ТИПОВЫЕ КОНСТРУКЦИИ, ИЗДЕЛИЯ И УЗЛЫ ЗДАНИЙ И СООРУЖЕНИЙ

# Серия 1.465.1-3/80

## ПЛИТЫ ПОКРЫТИЙ ЖЕЛЕЗОБЕТОННЫЕ РЕБРИСТЫЕ РАЗМЕРОМ 3×12 м ДЛЯ ОДНОЭТАЖНЫХ ЗДАНИЙ

### ВЫПУСК 3

ПЛИТЫ 1-ГО ТИПОРАЗМЕРА С ПРОЕМАМИ ДЛЯ ЗЕНИТНЫХ ФОНАРЕЙ

РАБОЧИЕ ЧЕРТЕЖИ

18461-04

ЦЕНА 1-10

1

ТИПОВЫЕ КОНСТРУКЦИИ, ИЗДЕЛИЯ И УЗЛЫ ЗДАНИЙ И СООРУЖЕНИЙ

# Серия 1.465.1-3/80

## ПЛИТЫ ПОКРЫТИЙ ЖЕЛЕЗОБЕТОННЫЕ РЕБРИСТЫЕ РАЗМЕРОМ 3×12 М ДЛЯ ОДНОЭТАЖНЫХ ЗДАНИЙ

## Выпуск 3

### ПЛИТЫ 1-ГО ТИПОРАЗМЕРА С ПРОЕМАМИ ДЛЯ ЗЕНИТНЫХ ФОНАРЕЙ

## РАБОЧИЕ ЧЕРТЕЖИ

РАЗРАБОТАНЫ:


Киевский ПРОМСТРОЙПРОЕКТ ГОССТРОЯ СССР

Гл. инж. ин-та И.Г. Харитонов

Начальник ОТП С.И. Савускан

Гл. инж. проекта ОТП В.А. Козлов

ЦНИИПРОМЗДАНИЙ ГОССТРОЯ СССР

Гл. инж. ин-та И.А. Петров

Начальник ОТНК А.Я. Розенблюм

Гл. инж. проекта В.А. Бажанова

НИИЖБ ГОССТРОЯ СССР

Зам. директора ин-та Н.Н. Коровин

Рук. лаборатории №3 Г.И. Бердичевский

НИИСК ГОССТРОЯ СССР

Директор ин-та А.И. Буракас

Рук. лаборатории А.Д. Либерман

Ст. научный сотрудник М.А. Янкелевич



Утверждены и введены в действие с 01.04.83 Госстроем СССР постановлением Госстроя СССР от 19.01.83 №15

| Обозначение | Наименование | Стр. |
|---|---|---|
| 1.465.1-3/80.3-ПЗ | Пояснительная записка | 2-5 |
| 1.465.1-3/80.3-1ГЧ | Плита железобетонная с четырьмя проетами в полке размерами 1,7×1,5м. Габаритный чертеж | 6,7 |
| 1.465.1-3/80.3-1 | Плита железобетонная с четырьмя проетами в полке размерами 1,7×1,5м | 8-11 |
| 1.465.1-3/80.3-1СБ | Плита железобетонная с четырьмя проетами в полке размерами 1,7×1,5м. Сборочный чертеж | 12-16 |
| 1.465.1-3/80.3-2ГЧ | Плита железобетонная с двумя проетами в полке размерами 2,7×2,6м Габаритный чертеж | 17,18 |
| 1.465.1-3/80.3-2 | Плита железобетонная с двумя проетами в полке размерами 2,7×2,6 м | 19-22 |
| 1.465.1-3/80.3-2СБ | Плита железобетонная с двумя проетами в полке размерами 2,7×2,6м Сборочный чертеж | 23-27 |






Выпуск 3 серии 1.465.1-3/80 содержит рабочие чертежи плит размерами 3×12 м I-го типоразмера с проетами в полке для установки зенитных фонарей точечного и панельного типа из двухслойных стеклопакетов по сериям 1.464-14 вып.1 и 1.464.2-17 вып.1.

Рабочие чертежи арматурных и закладных изделий приведены в выпуске 4 настоящей серии.

Материалы для проектирования зданий с применением плит настоящего выпуска, включающие технические данные плит, основные положения по расчету и указания по применению приведены в выпуске 0 настоящей серии.

Маркировка плит принята в соответствии со структурой, изложенной в п.2.8 пояснительной записки к выпуску 0. При этом количество и размер проетов в полке плиты условно обозначается цифрой, проставляемой в третьей части марки плиты и равной: 3-при четырех проетах размерами 1,7×1,5м и 5-при двух проетах размерами 2,7×2,6м.

Пример условного обозначения плит, принятого в альбоме:

1ПФ12-1ДУТ-3- плита первого типоразмера, пролетом 12м с четырьмя проетами в полке размерами 1,7×1,5 м для установки зенитных фонарей, пер-



Инв.№ подл. | Подпись и дата | Взам.инв.№

вая по несущей способности с напрягаемой арматурой класса Ат-V из тяжелого бетона, предназначенная для эксплуатации в неагрессивной среде;

1ПФ12-2АIVТ-5П - плита первого типоразмера, пролетом 12 м с двумя проемами в полке размерами 2,7×2,6 м для установки зенитных фонарей, вторая по несущей способности, с напрягаемой арматурой класса Ат-IV, из тяжелого бетона, предназначенная для эксплуатации в условиях воздействия среднеагрессивной газовой среды.

Технические требования и указания по изготовлению плит, методам контроля и правилам приемки, хранения и транспортирования следует принимать по выпуску 1 за исключением значений величин напряжений в арматуре, контролируемых по окончании натяжения на упоры, и значений величин усилий натяжения одного арматурного стержня при механическом способе натяжения, которые приведены ниже соответственно в таблицах 1 и 2.





Таблица 1

| Класс напрягаемой арматуры | Порядковый номер плиты по несущей способности | Величина напряжения в арматуре $\sigma_0$, кгс/см², при способе натяжения | |
|---|---|---|---|
| | | электротермическом | механическом |
| Ат-IV<br>АтС-IVС | 1,2,3 | 5400 | 5700 |
| Ат-V<br>АтС-V<br>АтС-VСК | 1,2,3,4 | 7400 | 7600 |
| АтС-VI | 1,2,3,4 | — | 9500 |
| Ат-IIIВ | 1,2,4,5<br>3 | 4900<br>4800 | 5200<br>5100 |
| Вр-II | 1,2,3,4,5 | — | 12200 |
| К-7 | 1<br>2,3,4<br>5 | — | 12900<br>12500<br>11100 |
| | | | |

Инв. № подл. | Подпись и дата | Взам. инв. №

Таблица 2

| Диаметр и класс арматуры | Порядковый номер плиты по несущей способности | Усилие натяжения одного стержня, тс | Допустимое отклонение, тс |
|---|---|---|---|
| 18ЛIV<br>18ЛтIVС | 1 | 14,5 | 0,7 |
| 20ЛIV<br>20ЛтIVС | 2 | 18,0 | 0,9 |
| 22ЛIV<br>22ЛтIVС | 3 | 21,5 | 1,1 |
| 18ЛV | 3 | 19,5 | 1,0 |
| 20ЛV<br>20ЛтV<br>20ЛтVСК | 1,4 | 24,0 | 1,2 |
| 22ЛV<br>22ЛтV<br>22ЛтVСК | 2 | 29,0 | 1,4 |
| 25ЛтV<br>25ЛтVСК | 3 | 37,5 | 1,9 |
| 18ЛтVI | 1,4 | 24,0 | 1,2 |





Продолжение таблицы.

| Диаметр и класс арматуры | Порядковый номер плиты по несущей способности | Усилие натяжения одного стержня, тс | Допустимое отклонение, тс |
|---|---|---|---|
| 20ЛтVI | 2 | 30,0 | 1,5 |
| 22ЛтVI | 3 | 36,0 | 1,8 |
| 22ЛIIIв | 3<br>4 | 18,0<br>20,0 | 0,9<br>1,0 |
| 25ЛIIIв | 1,4,5 | 25,5 | 1,3 |
| 28ЛIIIв | 2 | 32,0 | 1,6 |
| 58рII | 1,2,3,4,5 | 2,5 | 0,1 |
| ф15К7 | 2,4<br>5 | 17,5<br>15,5 | 0,9<br>0,8 |
| ф12К7 | 1,3 | 11,5 | 0,6 |

Инв. № подл. | Подпись и дата | Взам. инв. №

Крепление зенитных фонарей со световым проемом 1,7×1,5 м к плитам покрытий производится через накладные изделия МС1, приваривaемые к закладным изделиям М16, предусмотренным в поперечных ребрах плит.

Спецификация изделий МС1 и их расположение на плите приведены в документе 1.465.1-3/80.0 СМ4

Мероприятия по защите от коррозии соединительных деталей МС1 должны производиться в соответствии с указаниями, приведенными в проекте конкретного здания.

Плиты, предназначенные для покрытий зданий с расчетной сейсмичностью 7 и 8 баллов, должны иметь пазы по наружным граням продольных ребер плит для образования шпонок в продольных швах между плитами. Форма и размеры пазов, а также расстояние между ними должны приниматься по аналогии с плитами без проемов в полке (см. документ 1.465.1-3/80.1 - 1ГЧ).

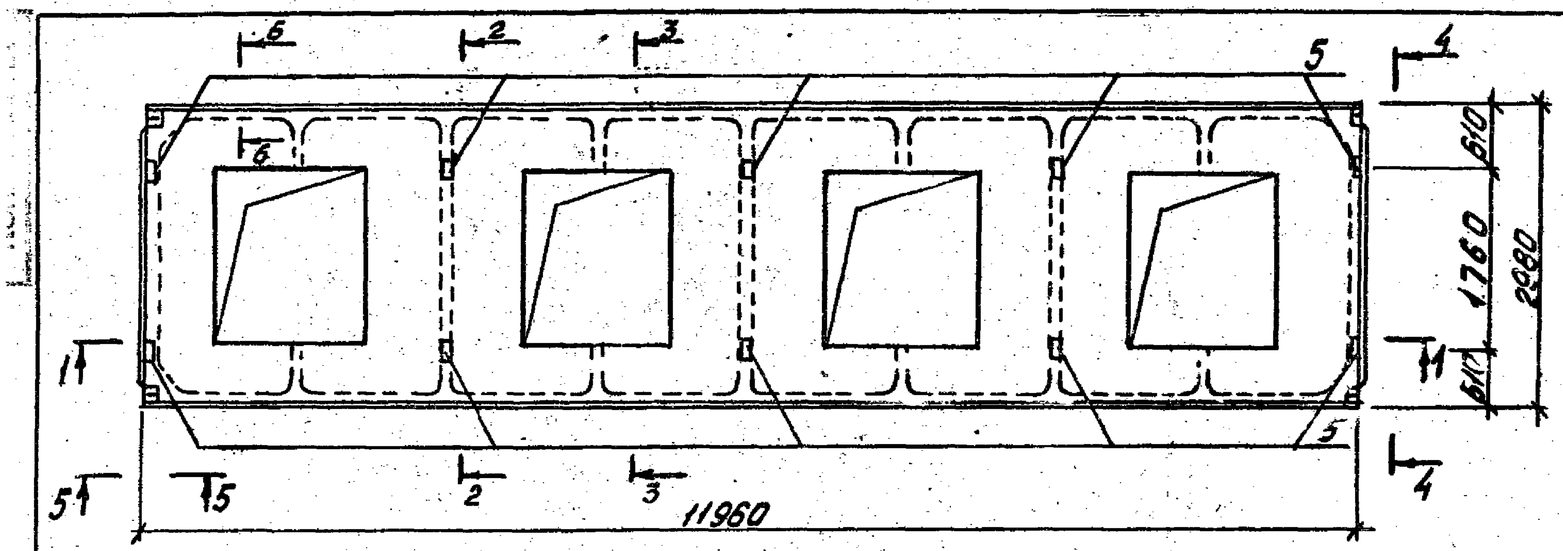


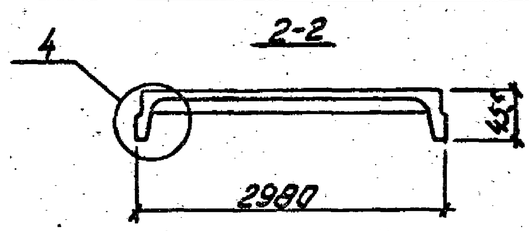


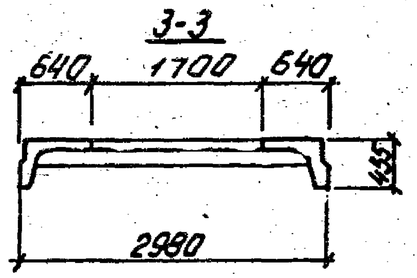


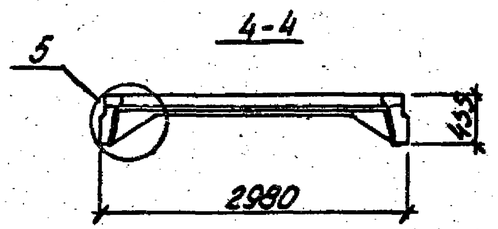


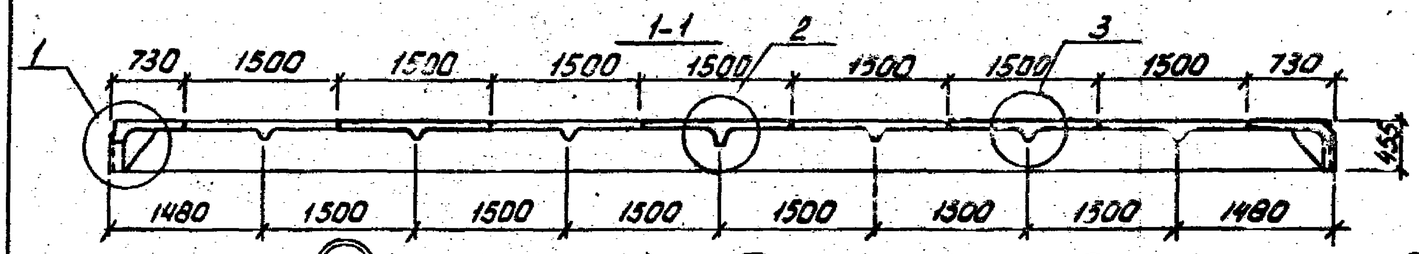


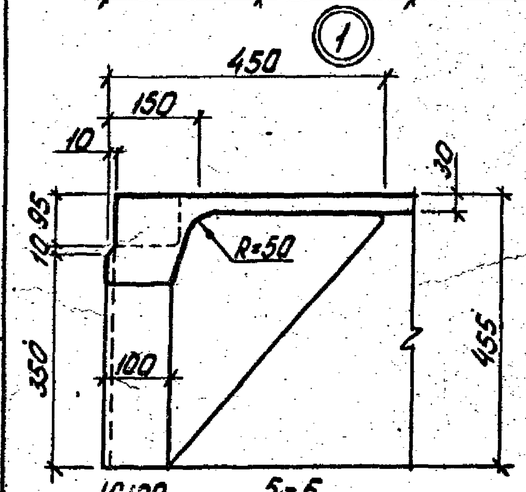


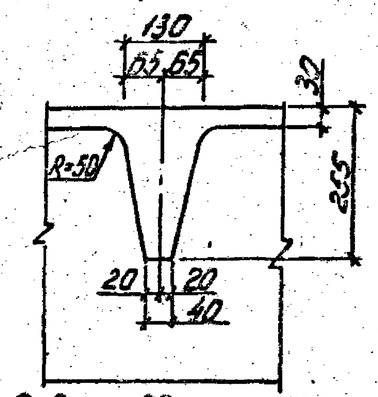


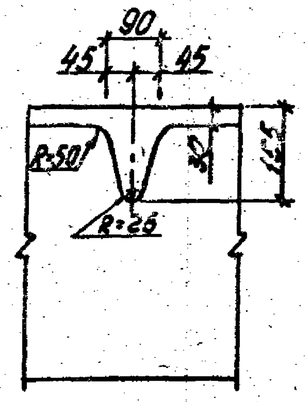


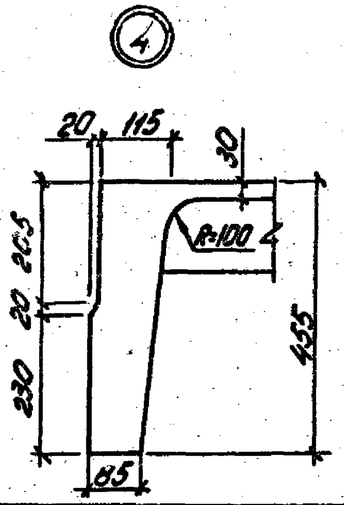


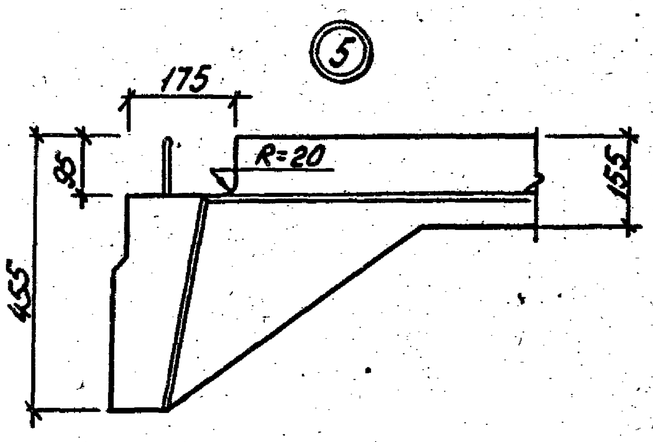


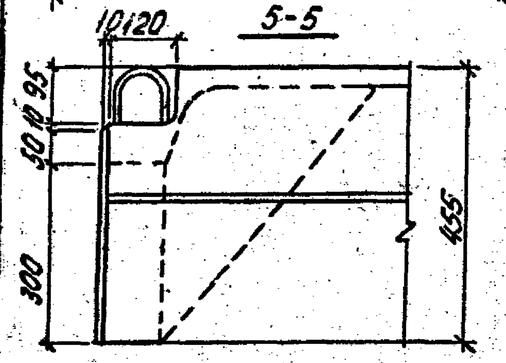


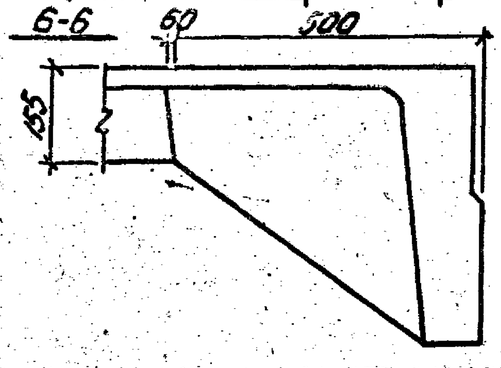


| | | | |
|---|---|---|---|
| Нач.отд. | Савускан | | |
| ГИП | Козлов | | |
| Рук.гр. | Пужак | | |
| Вед.инж. | Хомутова | | |
| Ст.техн. | Сытник | | |
| Провер. | Пужак | | |

1.465.1-3/80.3-1Г4

Плита железобетонная с четырьмя проемами в полке размерами 1,7х1,5м. Габаритный чертеж

| Стадия | Масса | Масштаб |
|---|---|---|
| Р | 5,3т | |
| Лист 1 | Листов 3 | |

Киевский Промстройпроект

| Обозначение | Наименование |
|---|---|
| 1.465.1-3/80.3-1 | 1ПФ12-1ДIVТ-3 |
| -01 | 1ПФ12-2ДIVТ-3 |
| -02 | 1ПФ12-3ДIVТ-3 |
| -03 | 1ПФ12-1ДVТ-3 |
| -04 | 1ПФ12-2ДVТ-3 |
| -05 | 1ПФ12-3ДVТ-3 |
| -06 | 1ПФ12-4ДVТ-3 |
| -07 | 1ПФ12-1ДтIVСТ-3 |
| -08 | 1ПФ12-2ДтIVСТ-3 |
| -09 | 1ПФ12-3ДтIVСТ-3 |
| -10 | 1ПФ12-1ДтVТ-3 |
| -11 | 1ПФ12-2ДтVТ-3 |
| -12 | 1ПФ12-3ДтVТ-3 |
| -13 | 1ПФ12-4ДтVТ-3 |
| -14 | 1ПФ12-1ДтVIТ-3 |
| -15 | 1ПФ12-2ДтVIТ-3 |
| -16 | 1ПФ12-3ДтVIТ-3 |
| -17 | 1ПФ12-4ДтVIТ-3 |
| -18 | 1ПФ12-1ДIIIВТ-3 |
| -19 | 1ПФ12-2ДIIIВТ-3 |
| -20 | 1ПФ12-3ДIIIВТ-3 |
| -21 | 1ПФ12-4ДIIIВТ-3 |
| -22 | 1ПФ12-5ДIIIВТ-3 |
| -23 | 1ПФ12-1ВрIIТ-3. |
| -24 | 1ПФ12-2ВрIIТ-3 |
| -25 | 1ПФ12-3ВрIIТ-3 |





| Обозначение | Наименование |
|---|---|
| 1.465.1-3/80.3-1-26 | 1ПФ12-4ВрIIТ-3 |
| -27 | 1ПФ12-5ВрIIТ-3 |
| -28 | 1ПФ12-1КТТ-3 |
| -29 | 1ПФ12-2КТТ-3 |
| -30 | 1ПФ12-3КТТ-3 |
| -31 | 1ПФ12-4КТТ-3 |
| -32 | 1ПФ12-5КТТ-3 |
| -33 | 1ПФ12-1ДIVТ-3 Х |
| -34 | 1ПФ12-2ДIVТ-3 Х |
| -35 | 1ПФ12-3ДIVТ-3 Х |
| -36 | 1ПФ12-1ДтVСКТ-3 Х |
| -37 | 1ПФ12-2ДтVСКТ-3 Х |
| -38 | 1ПФ12-3ДтVСКТ-3 Х |
| -39 | 1ПФ12-4ДтVСКТ-3 Х |
| -40 | 1ПФ12-1ДIIIВТ-3 Х |
| -41 | 1ПФ12-2ДIIIВТ-3 Х |
| -42 | 1ПФ12-3ДIIIВТ-3 Х |
| -43 | 1ПФ12-4ДIIIВТ-3 Х |
| -44 | 1ПФ12-5ДIIIВТ-3 Х |

Обозначение плотности бетона в марках плит для агрессивных сред условно дано в виде знака „Х", который должен быть заменен буквами „Н" или „П" при привязке в проекте здания (см. п. 3.6 документа 1.465.1-3/80.0-ПЗ).

Инв. № подл. | Подпись и дата | Взам. инв. №



19461-01 8 Формат А4

| Формат | Зона | Позиц. | Обозначение | Наименование | Кол. | Примечание |
|---|---|---|---|---|---|---|
| | | | | Документация | | |
| | | | | | | |
| А4 | | | 1.465.1-3/80. 3-ПЗ | Пояснительная записка | | |
| А3 | | | 1.465.1-3/80. 3-1ГЧ | Габаритный чертеж | | |
| А3 | | | 1.465.1-3/80. 3-1СБ | Сборочный чертеж | | |
| А3 | | | 1.465.1-3/80. 0-ПЗ | Номенклатура и технические данные плит | | |
| А3 | | | 1.465.1-3/80. 0-ВРС1 | Ведомость расхода стали на плиту | | |
| | | | | | | |
| | | | | Сборочные единицы | | |
| А4 | | 1 | 1.465.1-3/80. 4-0030-05 | Каркас плоский Кр13 | 4 | |
| А4 | | 2 | 1.465.1-3/80. 4-0100-01 | Каркас плоский Кр52 | 8 | |
| А4 | | 3 | 1.465.1-3/80. 4-0150 | Сетка арматурная С9 | 4 | |
| А4 | | 4 | 1.465.1-3/80. 4-0160 | Сетка арматурная С10 | 4 | |
| А4 | | 5 | 1.465.1-3/80. 4-0290 | Изделие закладное М15 | 10 | |

| | | |
|---|---|---|
| Нач.отд. | Савуская | |
| ГИП | Козлов | |
| Рук.гр. | Дужак | |
| Вед.инж. | Хотутова | |
| Ст.тех. | Сытник | |
| Провер. | Дужак | |

1.465.1-3/80.3-1

Плита железобетонная с четырьмя проемами в полке размерами 1,5×1,7 м

| Стад. | Лист | Листов |
|---|---|---|
| Р | 1 | 8 |

Киевский Промстройпроект

| Формат | Зона | Для исполнения с порядковым номером 1 | Обозначение | Кол. | Примечание |
|---|---|---|---|---|---|
| | | Переменные данные | | | |
| | | | | | |
| | | Сборочные единицы | | | |
| А4 | | Поз.6 Каркас плоский Кр1, Кр2 | | | |
| | | от -00 до -30; | | | |
| | | от -33 до -44 | 1.465.1-3/80. 4-0010 | 2 | Кр1 |
| | | | | | |
| | | -31; -32 | -01 | 2 | Кр2 |
| | | | | | |
| А4 | | Поз.7 Каркас плоский Кр3÷Кр7 | | | |
| | | -03; -10; -14; -18; -23; | | | |
| | | -36; -40 | 1.465.1-3/80. 4-0020 | 1 | Кр3 |
| | | | | | |
| | | -00; -04; -07; -11; -15; | | | |
| | | -16; -19; -20; -24; -25; | | | |
| | | -28; -29; -33; -37; -41; -42 | -01 | 1 | Кр4 |
| | | | | | |
| | | -01; -02; -05; -06; -08; | | | |
| | | -09; -12; -13; -21; -22; | | | |
| | | -26; -30; -34; -35; -38; | | | |
| | | -39; -43; -44 | -02 | 1 | Кр5 |
| | | | | | |
| | | -17; -27; -31 | -03 | 1 | Кр6 |
| | | | | | |
| | | -32 | -04 | 1 | Кр7 |
| | | | | | |
| А4 | | Поз.8 Каркас плоский Кр8÷Кр12 | | | |
| | | -03; -10; -14; -18; -23; | | | |
| | | -36; -40 | 1.465.1-3/80. 4-0020-05 | 2 | Кр8 |

Инв.№ подл. | Подпись и дата | Взам.инв.№

| Формат | Зона | Для исполнения с порядковым номером 1 | Обозначение | Кол. | Примечания |
|---|---|---|---|---|---|
| | | -00; -04; -07; -11; -15; | | | |
| | | -16; -19; -20; -24; -25; | | | |
| | | -28; -29; -33; -37; -41; -42 | 1.465.1-3/80. 4-0020-06 | 2 | Кр9 |
| | | | | | |
| | | -01; -02; -05; -06; -08; | | | |
| | | -09; -12; -13; -21; -22; | | | |
| | | -26; -30; -34; -35; -38; | | | |
| | | -43; -44 | -07 | 2 | Кр10 |
| | | | | | |
| | | -17; -27; -31 | -08 | 2 | Кр11 |
| | | | | | |
| | | -32 | -09 | 2 | Кр12 |
| | | | | | |
| 4 | | Поз.9 Каркас плоский Кр13÷Кр17 | | | |
| | | -03; -10; -14; -18; -23; | | | |
| | | -36; -40 | 1.465.1-3/80. 4-0030 | 2 | Кр13 |
| | | | | | |
| | | -00; -04; -07; -11; -15; | | | |
| | | -16; -19; -20; -24; -25; | | | |
| | | -28; -29; -33; -37; -41; -42 | -01 | 2 | Кр14 |
| | | | | | |
| | | -01; -02; -05; -06; -08; | | | |
| | | -09; -12; -13; -21; -22; | | | |
| | | -26; -30; -34; -35; -38; | | | |
| | | -39; -43; -44 | -02 | 2 | Кр15 |
| | | | | | |
| | | -17; -27; -31 | -03 | 2 | Кр16 |
| | | | | | |





| Формат | Зона | Для исполнения с порядковым номером 1 | Обозначение | Кол. | Примечание |
|---|---|---|---|---|---|
| | | -30 | 1.465.1-3/80.4-0030-04 | 2 | Кр17 |
| | | | | | |
| А4 | | Поз.10 Сетка арматурная С7; С8 | | | |
| | | от -00 до -26; -28; -29; -30 | | | |
| | | от -33 до -44 | 1.465.1-3/80. 4-0140 | 4 | С7 |
| | | | | | |
| | | -27; -31; -32 | -01 | 4 | С8 |
| | | | | | |
| | | Поз.11 Сетка арматурная С21÷С25; С21А; С24А; С25А | | | |
| | | -03; -10; -14; -18 | 1.465.1-3/80. 4-0190 | 2 | С21 |
| | | | | | |
| | | -00; -04; -07; -11; -15; | | | |
| | | -19; -23; -24 | -01 | 2 | С22 |
| | | | | | |
| | | -16; -28; -29 | -02 | 2 | С23 |
| | | | | | |
| | | -01; -05; -08; -12; -20; | | | |
| | | -21; -25; -26; -30; -31 | -03 | 2 | С24 |
| | | | | | |
| | | -02; -06; -09; -13; -17; | | | |
| | | -22; -27; -32 | -04 | 2 | С25 |
| | | | | | |
| | | -33; -36; -37; -40; -41 | -05 | 2 | С21А |
| | | | | | |
| | | -34; -38; -42; -43 | -06 | 2 | С24А |
| | | | | | |
| | | -35; -39; -44 | -07 | 2 | С25А |
| | | | | | |
| 14 | | Поз.12 Сетка арматурная С26÷С30; С26А; С29А; С30А | | | |
| | | -03; -10; -14; -18 | 1.465.1-3/80. 4-0200 | 3 | С26 |

Инв.№подл. | Подпись и дата | Взам.инв.№

| Формат | Зона | Для исполнения с порядковым номером 1 | Обозначение | Кол. | Примечание |
|---|---|---|---|---|---|
| | | -00; -04; -07; -11; -15; | | | |
| | | -19; -23; -24 | 1.465.1-3/80. 4-0200-01 | 3 | С27 |
| | | -16; -28; -29 | -02 | 3 | С28 |
| | | -01; -05; -08; -12; -20; | | | |
| | | -21; -25; -26; -30; -31 | -03 | 3 | С29 |
| | | -02; -06; -09; -13; -17; | | | |
| | | -22; -27; -32 | -04 | 3 | С30 |
| | | -33; -36; -37; -40; -41 | -05 | 3 | С26Л |
| | | -34; -38; -42; -43 | -06 | 3 | С29Л |
| | | -35; -39; -44 | -07 | 3 | С30Л |
| А4 | | Поз. 13 Сетка арматурная С31; С32 | | | |
| | | -00; -03; -04; -07; -10; | | | |
| | | -11; -14; -15; -18; -19; | | | |
| | | -23; -24; -33; -36; -37; | | | |
| | | -40; -41 | 1.465.1-3/80. 4-0210 | 2 | С31 |
| | | -01; -02; -05; -06; -08; -09; | | | |
| | | -12; -13; -16; -17; -20; -21; | | | |
| | | -22; -25; -26; -27; -28; -29; | | | |
| | | -30; -31; -32; -34; -35; -38; | | | |
| | | -39; -42; -43; -44 | -01 | 2 | С32 |





| Формат | Зона | Для исполнения с порядковым номером 1 | Обозначение | Кол. | Примечание |
|---|---|---|---|---|---|
| А4 | | Поз. 14 Изделие закладное М1-1; М3-1; М5-1 | | | |
| | | от -00 до -22; -29; | | | |
| | | от -33 до -44 | 1.465.1-3/80. 4-0220 | 2 | М1-1 |
| | | -23; -24; -25; -26; -27 | 1.465.1-3/80. 4-0230 | 2 | М3-1 |
| | | -28; -30; -31; -32 | -04 | 2 | М5-1 |
| А4 | | Поз. 15 Изделие закладное М1-2; М3-2; М5-2 | | | |
| | | от -00 до -22; -29; | | | |
| | | от -33 до -44 | 1.465.1-3/80. 4-0220-01 | 2 | М1-2 |
| | | -23; -24; -25; -26; -27 | 1.465.1-3/80. 4-0230-01 | 2 | М3-2 |
| | | -28; -30; -31; -32 | -05 | 2 | М5-2 |
| | | Детали | | | |
| | | Поз. 16 Стержень напрягаемый | | | |
| | | -00; -33 | 1.465.1-3/80. 4-0001 | 4 | СТН1 |
| | | -01; -34 | -01 | 4 | СТН2 |
| | | -02; -35 | -02 | 4 | СТН3 |
| | | -07 | -03 | 4 | СТН4 |
| | | -08 | -04 | 4 | СТН5 |
| | | -09 | -05 | 4 | СТН6 |
| | | -03 | -09 | 2 | СТН10. |
| | | -04 | -10 | 2 | СТН11 |
| | | -05 | -08 | 4 | СТН9 |
| | | -06 | -09 | 4 | СТН10 |
| | | -10 | -13 | 2 | СТН14 |
| | | -11 | -14 | 2 | СТН15 |

Инв. № подл. | Подпись и дата | Взам. инв. №

| Формат | Зона | Для исполнения с порядковым номером [1] | Обозначение | Кол. | Примечания |
|---|---|---|---|---|---|
| | | -12 | -15 | 2 | СТН16 |
| | | -13 | -13 | 4 | СТН14 |
| | | -14 | -22 | 2 | СТН23 |
| | | -15 | -23 | 2 | СТН24 |
| | | -16 | -24 | 2 | СТН25 |
| | | -17 | -22 | 4 | СТН23 |
| | | -18; -40 | -29 | 2 | СТН30 |
| | | -19; -41 | -30 | 2 | СТН31 |
| | | -20; -42 | -28 | 4 | СТН29 |
| | | -21; -43 | -28 | 2 | СТН29 |
| | | | -29 | 2 | СТН30 |
| | | -22; -44 | -29 | 4 | СТН30 |
| | | -23; | -31 | 24 | СТН32 |
| | | -24; | -31 | 28 | СТН32 |
| | | -25; | -31 | 32 | СТН32 |
| | | -26; | -31 | 36 | СТН32 |
| | | -27; | -31 | 42 | СТН32 |
| | | -29; | -32 | 4 | СТН33 |
| | | -31; | -32 | 6 | СТН33 |
| | | -32; | -32 | 8 | СТН33 |
| | | -28; | -33 | 6 | СТН34 |
| | | -30 | -33 | 8 | СТН34 |
| | | -36; | -18 | 2 | СТН19 |
| | | -37; | -19 | 2 | СТН20 |
| | | -38; | -20 | 2 | СТН21 |
| | | -39 | -18 | 4 | СТН19 |





| Формат | Зона | Для исполнения с порядковым номером [1] | Обозначение | Кол | Примечание |
|---|---|---|---|---|---|
| | | | Материал | | |
| | | | Бетон: | | |
| | | -00; -07; -18; -19; -23; | | | |
| | | -33; -40; -41 | М300 | 2,1 | $м^3$ |
| | | | | | |
| | | -01; -08; -20; -24; -25; | | | |
| | | -34; -42 | М350 | 2,1 | $м^3$ |
| | | | | | |
| | | -03; -04; -05; -10; -11; | | | |
| | | -12; -21; -26; -36; | | | |
| | | -37; -38; -43 | М400 | 2,1 | $м^3$ |
| | | | | | |
| | | -02; -06; -09; -13; -14; | | | |
| | | -15; -16; -17; -22; -28; -29; | | | |
| | | -31; -35; -39; -44 | М450 | 2,1 | $м^3$ |
| | | | | | |
| | | -27; -30; -31 | М500 | 2,1 | $м^3$ |
| | | | | | |
| | | -32 | М600 | 2,1 | $м^3$ |

[1] Основное исполнение, не имеющее порядкового номера, обозначено „00"

Инв. № подл. | Подпись и дата | Взам. инв. №

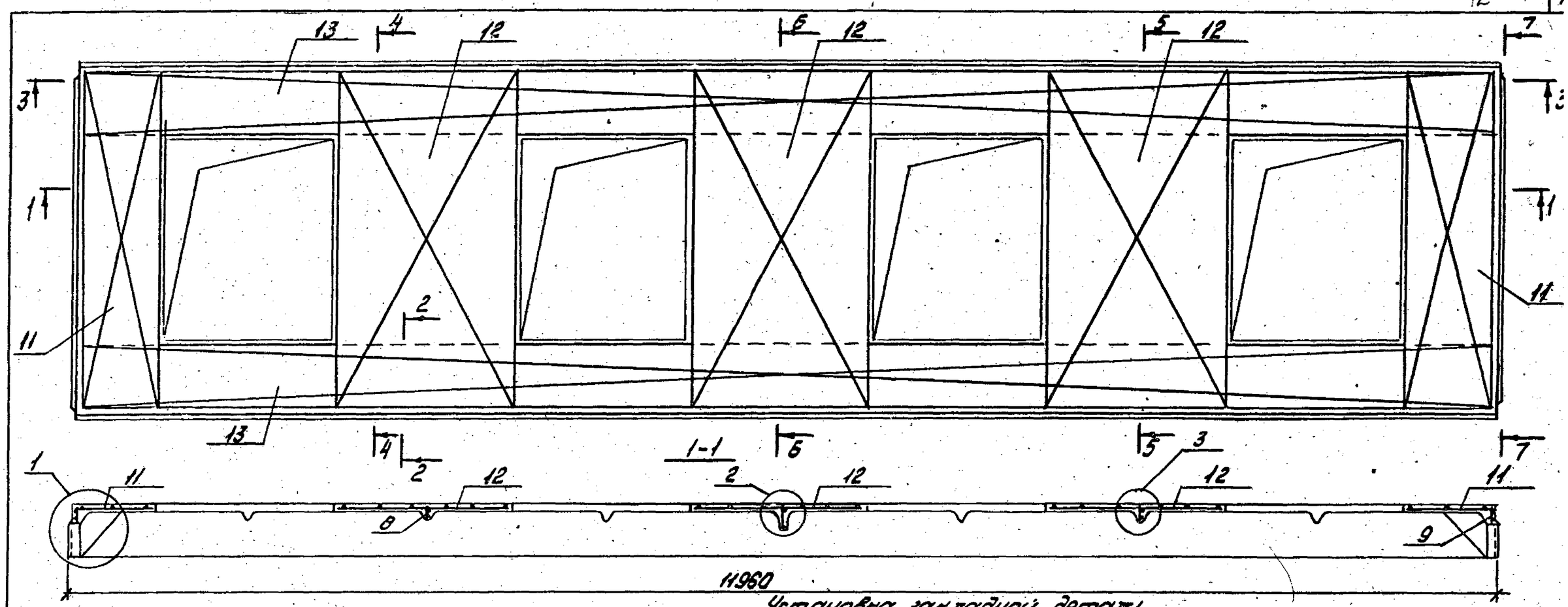


Установка каркаса укороченного ребра

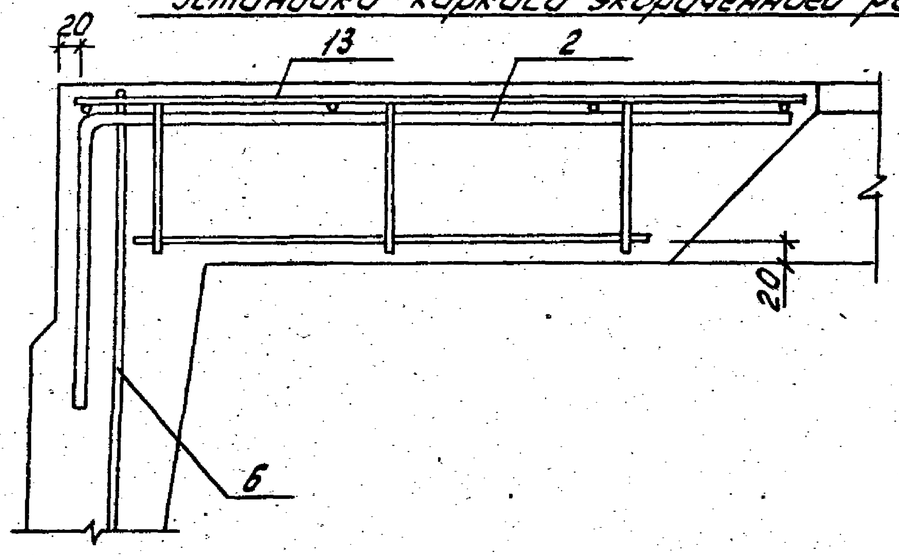

Установка закладной детали для крепления фонарей

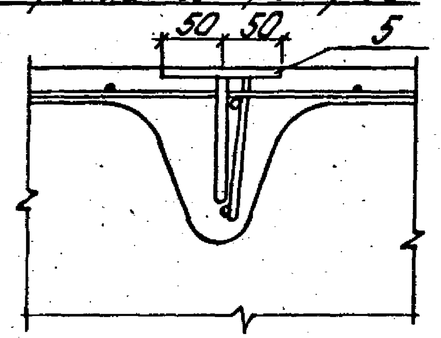

2-2

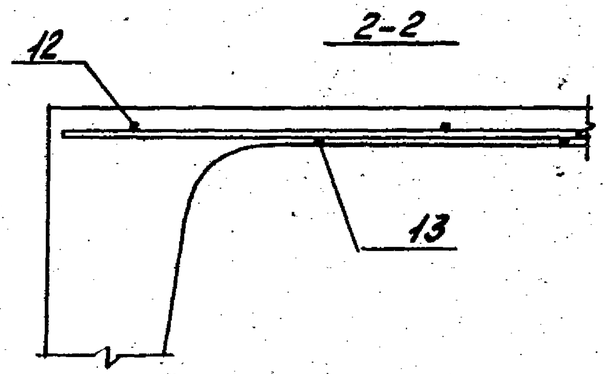

| | | | | | | |
|---|---|---|---|---|---|---|
| | | | | 1.465.1-3/80.3-1СБ | | |
| Нач.отд. | Савуская | | | Плита железобетонная с четырьмя проемами в полке размерами 1,5×1,7м. Сборочный чертеж | Стад. | Масса | Масштаб |
| ГИП | Козлов | | | | Р | | |
| Рук.гр. | Дужак | | | | Лист 1 | Листов 5 | |
| Вед.инж. | Хомутова | | | | Киевский Промстройпроект | | |
| Ст.техн. | Сытник | | | | | | |
| Провер. | Дужак | | | | | | |

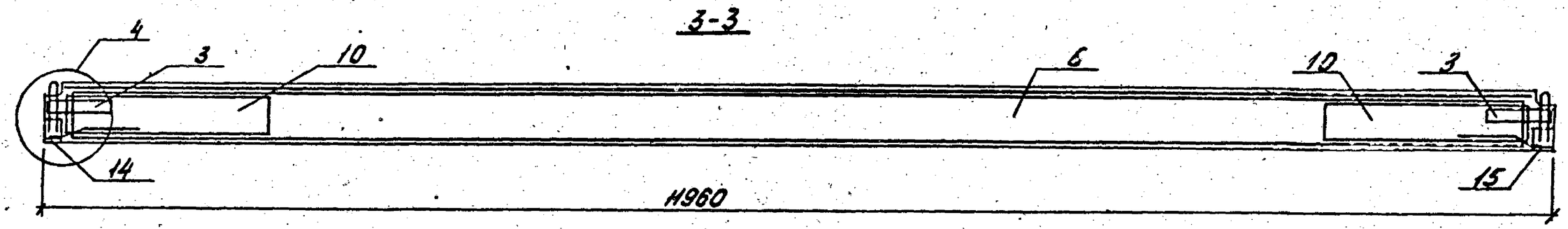
3-3
4
3
10
6
10
3
14
15
11960

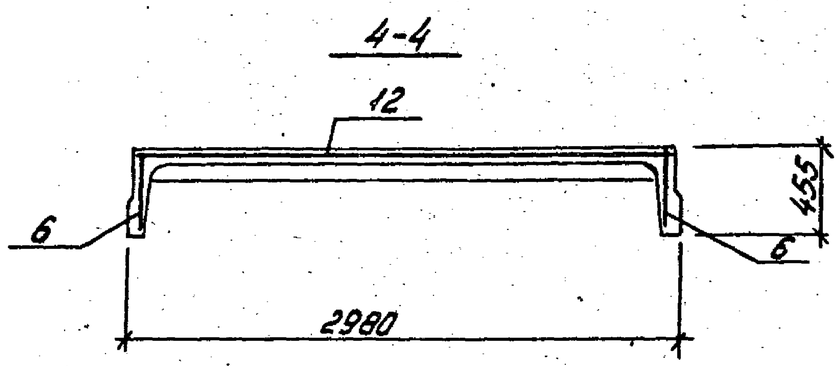
4-4
12
6
455
6
2980

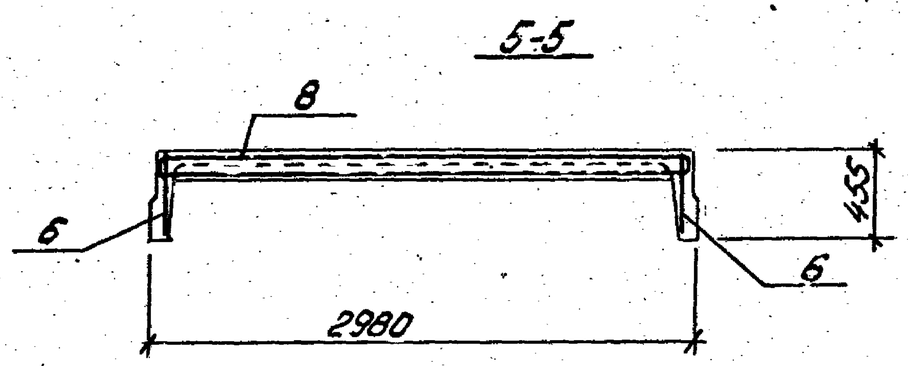
5-5
8
6
455
6
2980

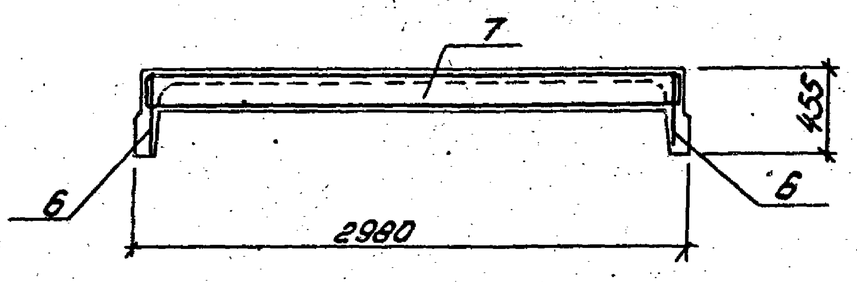
6-6
7
6
455
6
2980

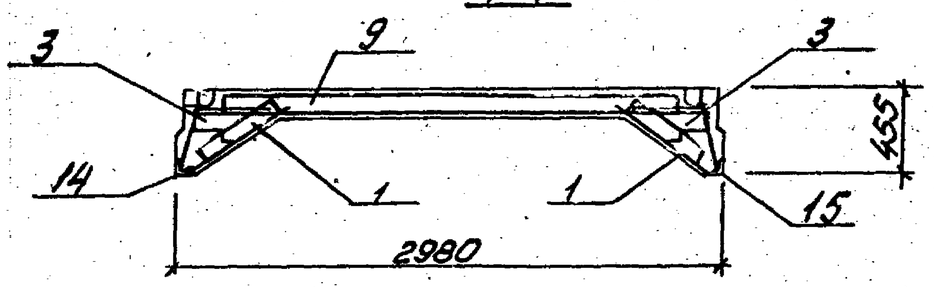
7-7
3
9
3
455
14
1
1
15
2980

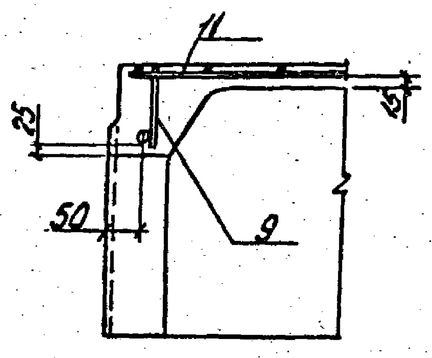
1
11
25
15
50
9

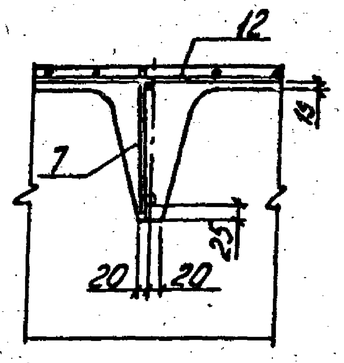
2
12
15
7
25
20
20

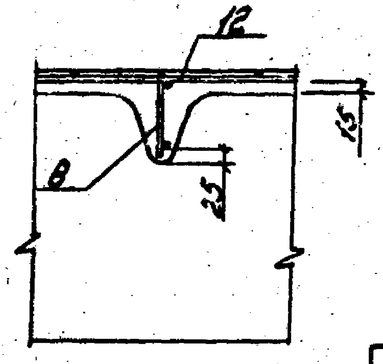
3
12
15
8
25

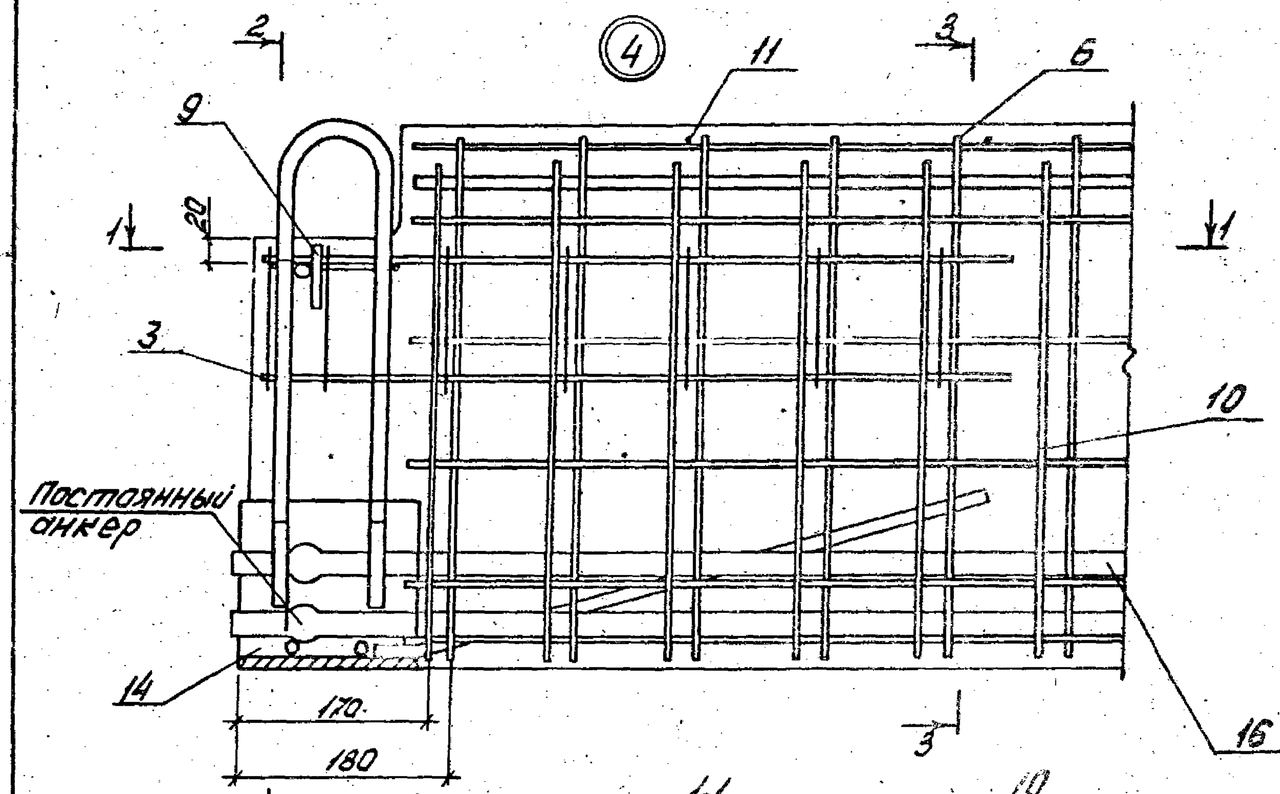


2-2

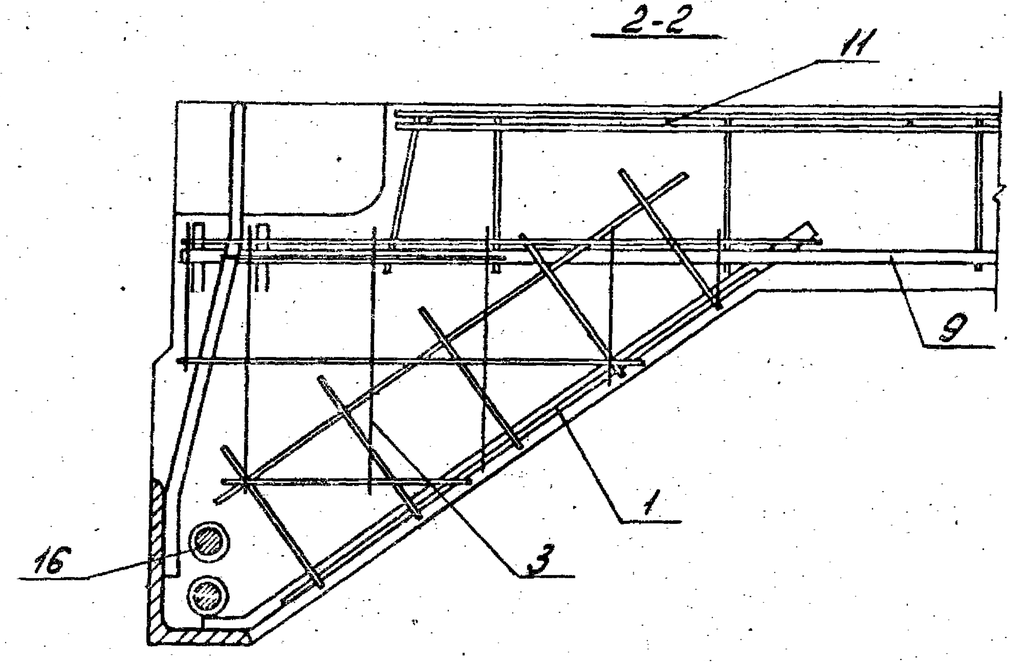


1-1

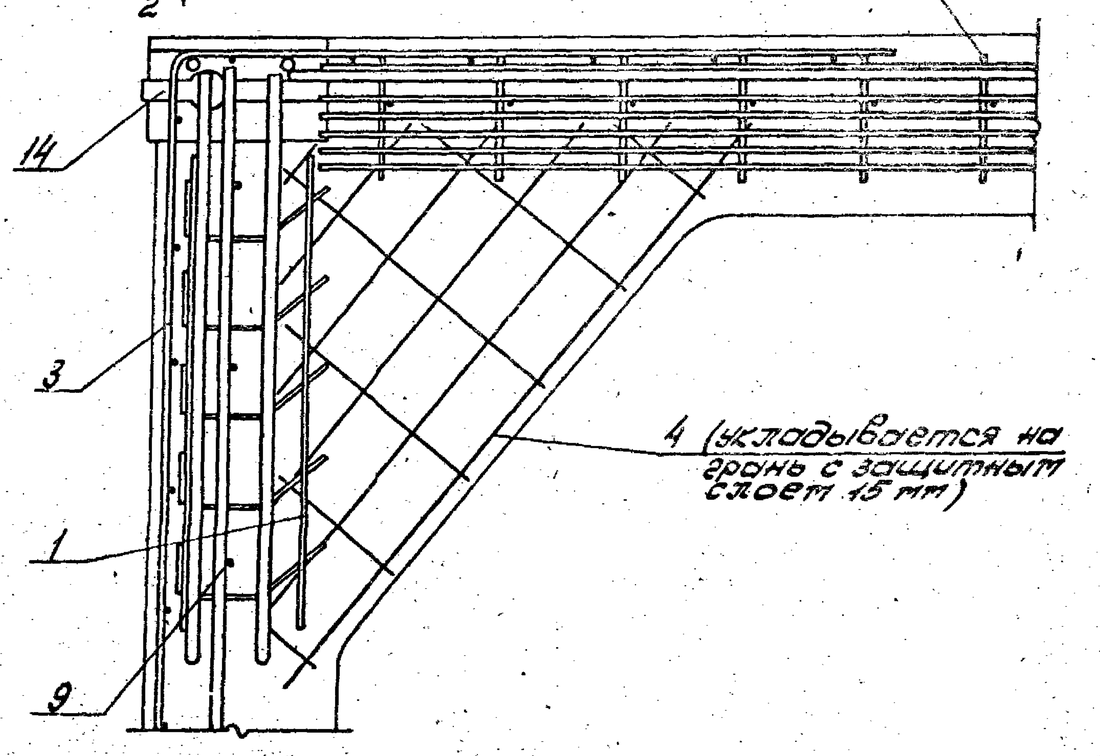


3-3

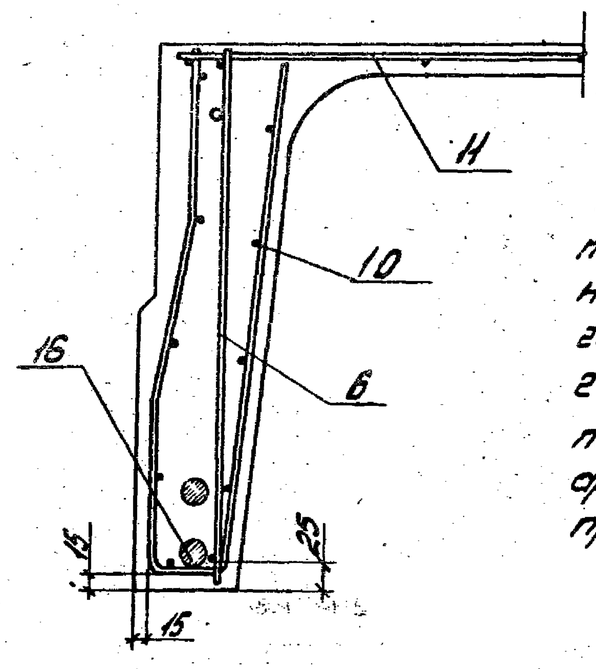


На данном листе условно показан вариант с применением стержневой напрягаемой арматуры в виде 2-х стержней; реальное положение напрягаемой арматуры всех классов приведено на листах 4-5.

1ПФ12-1АIV Т

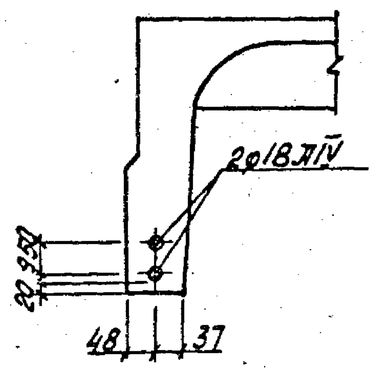


1ПФ12-2АIV Т

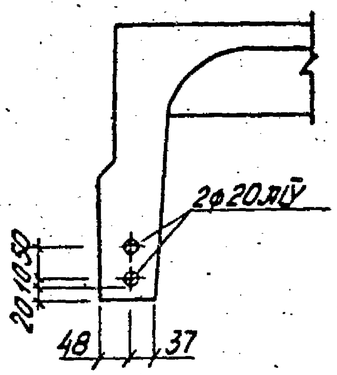


1ПФ12-3АIV Т

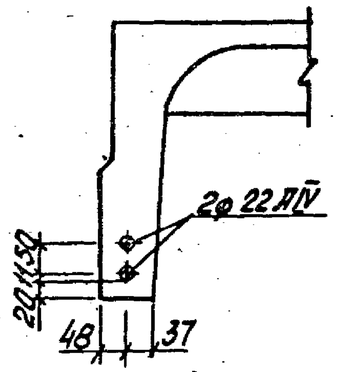


1ПФ12-1АтIV СТ

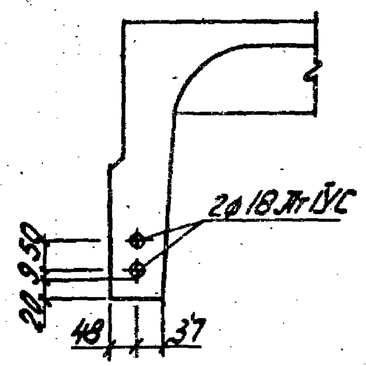


1ПФ12-2АтIV СТ

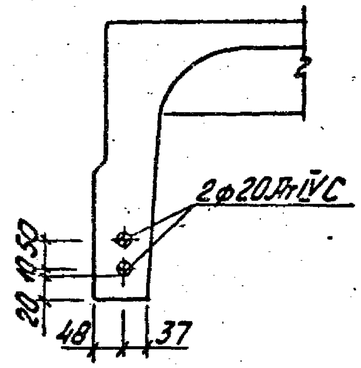


1ПФ12-3АтIV СТ

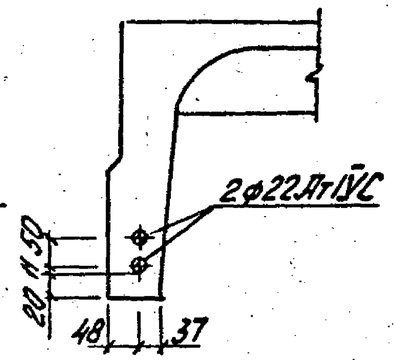


1ПФ12-1АV Т
1ПФ12-1АтV Т

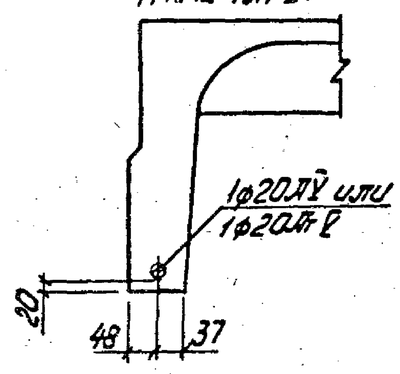


1ПФ12-2АV Т
1ПФ12-2АтV Т

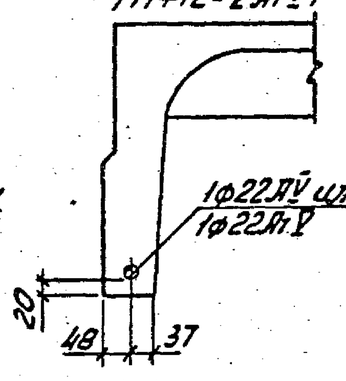


1ПФ12-3АV Т

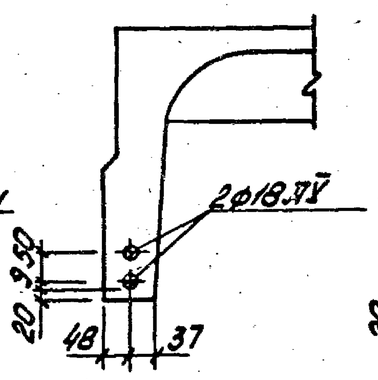


1ПФ12-3АтV Т

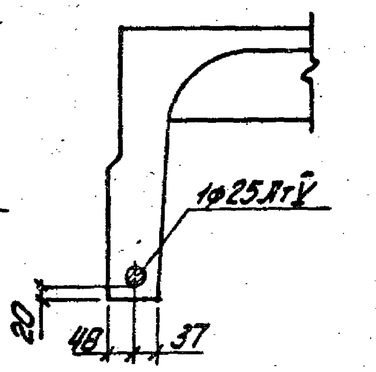


1ПФ12-4АV Т
1ПФ12-4АтV Т

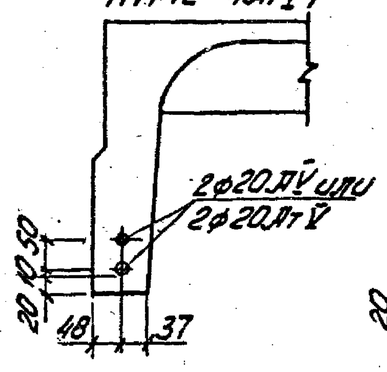


1ПФ12-1АтV СКТ-Х

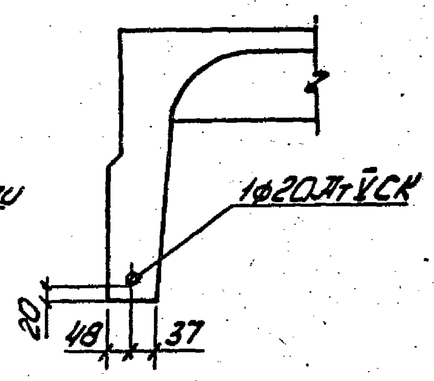


1ПФ12-2АтV СКТ-Х

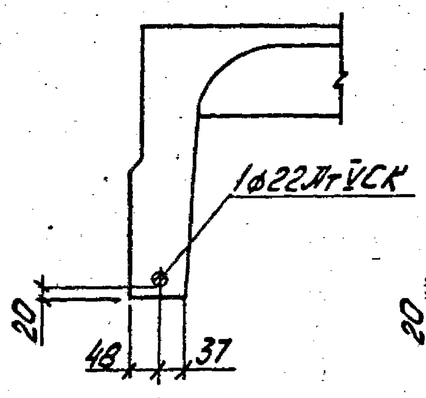


1ПФ12-3АтV СКТ-Х

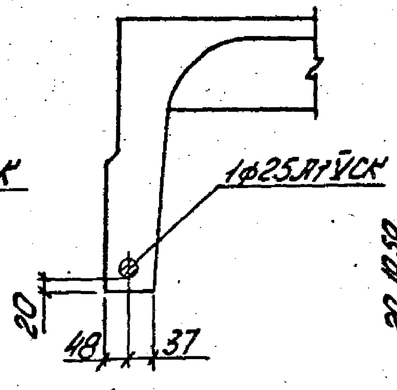


1ПФ12-4АтV СКТ-Х

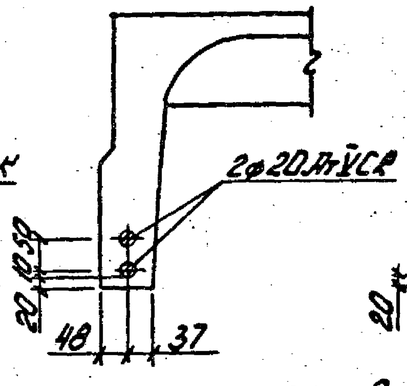


1ПФ12-1АтVI Т

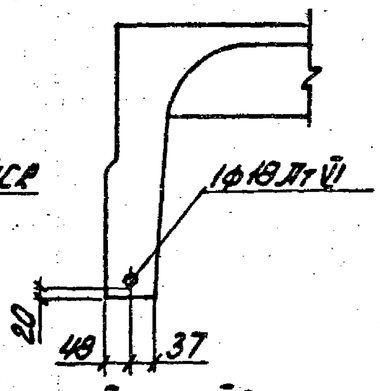


1ПФ12-2АтVI Т

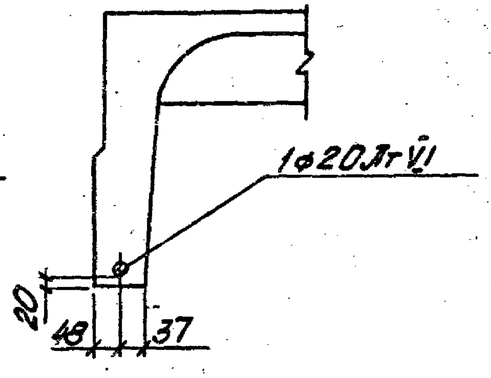


Расположение напрягаемой арматуры из стали классов АIV-IV и АIII-IIIв в плитах, применяемых в зданиях со слабо- и среднеагрессивным воздействием газовой среды принимать аналогично приведенному для плит, применяемых в зданиях с неагрессивным воздействием газовой среды.

1ПФ12-3АтVI Т

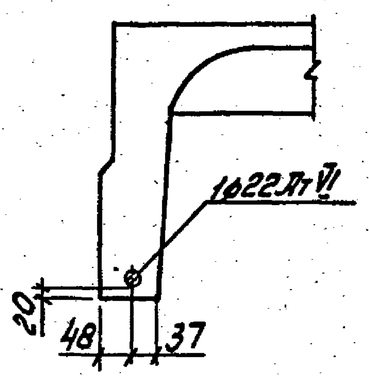


1ПФ12-4АтVI Т

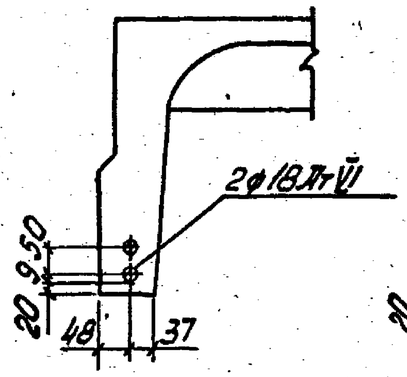


1ПФ12-1АIIIВТ

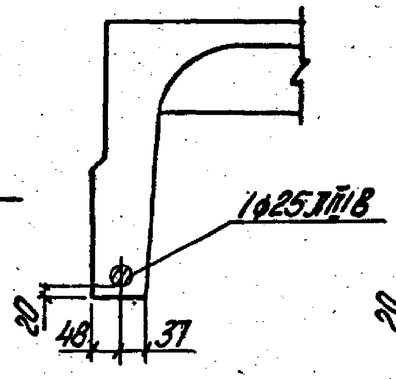


1ПФ12-2АIIIВТ

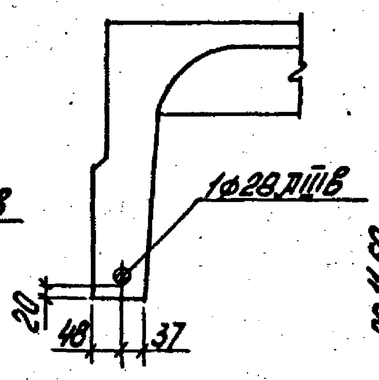


1ПФ12-3АIIIВТ

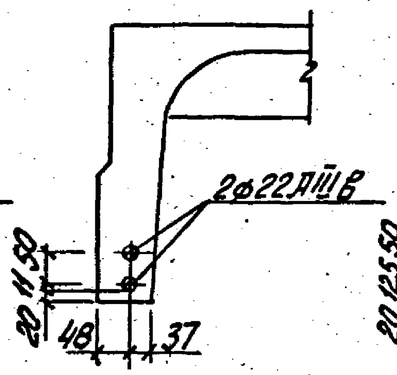


1ПФ12-4АIIIВТ

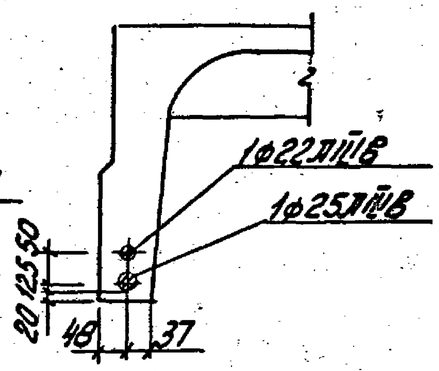


1ПФ12-5АIIIВТ

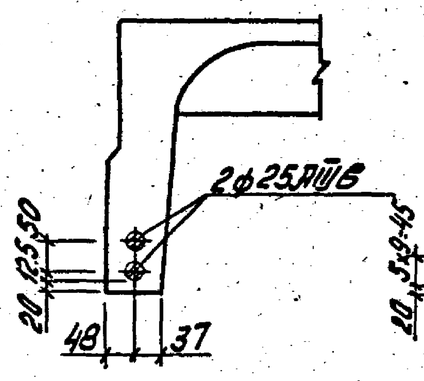


1ПФ12-1врII Т

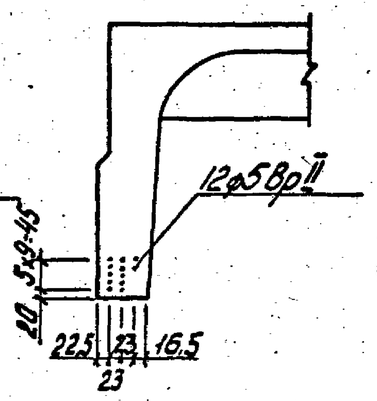


1ПФ12-2врII Т

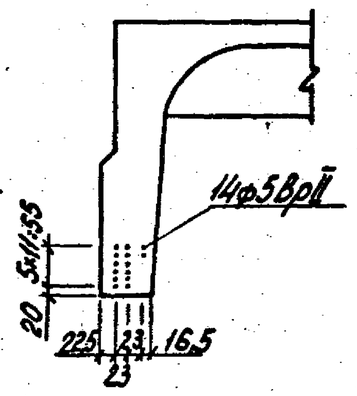


1ПФ12-3врII Т

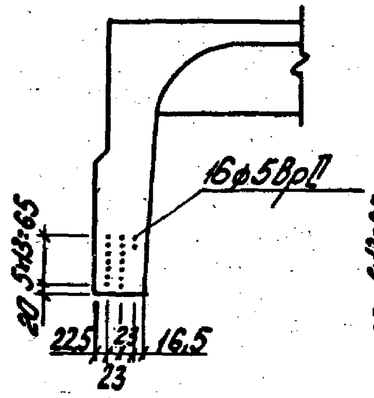


1ПФ12-4врII Т

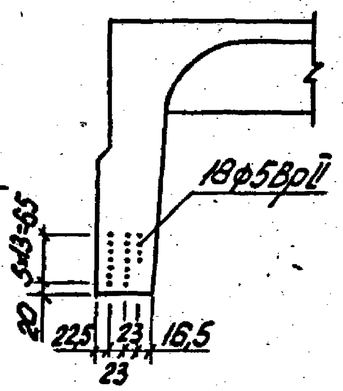


1ПФ12-5врII Т

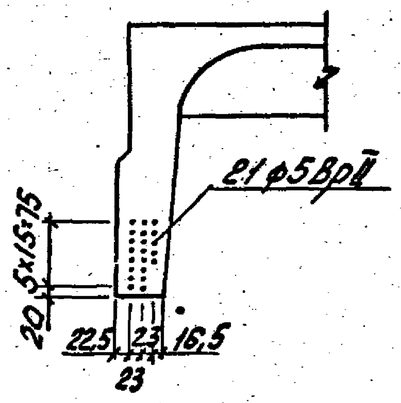


1ПФ12-1К7Т

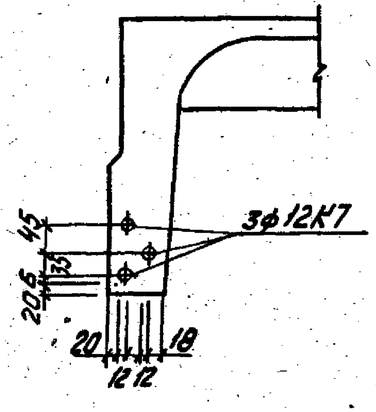


1ПФ12-2К7Т

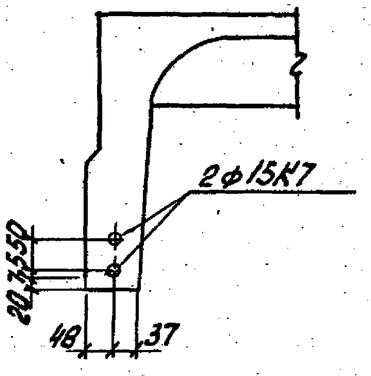


1ПФ12-3К7Т

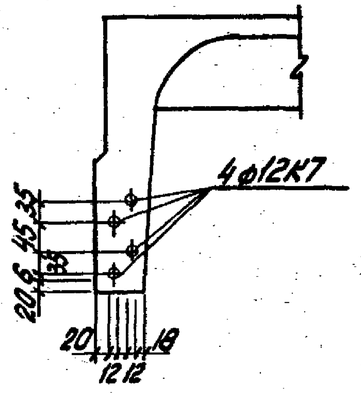


1ПФ12-4К7Т

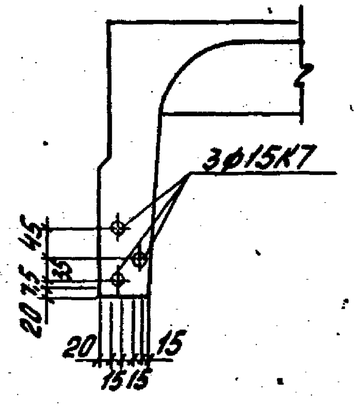


1ПФ12-5К7Т

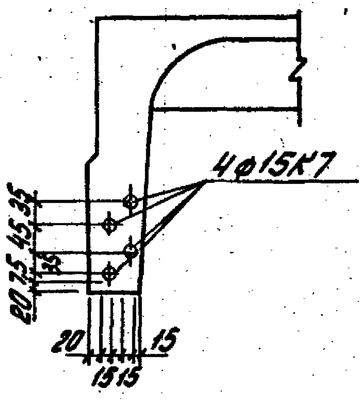

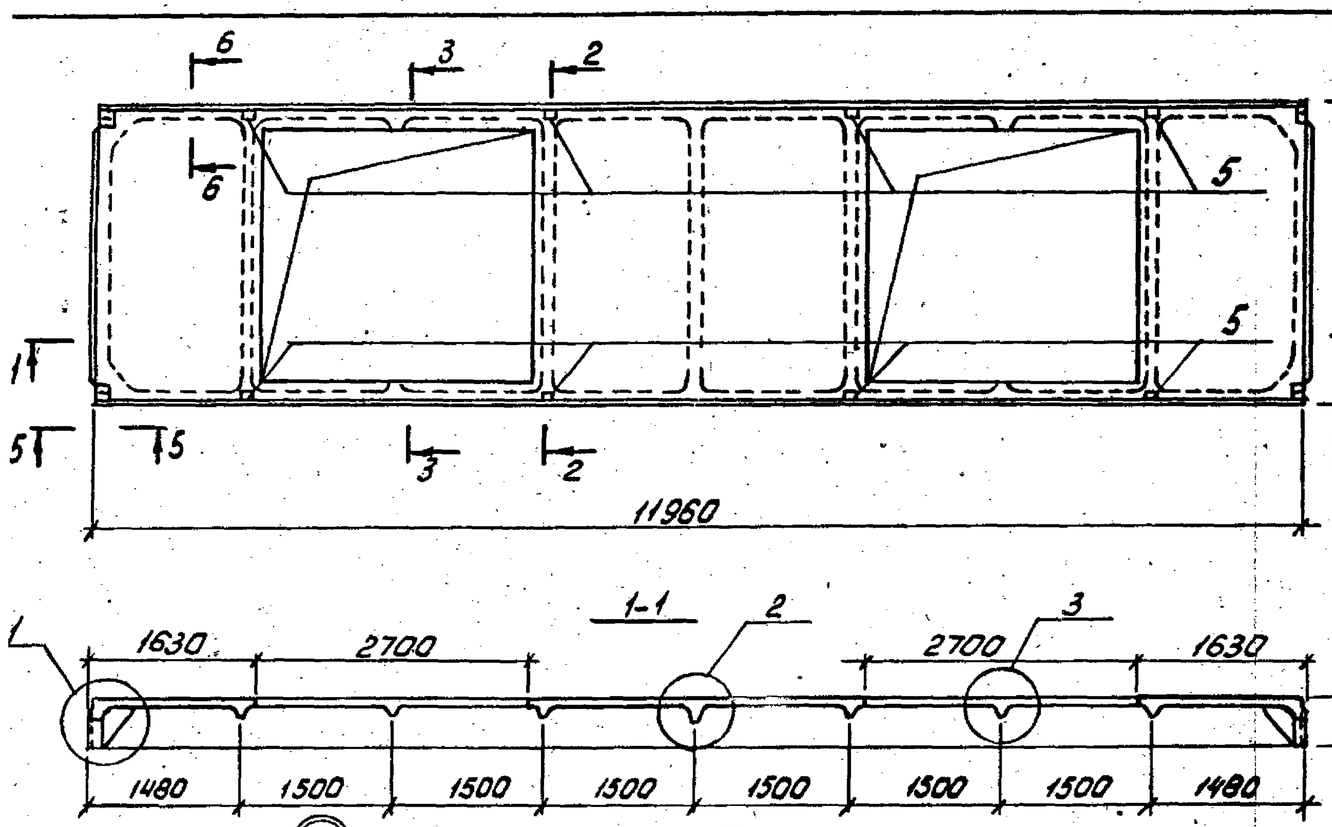


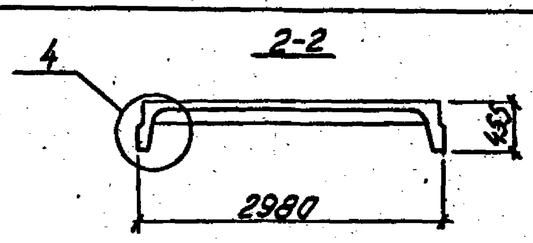


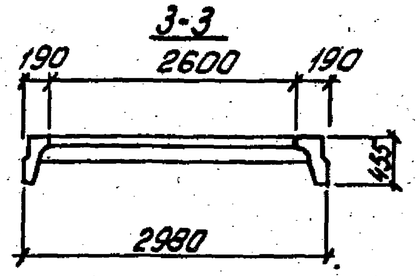


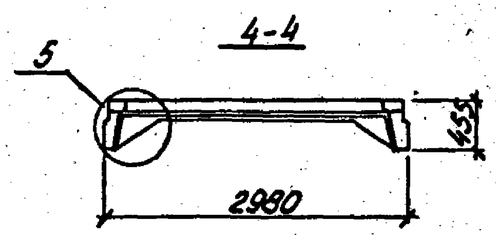


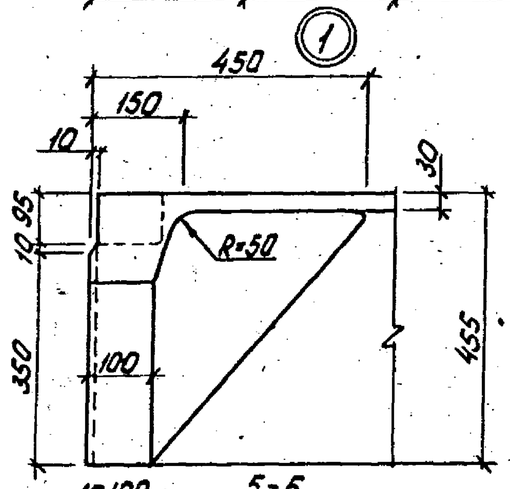


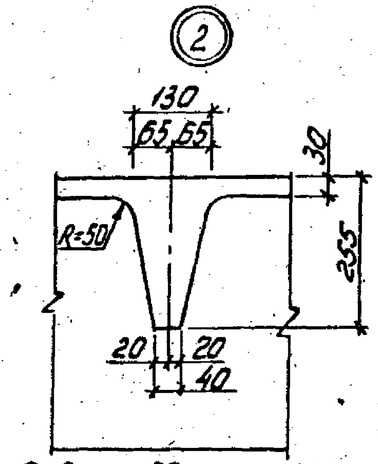


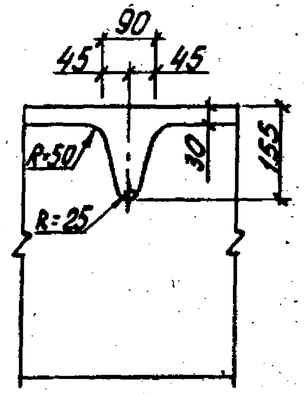


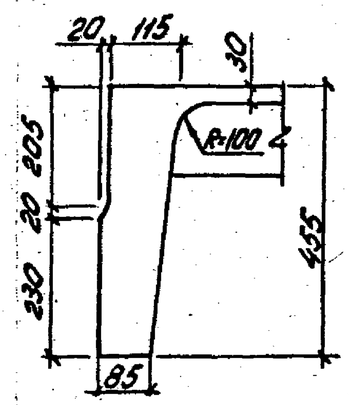


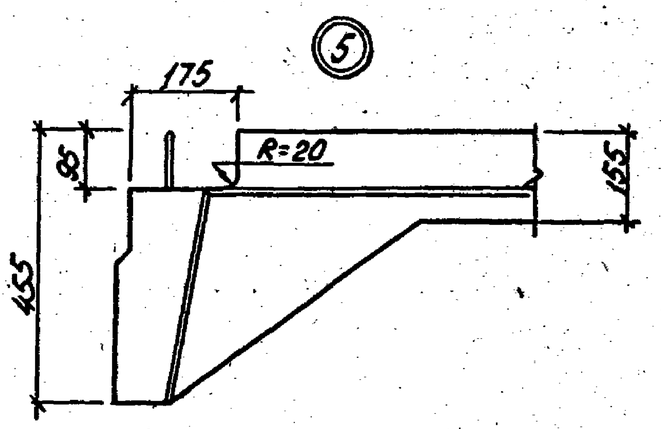


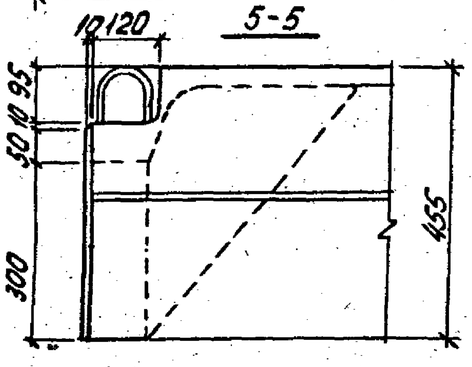


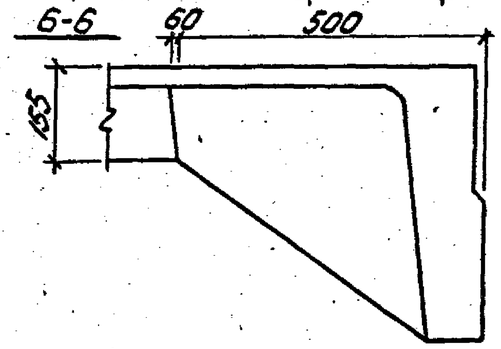


| | | | |
|---|---|---|---|
| Нач.отд. | Савуская | | |
| ГИП | Козлов | | |
| Рукер. | Дужак | | |
| Вед.инж. | Томутова | | |
| Ст.техн. | Сытник | | |
| Провер. | Дужак | | |

1.465.1-3/80.3-2ГЧ

Плита железобетонная с двумя проемами в полке размерами 2,7×2,6м. Габаритный чертеж

| Стад. | Масса | Масштаб |
|---|---|---|
| Р | 5,0 | |
| Лист 1 | Листов 3 | |

Киевский Промстройпроект

| Обозначение | Наименование |
|---|---|
| 1.465.1-3/80-3-2 | 1ПФ12-1АIVT-5 |
| -01 | 1ПФ12-2АIVT-5 |
| -02 | 1ПФ12-3АIVT-5 |
| -03 | 1ПФ12-1АVT-5 |
| -04 | 1ПФ12-2АVT-5 |
| -05 | 1ПФ12-3АVT-5 |
| -06 | 1ПФ12-4АVT-5 |
| -07 | 1ПФ12-1АтIVCT-5 |
| -08 | 1ПФ12-2АтIVCT-5 |
| -09 | 1ПФ12-3АтIVCT-5 |
| -10 | 1ПФ12-1АтVT-5 |
| -11 | 1ПФ12-2АтVT-5 |
| -12 | 1ПФ12-3АтVT-5 |
| -13 | 1ПФ12-4АтVT-5 |
| -14 | 1ПФ12-1АтVIT-5 |
| -15 | 1ПФ12-2АтVIT-5 |
| -16 | 1ПФ12-3АтVIT-5 |
| -17 | 1ПФ12-4АтVIT-5 |
| -18 | 1ПФ12-1АIIIBT-5 |
| -19 | 1ПФ12-2АIIIBT-5 |
| -20 | 1ПФ12-3АIIIBT-5 |
| -21 | 1ПФ12-4АIIIBT-5 |
| -22 | 1ПФ12-5АIIIBT-5 |
| -23 | 1ПФ12-1ВрIIT-5 |
| -24 | 1ПФ12-2ВрIIT-5 |
| -25 | 1ПФ12-3ВрIIT-5 |



| Обозначение | Наименование |
|---|---|
| 1.465.1-3/80.2-1-26 | 1ПФ12-4ВрIIT-5 |
| -27 | 1ПФ12-5ВрIIT-5 |
| -28 | 1ПФ12-1КТТ-5 |
| -29 | 1ПФ12-2КТТ-5 |
| -30 | 1ПФ12-3КТТ-5 |
| -31 | 1ПФ12-4КТТ-5 |
| -32 | 1ПФ12-5КТТ-5 |
| -33 | 1ПФ12-1АIVT-5Х |
| -34 | 1ПФ12-2АIVT-5Х |
| -35 | 1ПФ12-3АIVT-5Х |
| -36 | 1ПФ12-1АтVCKT-5 Х |
| -37 | 1ПФ12-2АтVCKT-5 Х |
| -38 | 1ПФ12-3АтVCKT-5 Х |
| -39 | 1ПФ12-4АтVCKT-5 Х |
| -40 | 1ПФ12-1АIIIBT-5 Х |
| -41 | 1ПФ12-2АIIIBT-5 Х |
| -42 | 1ПФ12-3АIIIBT-5 Х |
| -43 | 1ПФ12-4АIIIBT-5 Х |
| -44 | 1ПФ12-5АIIIBT-5 Х |

Обозначение плотности бетона в марках плит для агрессивных сред условно дано в виде значка „Х", который должен быть заменен буквами „Н" или „П" при привязке в проекте здания (см. п. 3.6 документа 1.465.1-3/80.0-ПЗ).

Инв. № подл. | Подпись и дата | Взам. инв. №

| Формат | Зона | Позиц. | Обозначение | Наименование | Кол. | Примечание |
|---|---|---|---|---|---|---|
| | | | Документация | | | |
| | | | | | | |
| А4 | | | 1.465.1-3/80. 3-ПЗ | Пояснительная записка | | |
| А3 | | | 1.465.1-3/80. 3-2ГЧ | Габаритный чертеж | | |
| А3 | | | 1.465.1-3/80. 3-2СБ | Сборочный чертеж | | |
| А3 | | | 1.465.1-3/80.0-ПЗ | Номенклатура и технические данные плит | | |
| А3 | | | 1.465.1-3/80.0-ВРС1 | Ведомость расхода стали на плиту | | |
| | | | | | | |
| | | | Сборочные единицы | | | |
| А4 | | 1 | 1.465.1-3/80. 4-0030-05 | Каркас плоский Кр18 | 4 | |
| А4 | | 2 | 1.465.1-3/80. 4-0100 | Каркас плоский Кр51 | 4 | |
| А4 | | 3 | 1.465.1-3/80. 4-0150 | Сетка арматурная С9 | 4 | |
| А4 | | 4 | 1.465.1-3/80. 4-0160 | Сетка арматурная С10 | 4 | |
| А4 | | 5 | 1.465.1-3/80. 4-0290 | Изделие закладное М16 | 8 | |

| | | | |
|---|---|---|---|
| Нач.отд. | Савуская | | 1.465.1-3/80.3-2 |
| ГИП | Козлов | | Плита железобетонная с двумя проемами в полке размерами 2,7×2,6 м |
| Рук.гр. | Дужак | | |
| Вед.инж. | Хомутова | | |
| Ст.техн. | Сытник | | |
| Провер. | Дужак | | |

| Стад. | Лист | Листов |
|---|---|---|
| Р | 1 | 8 |

Киевский Промстройпроект

| Формат | Зона | Для исполнения с порядковым номером 1) | Обозначение | Кол. | Примечание |
|---|---|---|---|---|---|
| | | Переменные данные | | | |
| | | | | | |
| | | Сборочные единицы | | | |
| А4 | | Поз.6 Каркас плоский Кр1, Кр2 | | | |
| | | от -00 до -30; | | | |
| | | от -33 до -44 | 1.465.1-3/80. 4-0010 | 2 | Кр1 |
| | | | | | |
| А4 | | -31; -32 | -01 | 2 | Кр2 |
| | | | | | |
| А4 | | Поз.7 Каркас плоский Кр3÷Кр7 | | | |
| | | -03; -10; -14; -18; -23; | | | |
| | | -36; -40 | 1.465.1-3/80. 4-0020 | 1 | Кр3 |
| | | | | | |
| | | -00; -04; -07; -11; -15; | | | |
| | | -16; -19; -20; -24; -25; | | | |
| | | -28; -29; -33; -37; -41; -42 | -01 | 1 | Кр4 |
| | | | | | |
| | | -01; -02; -05; -06; -08; | | | |
| | | -09; -12; -13; -21; -22; | | | |
| | | -26; -30; -34; -35; -38; | | | |
| | | -39; -43; -44 | -02 | 1 | Кр5 |
| | | | | | |
| | | -17; -27; -31 | | | |
| | | | -03 | 1 | Кр6 |
| | | -32 | | | |
| | | | -04 | 1 | Кр7 |
| А4 | | Поз.8 Каркас плоский Кр8÷Кр12 | | | |
| | | -03; -10; -14; -18; -23; | | | |
| | | -36; -40 | 1.465.1-3/80. 4-0020-05 | 4 | Кр8 |

Инв.№ подл. | Подпись и дата | Взам.инв.№

| Формат | Зона | Для исполнения с порядковым номером 1 | Обозначение | Кол. | Примечания |
|---|---|---|---|---|---|
| | | -00; -04; -07; -11; -15; | | | |
| | | -16; -19; -20; -24; -25; | | | |
| | | -28; -29; -33; -37; -41; -42 | 1.465.1-3/80. 4-0020-06 | 4 | Кр9 |
| | | -01; -02; -05; -06; -08; | | | |
| | | -09; -12; -13; -21; -22; | | | |
| | | -26; -30; -34; -35; -38; | | | |
| | | -39; -43; -44 | -07 | 4 | Кр10 |
| | | -17; -27; -31 | -08 | 4 | Кр11 |
| | | -32 | -09 | 4 | Кр12 |
| А4 | | Поз.9 Каркас плоский Кр13÷Кр17 | | | |
| | | -03; -10; -14; -18; -23; | | | |
| | | -36; -40 | 1.465.1-3/80. 4-0030 | 2 | Кр13 |
| | | -00; -04; -07; -11; -15; | | | |
| | | -16; -19; -20; -24; -25; | | | |
| | | -28; -29; -33; -37; -41; | | | |
| | | -42 | -01 | 2 | Кр14 |
| | | -01; -02; -05; -06; -08; | | | |
| | | -09; -12; -13; -21; -22; | | | |
| | | -26; -30; -34; -35; -38; | | | |
| | | -39; -43; -44 | -02 | 2 | Кр15 |
| | | -17; -27; -31 | -03 | 2 | Кр16 |





| Формат | Зона | Для исполнения с порядковым номером 1 | Обозначение | Кол | Примечание |
|---|---|---|---|---|---|
| | | -32 | 1.465.1-3/80. 4-0030-04 | 2 | Кр17 |
| А4 | | Поз. 10 Сетка арматурная С7, С8 | | | |
| | | от -00 до -26; -28; -29; -30 | | | |
| | | от -33 до -44 | 1.465.1-3/80. 4-0140 | 4 | С7 |
| | | -27; -31; -32 | -01 | 4 | С8 |
| А4 | | Поз. 11 Сетка арматурная С11÷С15; С11А; С14А; С15А | | | |
| | | -03; -10; -14; -18 | 1.465.1-3/80. 4-0170 | 2 | С11 |
| | | -00; -04; -07; -11; -15; | | | |
| | | -19; -23; -24 | -01 | 2 | С12 |
| | | -16; -28; -29 | -02 | 2 | С13 |
| | | -01; -05; -08; -12; -20; | | | |
| | | -21; -25; -26; -30; -31 | -03 | 2 | С14 |
| | | -02; -06; -09; -13; -17; | | | |
| | | -22; -27; -32 | -04 | 2 | С15 |
| | | -33; -36; -37; -40; -41 | -05 | 2 | С11А |
| | | -34; -38; -42; -43 | -06 | 2 | С14А |
| | | -35; -39; -44 | -07 | 2 | С15А |

Инв. № подл. | Подпись и дата | Взам. инв. №

| Формат | Зона | Для исполнения с порядковым номером 1 | Обозначение | Кол. | Примечания |
|---|---|---|---|---|---|
| А4 | | Поз.12 Сетка арматурная С16÷С20; С16А; С19А; С20А | | | |
| | | -03; -10; -14; -18 | 1.465.1-3/80. 4-0180 | 1 | С16 |
| | | -00; -04; -07; -11; -15; -19; -23; -24 | -01 | 1 | С17 |
| | | -16; -28; -29 | -02 | 1 | С18 |
| | | -01; -05; -08; -12; -20; -21; -25; -26; -30; -31 | -03 | 1 | С19 |
| | | -02; -06; -09; -13; -17; -22; -27; -32 | -04 | 1 | С20 |
| | | -33; -36; -37; -40; -41 | -05 | 1 | С16А |
| | | -34; -38; -42; -43 | -06 | 1 | С19А |
| | | -35; -39; -44 | -07 | 1 | С20А |
| А4 | | Поз.13 Изделие закладное М1-1; М3-1; М5-1; М7-1 | | | |
| | | от -00 до -22; -29; от -33 до -55; -61; от -66 до -89 | 1.465.1-3/80. 4-0220 | 2 | М1-1 |
| | | от -23 до -27; от -56 до -60 | 1.465.1-3/80. 4-0230 | 2 | М3-1 |







| Формат | Зона | Для исполнения с порядковым номером 1 | Обозначение | Кол | Примечание |
|---|---|---|---|---|---|
| | | -31; -32; -62; -63 | 1.465.1-3/80. 4-0230-04 | 2 | М5-1 |
| | | -28; -30; -64; -65 | 1.465.1-3/80. 4-0240 | 2 | М7-1 |
| А4 | | Поз.14 Изделие закладное М1-2; М3-2; М5-2; М7-2 | | | |
| | | от -00 до -22; -29; от -33 до -55; -61; от -66 до -89 | 1.465.1-3/80. 4-0220-01 | 2 | М1-2 |
| | | от -23 до -27; от -56 до -60 | 1.465.1-3/80. 4-0230-01 | 2 | М3-2 |
| | | -31; -32; -62; -63 | -05 | 2 | М5-2 |
| | | -28; -30; -64; -65 | 1.465.1-3/80. 4-0240-01 | 2 | М7-2 |
| | | **Детали** | | | |
| А4 | | Поз.15 Стержень напрягаемый | | | |
| | | -00; -33 | 1.465.1-3/80. 4-0001 | 4 | СТН1 |
| | | -01; -34 | -01 | 4 | СТН2 |
| | | -02; -35 | -02 | 4 | СТН3 |
| | | -07 | -03 | 4 | СТН4 |
| | | -08 | -04 | 4 | СТН5 |
| | | -09 | -05 | 4 | СТН6 |
| | | -03 | -09 | 2 | СТН10 |
| | | -04 | -10 | 2 | СТН11 |
| | | -05 | -08 | 4 | СТН9 |
| | | -06 | -09 | 4 | СТН10 |
| | | -10 | -13 | 2 | СТН14 |
| | | -11 | -14 | 2 | СТН15 |

Инв.№ подл. | Подпись и дата | Взам.инв.№

| Формат | Зона | Для исполнения с порядковым номером[1] | Обозначение | Кол. | Примечания |
|---|---|---|---|---|---|
| | | -12 | -15 | 2 | СТН16 |
| | | -13 | -13 | 4 | СТН14 |
| | | -14 | -22 | 2 | СТН23 |
| | | -15 | -23 | 2 | СТН24 |
| | | -16 | -24 | 2 | СТН25 |
| | | -17 | -22 | 4 | СТН23 |
| | | -18; -40 | -29 | 2 | СТН30 |
| | | -19; -41 | -30 | 2 | СТН31 |
| | | -20; -42 | -28 | 4 | СТН29 |
| | | -21; -43 | -28 | 2 | СТН29 |
| | | | -29 | 2 | СТН30 |
| | | -22; -44 | -29 | 4 | СТН30 |
| | | -23; | -31 | 24 | СТН32 |
| | | -24; | -31 | 28 | СТН32 |
| | | -25; | -31 | 32 | СТН32 |
| | | -26 | -31 | 36 | СТН32 |
| | | -27 | -31 | 42 | СТН32 |
| | | -29 | -32 | 4 | СТН33 |
| | | -31 | -32 | 6 | СТН33 |
| | | -32 | -32 | 8 | СТН33 |
| | | -28 | -33 | 6 | СТН34 |
| | | -30 | -33 | 8 | СТН34 |
| | | - | -18 | 2 | СТН19 |
| | | -37 | -19 | 2 | СТН20 |
| | | -38 | -20 | 2 | СТН21 |
| | | -39 | -18 | 4 | СТН19 |



| Формат | Зона | Для исполнения с порядковым номером[1] | Обозначение | Кол | Примечание |
|---|---|---|---|---|---|
| | | Материалы | | | |
| | | | Бетон | | |
| | | -00; -07; -18; -19; -23; | | | |
| | | -33; -40; -41 | М300 | 2,1 | $м^3$ |
| | | | | | |
| | | -01; -08; -20; -24; -25; | | | |
| | | -34; -42 | М350 | 2,1 | $м^3$ |
| | | | | | |
| | | -03; -04; -05; -10; -11; | | | |
| | | -12; -21; -26; -36; | | | |
| | | -37; -38; -43 | М400 | 2,1 | $м^3$ |
| | | | | | |
| | | -02; -06; -09; -13; -14; | | | |
| | | -15; -16; -17; -22; -28; -29 | | | |
| | | -31; -35; -39; -44 | М450 | 2,1 | $м^3$ |
| | | | | | |
| | | -27; -30; -31 | М500 | 2,1 | $м^3$ |
| | | | | | |
| | | -32 | М600 | 2,1 | $м^3$ |

[1] Основное исполнение, не имеющее порядкового номера, обозначено „00".

Инв. № подл. | Подпись и дата | Взам. инв. №



18061-01 23 Формат А4

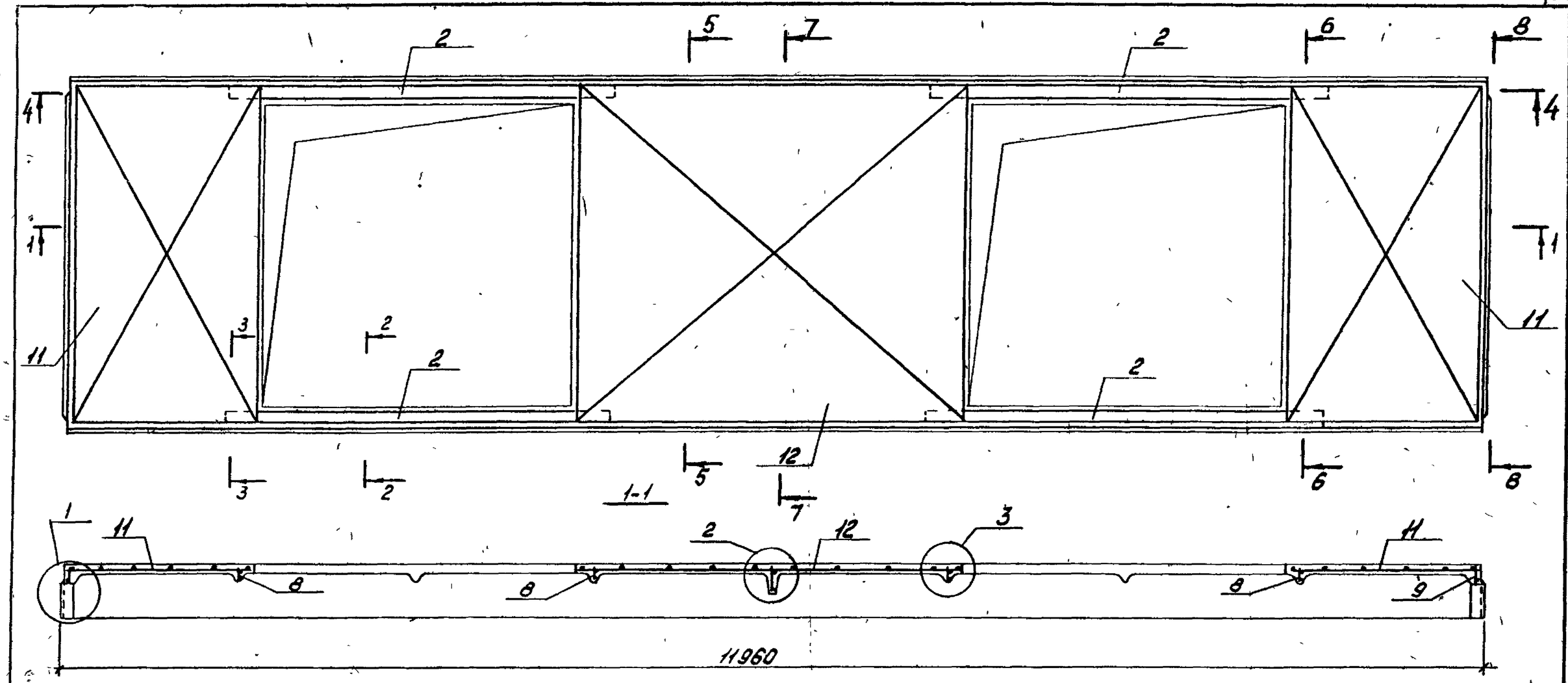


2-2

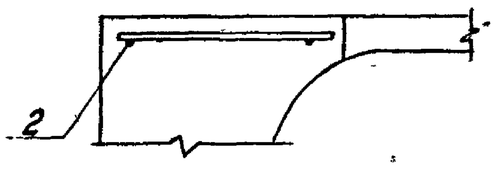


3-3

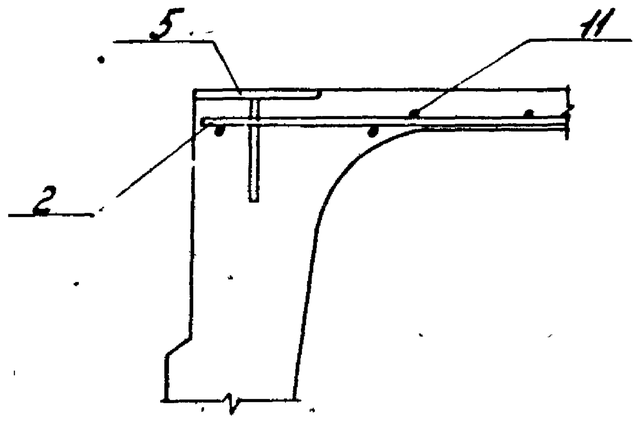


| | | | | |
|---|---|---|---|---|
| Нач.отд. | Савуская | Савуская | | 1.465.1-3/80.3-2СБ |
| ГИП | Козлов | | Плита железобетонная с двумя проемами в полке размерами 2,7х2,6м. Сборочный чертеж | Стадия: Р; Масса: ; Масштаб: |
| Рук.гр. | Дужак | Дужак | | Лист 1; Листов 5 |
| Вед.инж. | Гомутова | | | Киевский Промстройпроект |
| Ст.тех. | Сытник | | | |
| Провер. | Дужак | Дужак | | |

4-4

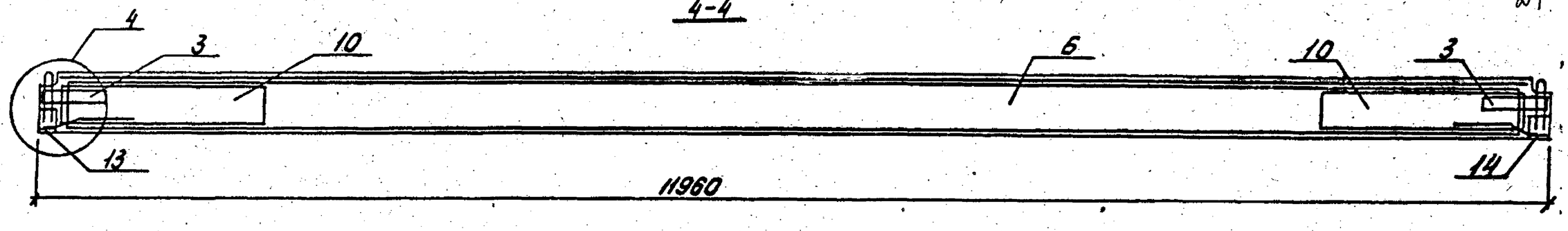


5-5

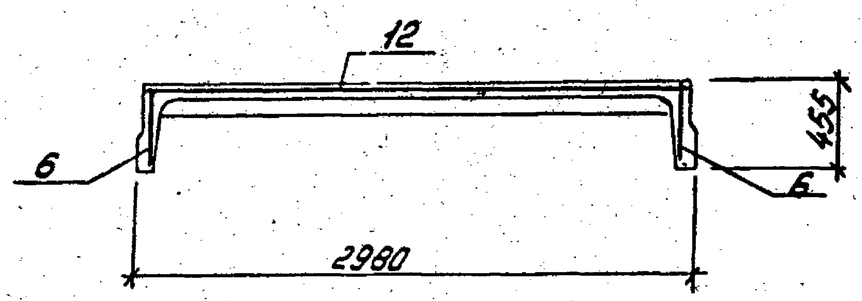


6-6

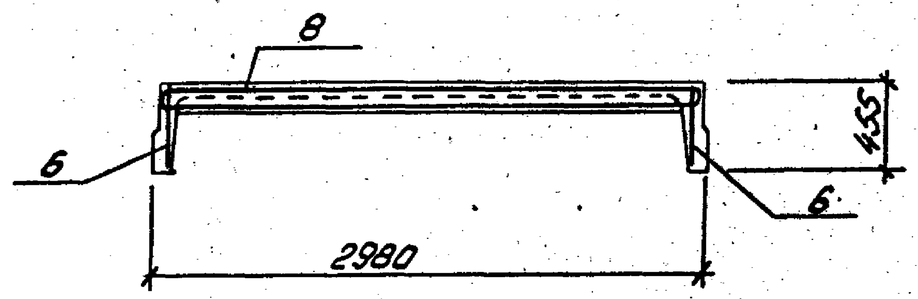


7-7

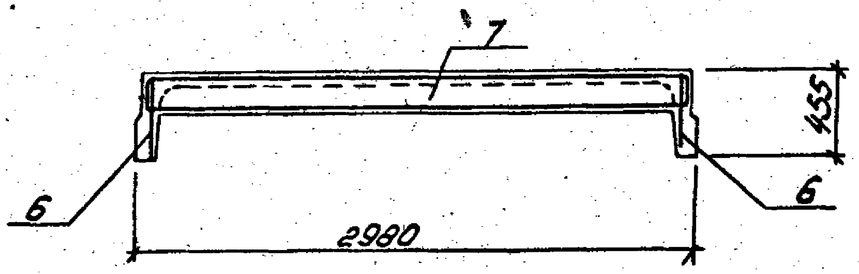


8-8

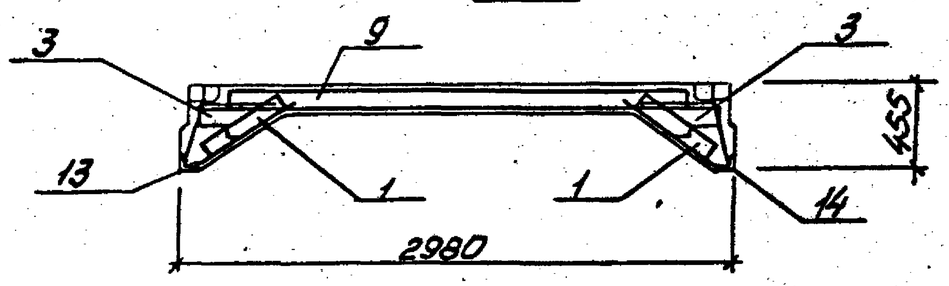


1

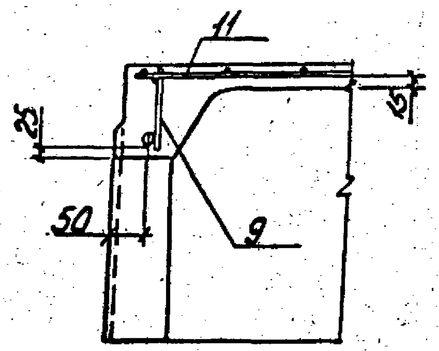


2

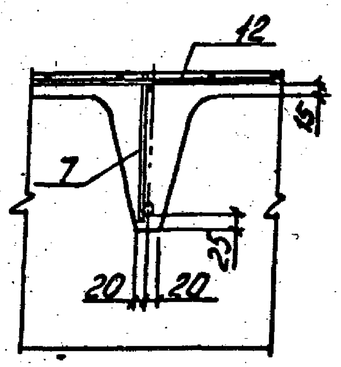


3

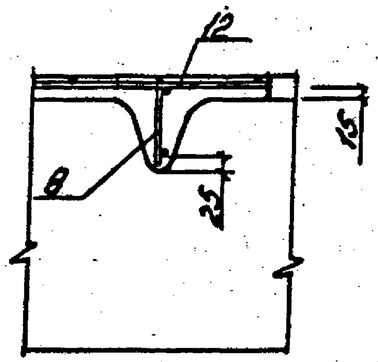

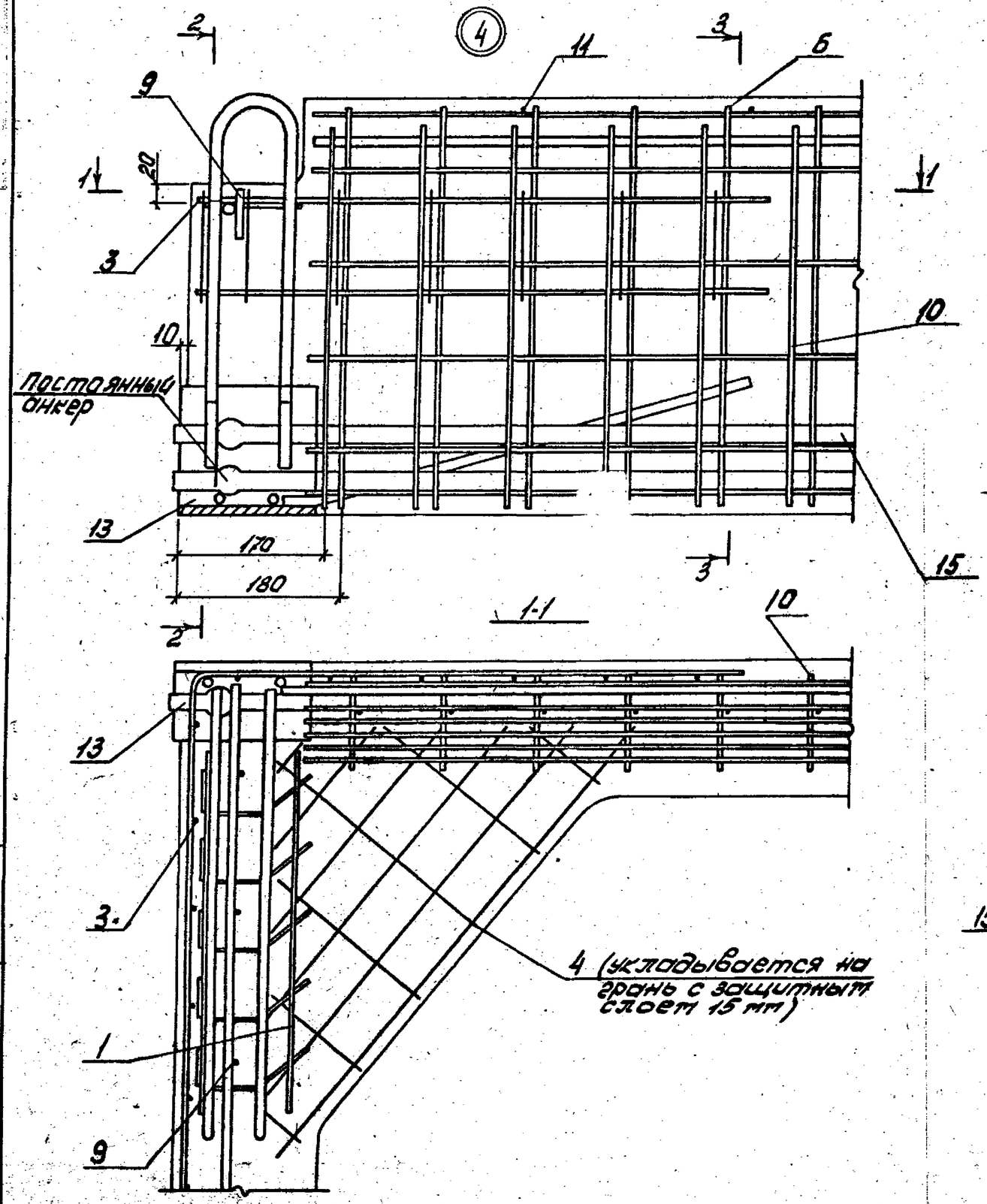


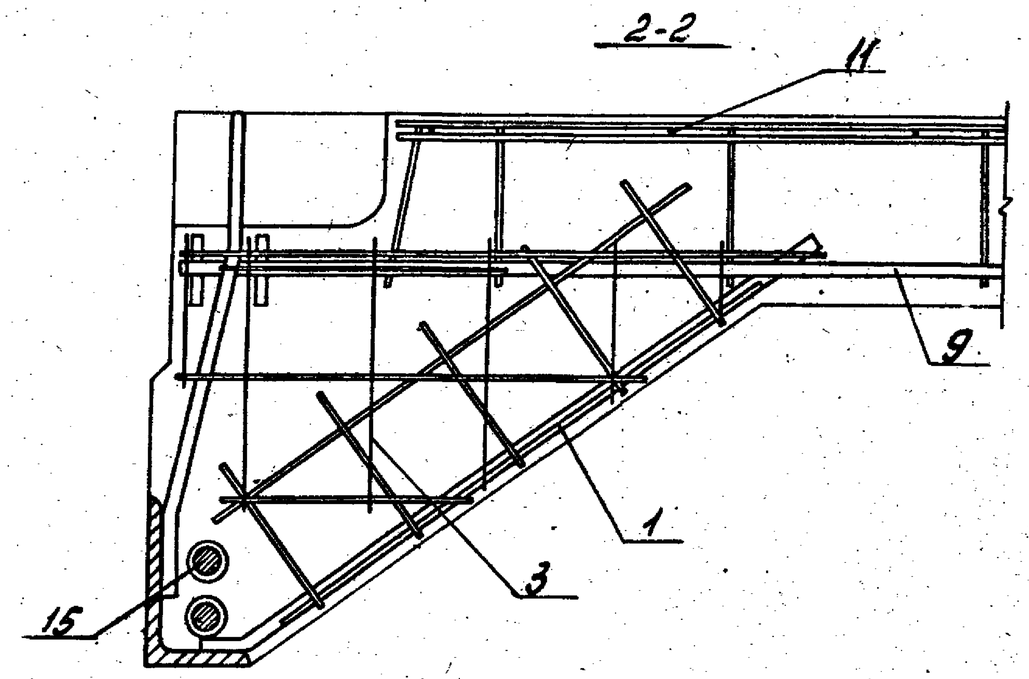


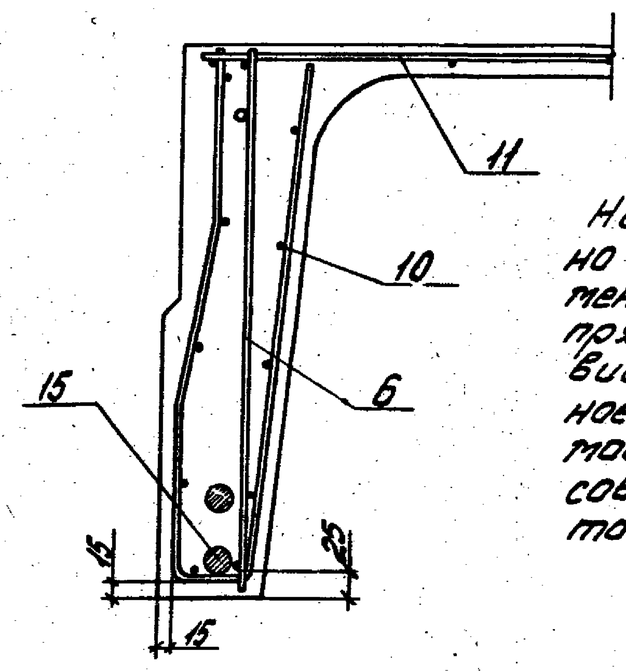


На заданном листе условно показан вариант с применением стержневой напрягаемой арматуры в виде 2-х стержней; реальное положение напрягаемой арматуры всех классов приведено на листах 4-5.

1ПФ12-1АⅤ-Т

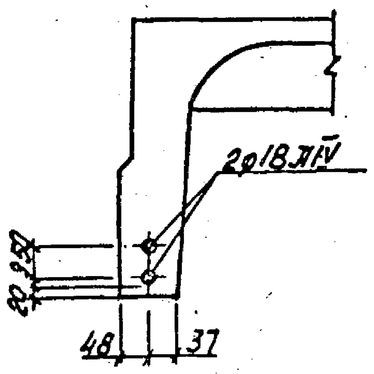


1ПФ12-2А-ⅠⅤТ

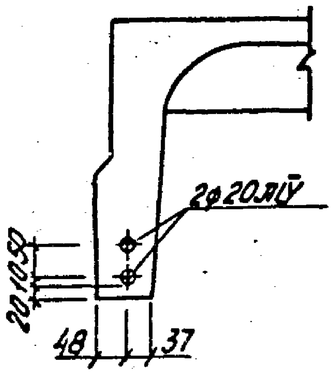


1ПФ12-3АⅠⅤТ

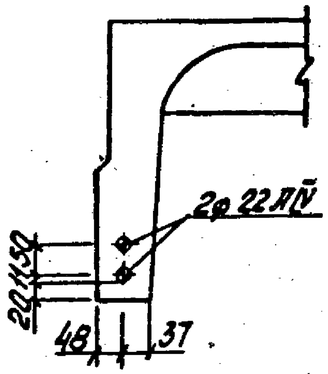


1ПФ12-1АтⅤСТ

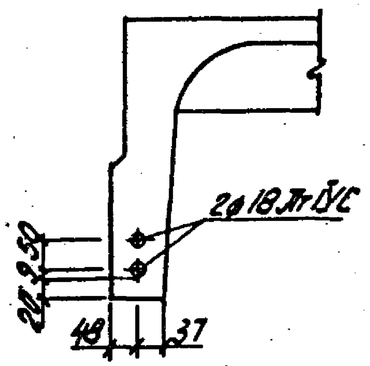


1ПФ12-2АтⅤСТ

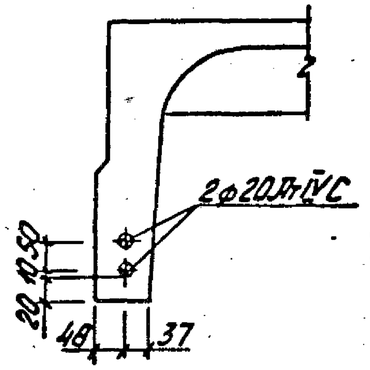


1ПФ12-3АтⅤСТ

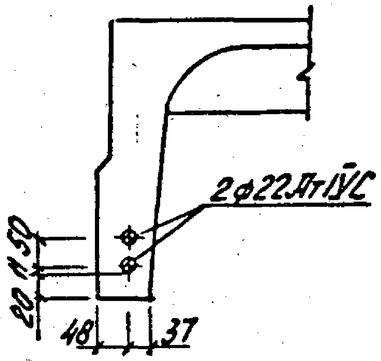


1ПФ12-1АⅤТ
1ПФ12-1АтⅤТ

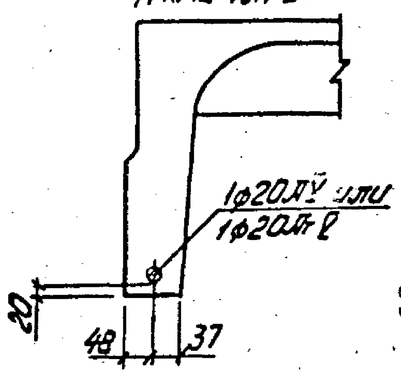


1ПФ12-2АⅤТ
1ПФ12-2АтⅤТ

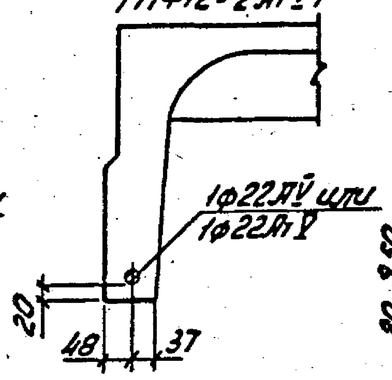


1ПФ12-3АⅤТ

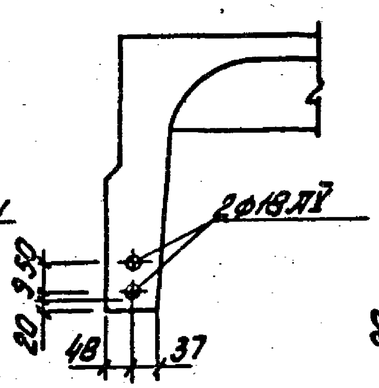


1ПФ12-3АтⅤТ

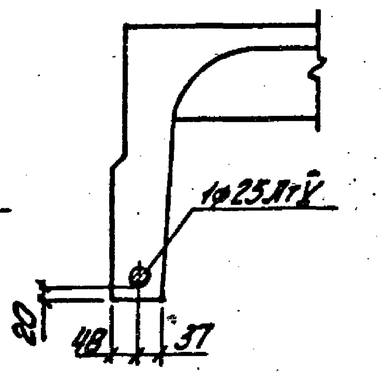


1ПФ12-4АⅤТ
1ПФ12-4АтⅤТ

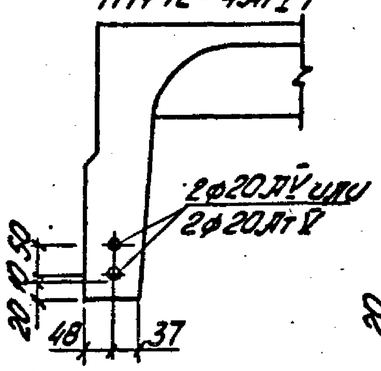


1ПФ12-1АтⅤСКТ-Х

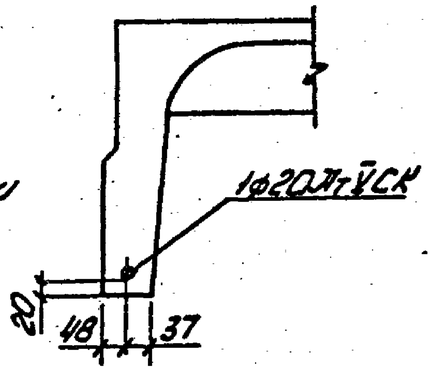


1ПФ12-2АтⅤСКТ-Х

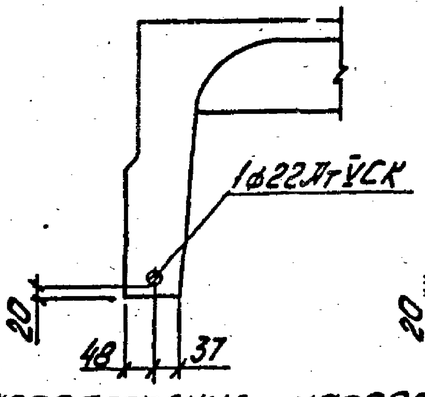


1ПФ12-3АтⅤСКТ-Х

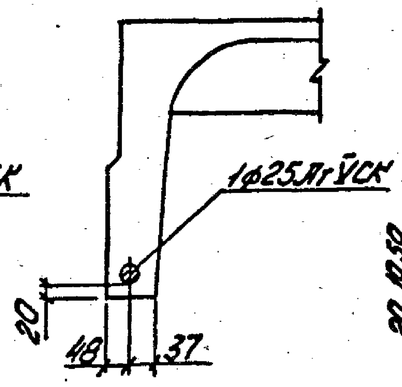


1ПФ12-4АтⅤСКТ-Х

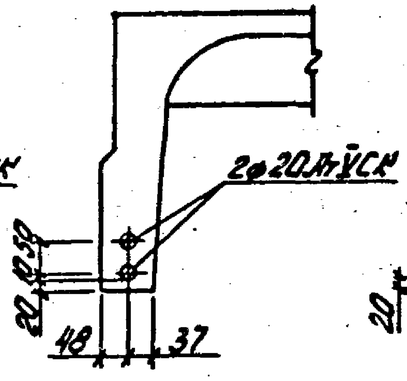


1ПФ12-1АтⅥТ

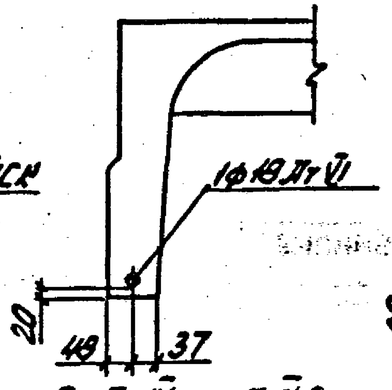


1ПФ12-2АтⅥТ

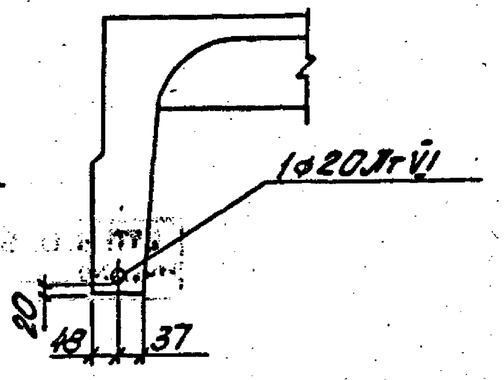


Расположение напрягаемой арматуры из стали классов А-Ⅳ и А-ⅡВ в плитах, применяемых в зданиях со слабо- и среднеагрессивным воздействием газовой среды, принимать аналогично приведенному для плит, применяемых в зданиях с неагрессивным воздействием газовой среды.

1ПФ12-3АтVI Т

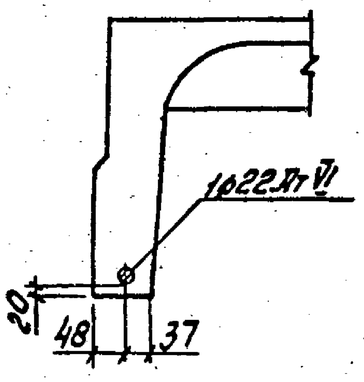


1ПФ12-4АтVI Т

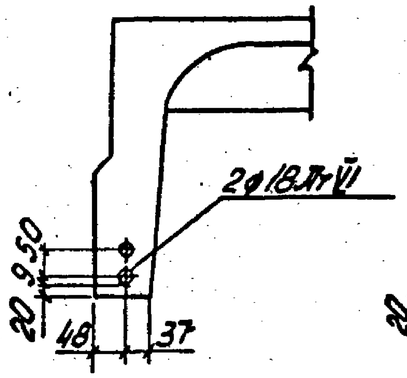


1ПФ12-1АIIIВТ

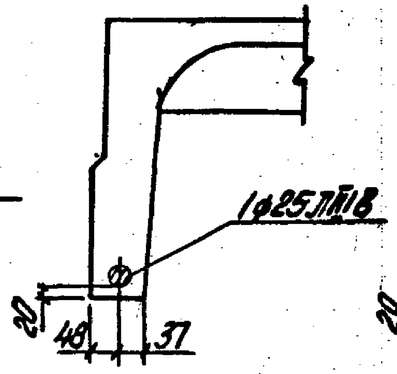


1ПФ12-2АIIIВТ

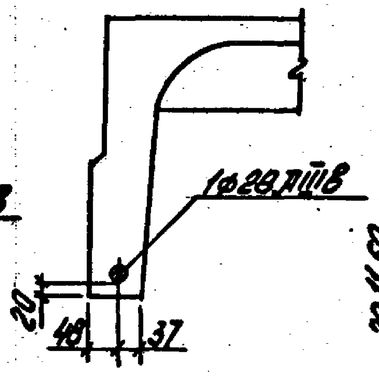


1ПФ12-3АIIIВТ

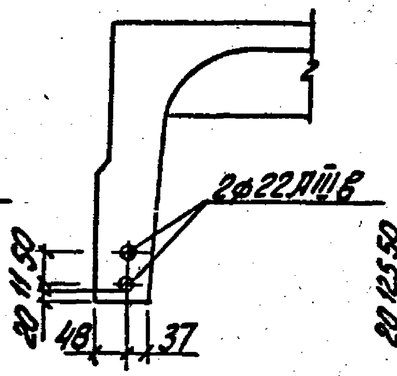


1ПФ12-4АIIIВТ

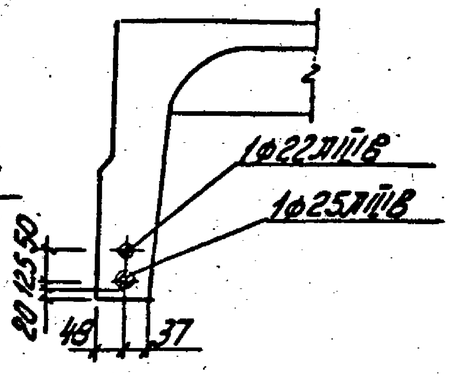


1ПФ12-5АIIIВТ

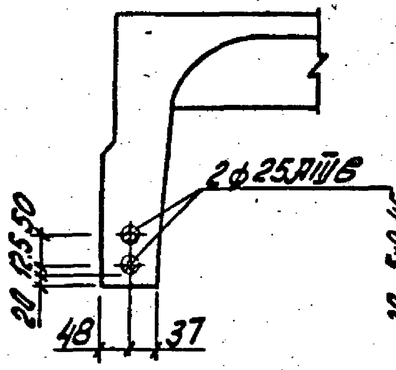


1ПФ12-18рII Т

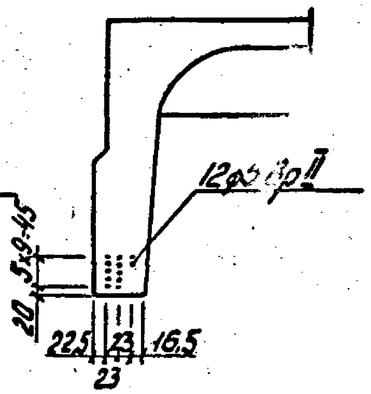


1ПФ12-2ВрII Т

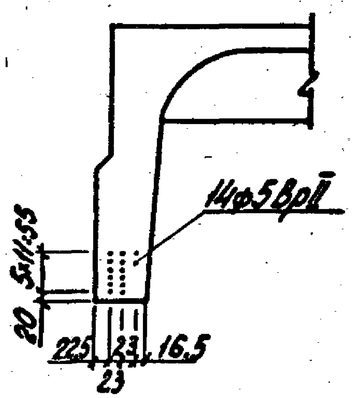


1ПФ12-3ВрII Т

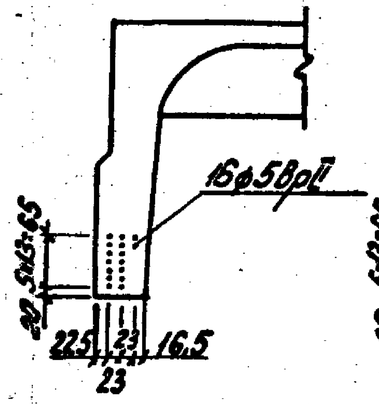


1ПФ12-4ВрII Т

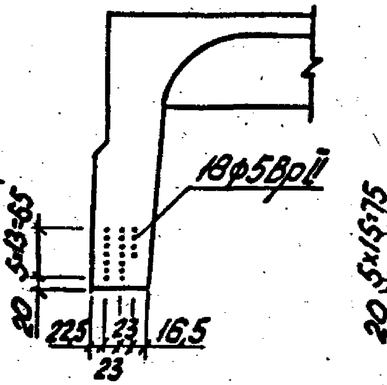


1ПФ12-5ВрII Т

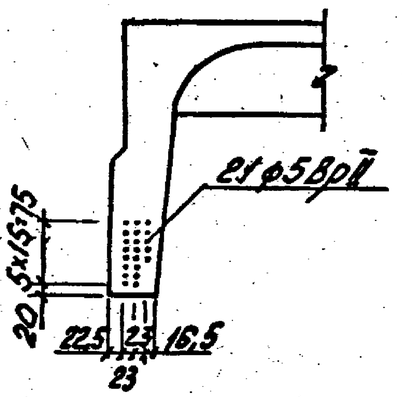


1ПФ12-1К7Т

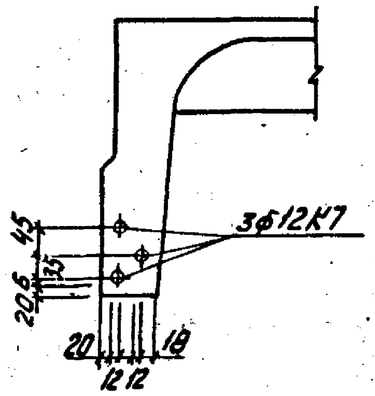


1ПФ12-2К7Т

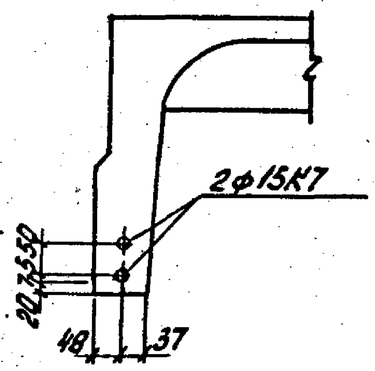


1ПФ12-3К7Т

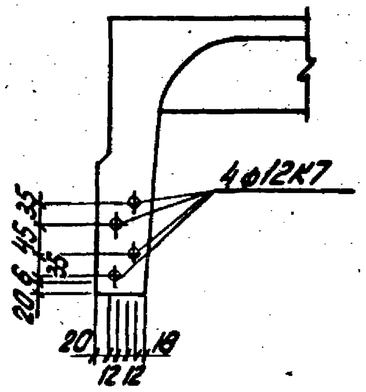


1ПФ12-4К7Т

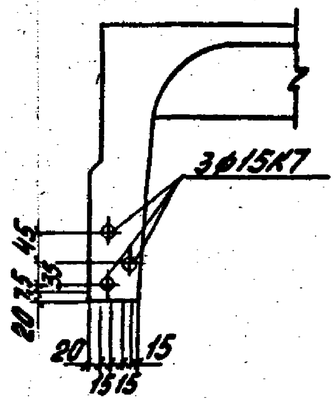

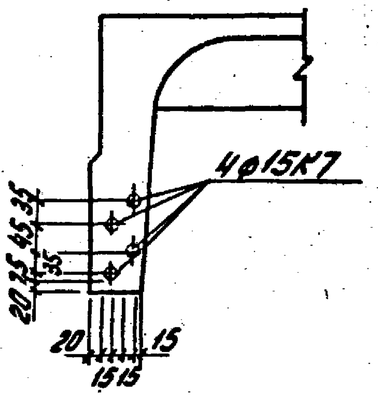
1ПФ12-5К7Т