ГОСУДАРСТВЕННЫЙ КОМИТЕТ СОВЕТА МИНИСТРОВ СССР ПО ДЕЛАМ СТРОИТЕЛЬСТВА
(ГОССТРОЙ СССР)

ТИПОВЫЕ КОНСТРУКЦИИ И ДЕТАЛИ ЗДАНИЙ И СООРУЖЕНИЙ

СЕРИЯ КЭ-01-49

СБОРНЫЕ ЖЕЛЕЗОБЕТОННЫЕ КОЛОННЫ ПРЯМОУГОЛЬНОГО СЕЧЕНИЯ ДЛЯ ОДНОЭТАЖНЫХ ПРОИЗВОДСТВЕННЫХ ЗДАНИЙ

ВЫПУСК V

ДОПОЛНИТЕЛЬНЫЕ МАРКИ КОЛОНН

РАБОЧИЕ ЧЕРТЕЖИ

РАЗРАБОТАН
ГПИ ПРОМСТРОЙПРОЕКТ
СОВМЕСТНО
С НИИЖБ ГОССТРОЯ СССР

ЦЕНТРАЛЬНЫЙ ИНСТИТУТ ТИПОВЫХ ПРОЕКТОВ
МОСКВА

УТВЕРЖДЕНЫ и ВВЕДЕНЫ в ДЕЙСТВИЕ
ПРОТОКОЛОМ ГОССТРОЯ СССР
ОТ 26/III-1968г

9689 2

Пояснительная записка

1. Выпуск V содержит рабочие чертежи сборных железобетонных колонн, разработанных дополнительно к имеющимся в I, II и III выпусках серии КЭ-01-49, в результате пересчета колонн указанных выпусков по нормам СН и П 1962 г., а также дополнительные марки колонн для бескрановых зданий с пролетами 3 м.
2. Колонны V выпуска разработаны с сохранением всех опалубочных размеров соответствующих им колонн I-III выпусков и отличаются от них только армированием или повышенной маркой бетона.
3. Габаритные схемы зданий, в которых применяются колонны настоящего выпуска, нагрузки, расчетные положения, принятые в расчете, расчетные схемы колонн и ключи для подбора колонн приведены в выпуске IV данной серии.
4. В соответствии с разъяснением НИИЖБ (письмо №2-1461 от 19 марта 1965 г.) - глубина заделки арматуры колонн из стали класса А-III в фундаменты принята при марке бетона „200" не менее 30d и при марках бетона „300" и „400" не менее 25d.
5. Условия применения, изготовления, хранения, транспортировки и монтажа колонн изложены в пояснительной записке IV выпуска.
6. Марки колонн настоящего выпуска состоят из букв КП, римской цифры V, соответствующей номеру данного выпуска, в котором помещены рабочие чертежи колонн и порядкового номера колонны, являющегося продолжением соответствующих порядковых номеров колонн I, II и III выпусков данной серии.

Технико-экономические показатели на одну колонну.

Колонны для зданий с подвесным потолком или подвесным транспортом

Марка колонны	Вес т	Марка бетона	Сечение мм (h×b)	Объем бетона м³	Расход стали кг
КПV-26	2.8	300	400×400	1.1	213.9
КПV-27	3.2	400	400×400	1.3	299.5
КПV-28	3.0	300	400×400	1.2	212.4
КПV-58	4.3	300	500×500	1.7	235.1
КПV-59	5.0	400	500×500	2.0	315.8
КПV-60	5.8	300	500×500	2.3	323.8
КПV-61	5.8	300	500×500	2.3	352.0
КПV-62	7.0	400	500×600	2.8	373.2
КПV-63	7.0	400	500×600	2.8	347.2
КПV-64	6.5	400	500×500	2.6	444.7
КПV-65	6.5	400	500×500	2.6	485.0
КПV-66	7.9	400	500×600	3.15	545.2
КПV-67	7.35	400	500×600	2.94	324.3
КПV-68	7.9	400	500×600	2.8	360.2
КПV-69	5.5	300	500×600	2.22	216.8
КПV-70	5.5	300	500×600	2.22	262.3
КПV-71	6.1	300	500×600	2.43	215.7
КПV-72	6.1	300	500×600	2.43	250.0
КПV-73	6.1	300	500×600	2.43	294.0
КПV-74	5.8	400	500×500	2.33	404.4
КПV-75	6.5	400	500×600	2.6	294.1
КПV-76	7.0	400	500×600	2.8	308.9
КПV-77	5.0	300	500×500	2.0	254.2

Колонны для зданий, оборудованных мостовыми кранами

Марка колонны	Вес т	Марка бетона	Нижнее сечение мм (h×b)	Объем бетона м³	Расход стали кг
КПV-42	7.0	200	600×400	2.79	436.4
КПV-43	7.1	200	800×400	2.84	405.6
КПV-44	8.0	200	800×400	3.22	436.0
КПV-45	10.1	200	800×400	4.05	573.3
КПV-46	12.4	300	800×500	4.97	624.1
КПV-47	11.6	200	800×500	4.62	729.4
КПV-48	13.0	300	800×500	5.18	618.[illegible]

ГИП	КЭ-1	Новоженин		
Гл. констр.		Авраменко		
Гл. инж. пр.		Григорьев		
Дата выпуска		Январь		1968 г.

ПРОМСТРОЙПРОЕКТ г. Москва

ТК 1968	Пояснительная записка и технико-экономические показатели колонн.	КЭ-01-49	
		Выпуск V	Лист 6

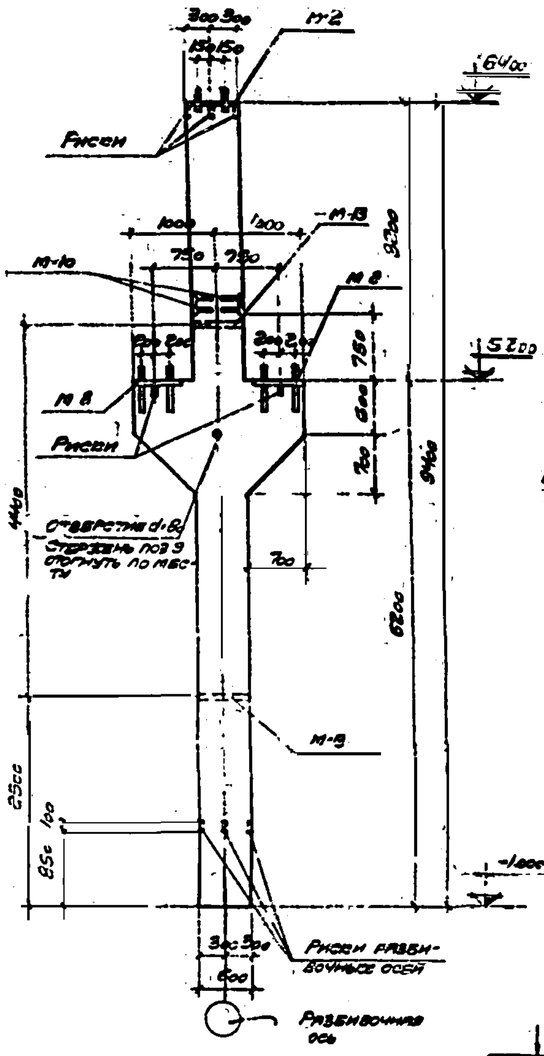

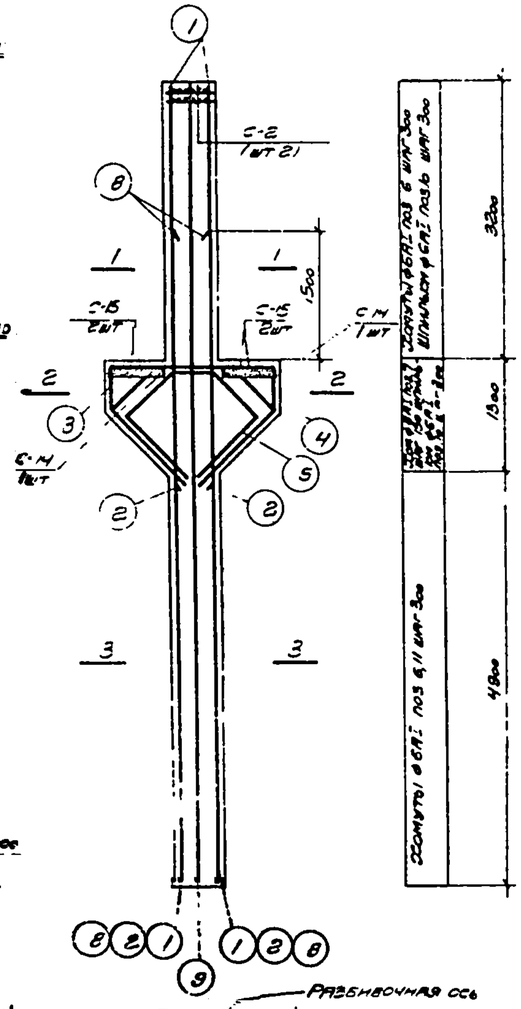

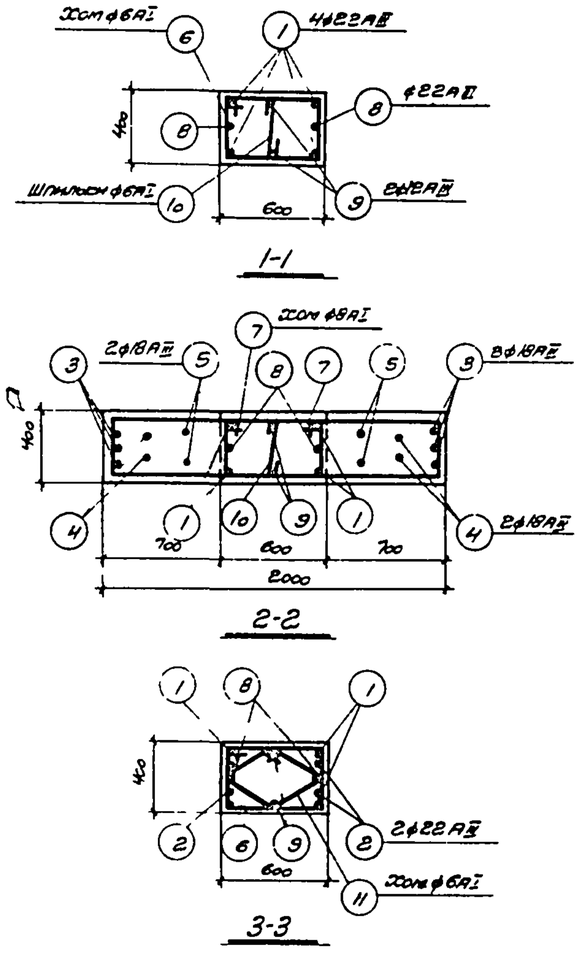

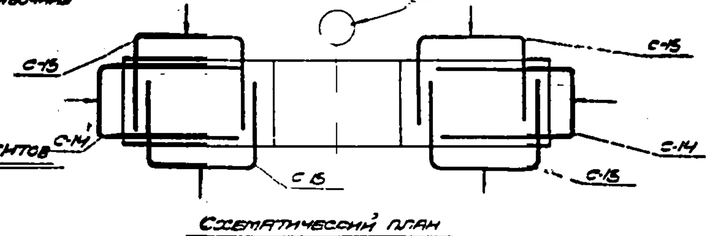

Схематический план установки сеток

Спецификация арматуры на одну колонну

Марка колонны	Поз	Эскиз	ф мм	Длина мм	Кол шт	Общая длина м.
КП V-42	1	9970	22АIII	9970	4	39,5
	2	4800	22АIII	4800	4	19,2
	3	190 540 540 825 170 1170 830	18АIII	5330	3	15,99
	4	490 930 540 730 820 210 1210 860	18АIII	4810	2	9,62
	5	705 500 770 820 730 1030 1030 730	18АIII	4550	2	9,10
	6	610 340 420 540	6АI	1910	28	53,5
	7	130 340 Загнуть по месту 1660	8АI	3310	1	5,96
	8	7670	22АIII	7670	2	15,3
	9	9350	12АIII	9350	2	18,7
	10	340	6АI	490	16	7,8
	11	270 390 270	6АI	1430	17	24,3

Выборка закладных элементов на одну колонну

Марка колонны	Марка закл. элем.	Кол. шт	№ листа
КП V-42	М-2	1	42, 43, 44 вып I
	М-8	2	
	М-10	2	
	М-13	2	
	С-2	2	
	С-15	4	27 вып I
	С-14	2	

Выборка стали на одну колонну

Марка колонны	Горячекатаная сталь по ГОСТ 5781-61									Сталь прокатная ВСТ 3кп ГОСТ 380-60*					Расход стали кг
	Класса А-I				Класса А-II										
	ф мм			Итого кг	ф мм				Итого кг	Профиль				Итого кг	
	6	8	20		8	12	18	22		Б.8	Лист 8х50	Лист 14х8	Лист 14х14		
КП V-42	22,8	23,5	12,4	58,7	9,9	24,9	69,3	214,8	318,9	52,7	5,8	0,1	0,2	58,8	436,4

Технико-экономические показатели на одну колонну

Марка колонны	Вес т	Марка бетона	Объем бетона м³	Расход стали кг
КП V-42	7,0	200	2,79	436

Примечания

1. Детали колонн с закладными элементами помещены на листе 39 выпуск I.
2. Сетки С-15, С-14 смотрите на листе 27 вып V.

ТК 1968	Колонна КП V-42	ЕЭ-01-45 Выпуск V Лист 1

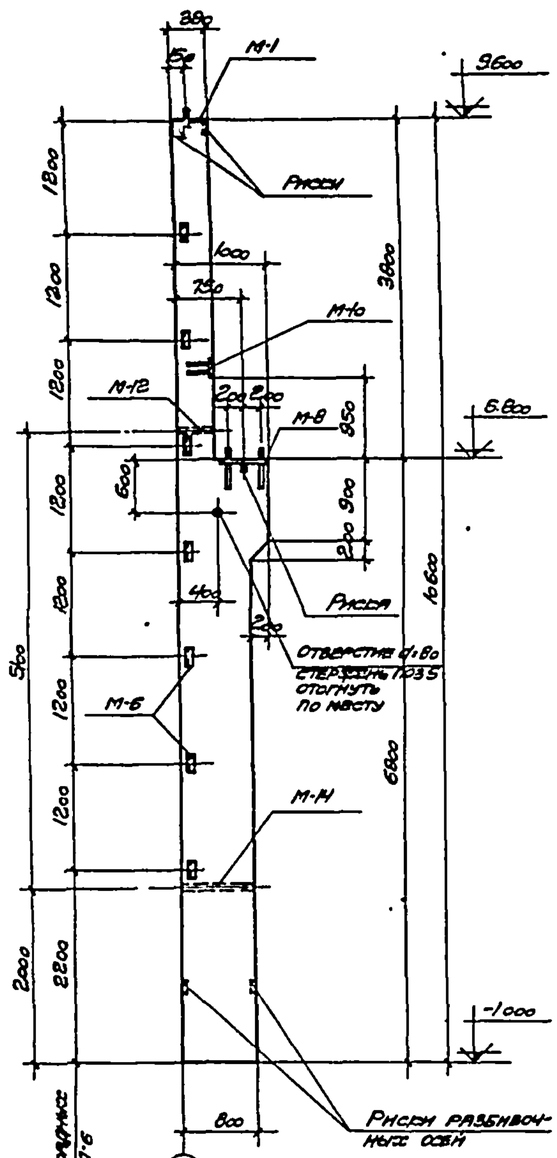

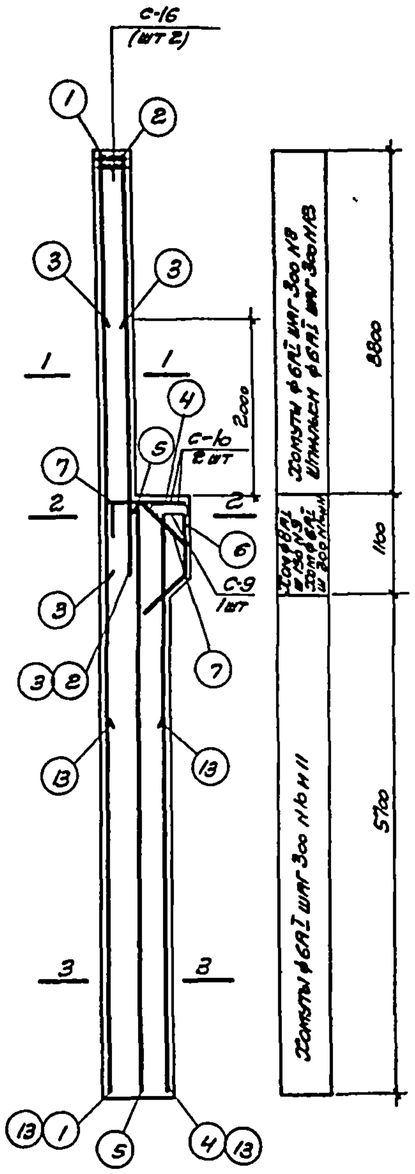

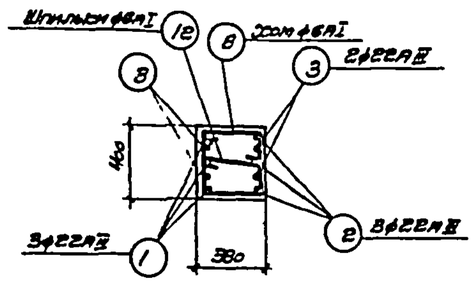

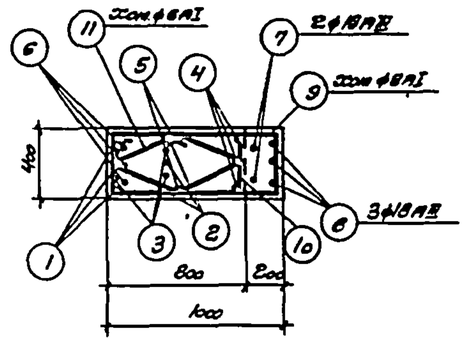

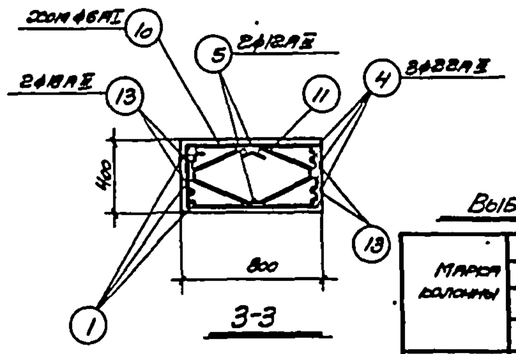

Спецификация арматуры на одну колонну

Марка колонны	N поз	Эскиз	ф мм	Длина мм	Кол шт	Общая длина м
КП V-43	1	10570	22AIII	10570	3	21,7
	2	4700	22AIII	4700	3	14,1
	3	2900	22AIII	2900	4	11,6
	4	6750	22AIII	6750	3	20,3
	5	6750	12AIII	6750	2	13,5
	6	920; 400; 850; 430; 320	18AIII	2660	3	7,98
	7	980; 540; 210; 490; 320	18AIII	1945	2	3,89
	8	400; 340; 320; 410	6AI	1470	13	19,1
	9	1010; 340; 1360; Загнуть по месту	6AI	2710	8	21,7
	10	820; 340; 740; 410	6AI	2310	24	55,4
	11	480; 430; 410; 410; 170; 370	6AI	1790	23	41,2
	12	320	6AI	470	13	6,1
	13	4200	18AIII	4200	4	16,8

Выборка стали на одну колонну

Марка колонны	Горячекатаная сталь по ГОСТ 5781-81 Класса А-I ф, мм 6	8	20		Итого кг	Класса А-II ф, мм 8	12	18	22	Итого кг	Сталь прокатная в ст 3 кп по ГОСТ 380-60* Профиль 63×8	160×6	Швеллер № 16а	Двутавр № 27а	Двутавр № 27б	Итого кг	Расход стали кг
КП V-43	27,1	8,6	6,2		41,9	7,7	20,2	57,4	23,5	81,15	32,4	15,4	5,8	9,1	9,2	47,9	407,2

Выборка закладных элементов на одну колонну

Марка колонны	Марка закл элем	Кол шт	N листа
КП V-43	М-1	1	Листы 42, 43, 44 вып I
	М-6	8	
	М-8	1	
	М-10	1	
	М-12	1	
	М-14	1	
	С-9	1	Лист 27 вып V
	С-10	2	
	С-16	2	

Технико-экономические показатели на одну колонну

Марка колонны	Вес колонны, т	Марка бетона	Объем бетона м3	Расход стали кг
КП V-43	7,1	200	2,84	407

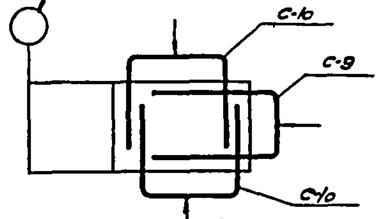

Схематический план установки сеток

Примечания

1. Детали колонн с закладными элементами помещены на листе 39 выпуска I
2. Сетки С-9, С-10, С-16 смотрите на листе 27 вып V

ТК 1988	Колонна КП V-43	КЭ-01-43	
		Выпуск V	Лист 2

ПРОМСТРОЙПРОЕКТ г. Москва

Главный инженер проекта Шишкин; Гл. инженер проекта Гладкий; Гл. конструктор проекта Пряденко; Гл. инженер проекта Гинзбург; Нормоконтролер Гинзбург; Ст. техник Прядерина; Инженер Ковалев; Инженер Яковлев; Дата 8.1.90; Нач. отд. Шишкин

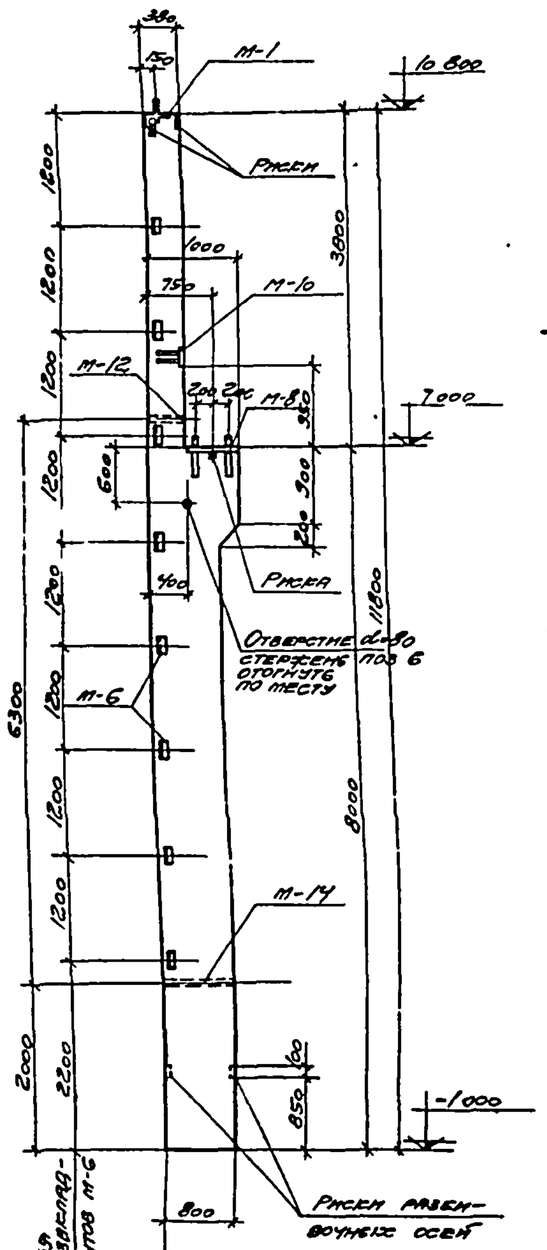

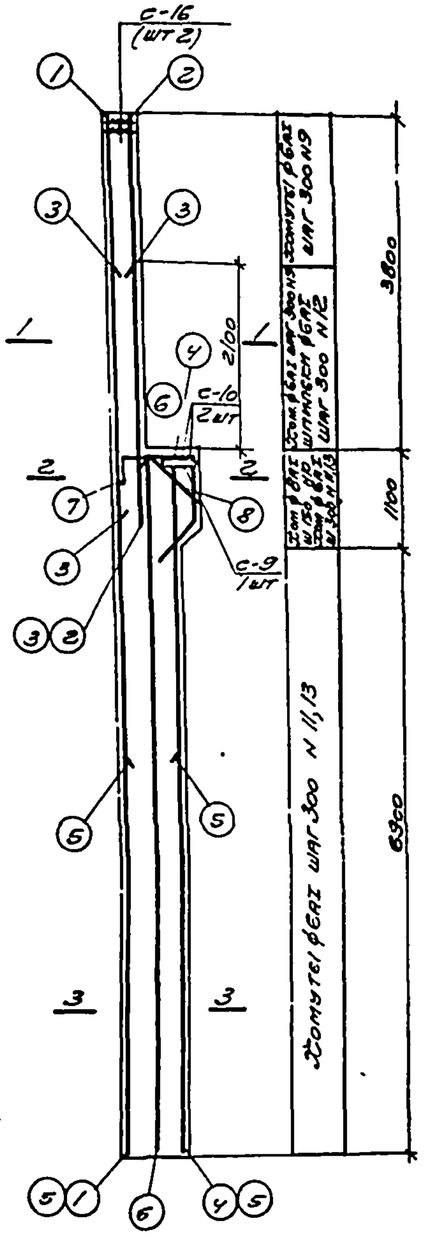

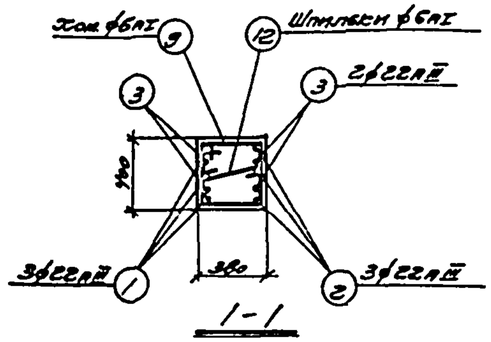

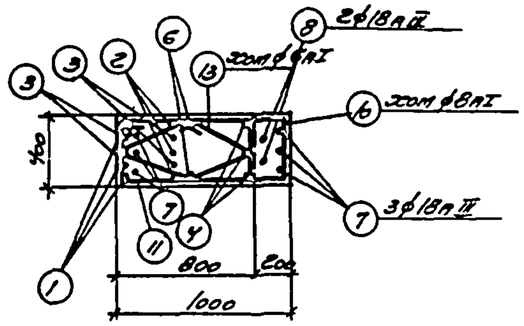

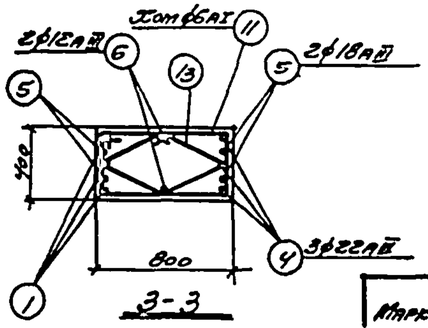

Спецификация арматуры на одну колонну

Марка колонны	№ поз.	Эскиз	⌀ мм	Длина мм	Кол шт	Общая длина м
КПV-44	1	11770	22АIII	11770	3	35,3
	2	4700	22АIII	4700	3	14,1
	3	3000	22АIII	3000	4	12,0
	4	7950	22АIII	7950	3	23,8
	5	4500	18АIII	4500	4	18,0
	6	7950	12АIII	7950	2	15,9
	7	320; 400; 850; 490; 320	18АIII	2660	3	7,98
	8	380; 540; 145; 310; 490; 320	18АIII	1945	2	3,89
	9	400; 310; 320; 410	6АI	1470	13	19,1
	10	1010; 310; 1350; загнуть по месту	8АI	2710	8	21,7
	11	820; 310; 740; 410	6АI	2310	27	62,4
	12	340	6АI	490	7	3,4
	13	480; 490; 410; 410; 370; 110	6АI	1790	27	48,3

Выборка стали на одну колонну

Марка колонны	Горячекатаная сталь по ГОСТ 5781-61 Класса А-I ⌀, мм 6	8	20	Итого кг	Класса А-III ⌀, мм 8	12	18	22	Итого кг	Сталь прокатная ВСт3кп ГОСТ 380-60* Профиль 5×8	∠63×5	№14	№16	№18	Итого кг	Расход стали кг
КПV-44	29,6	8,4	6,2	44,2	7,7	22,8	57,6	256	344,3	25,4	17,3	5,8	9,1	0,2	49,8	438,3

Выборка закладных элементов на одну колонну

Марка колонны	Марка закл. элем.	Кол. шт.	№ листа
КПV-44	М-1	1	Вып. I лист 42, 43, 44
	М-6	9	
	М-8	1	
	М-10	1	
	М-12	1	
	М-14	1	
	С-9	1	Вып. V лист 27
	С-10	2	
	С-16	2	

Технико-экономические показатели на одну колонну

Марка колонны	Вес колон. нетто, т	Марка бетона	Объем бетона м³	Расход стали кг
КПV-44	8,0	200	3,22	438

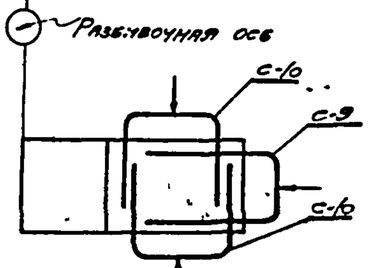

Схематический план установки сеток

Примечания

1. Детали колонн с закладными элементами показаны на листе 39 выпуска I
2. Сетки С-9, С-10, С-16 смотрите на листе 27 вып V

ТК 1558	Колонна КПV-44	Е9-01-49	
		Выпуск V	Лист 3

ПРОМСТРОЙПРОЕКТ г. Москва

Главный инж. Н.Ф. Елисин; Нач. ССО Г. Иванченко; Гл. конструктор А. Гинзбургер; Гл. инж. пр-та Г. Гинзбург; Дата выпуска 1968 г.

Согласовано: Госстрой СССР, Стальпроект, Проверил Левенштейн; Погодин, Доминкевич, Левенштейн

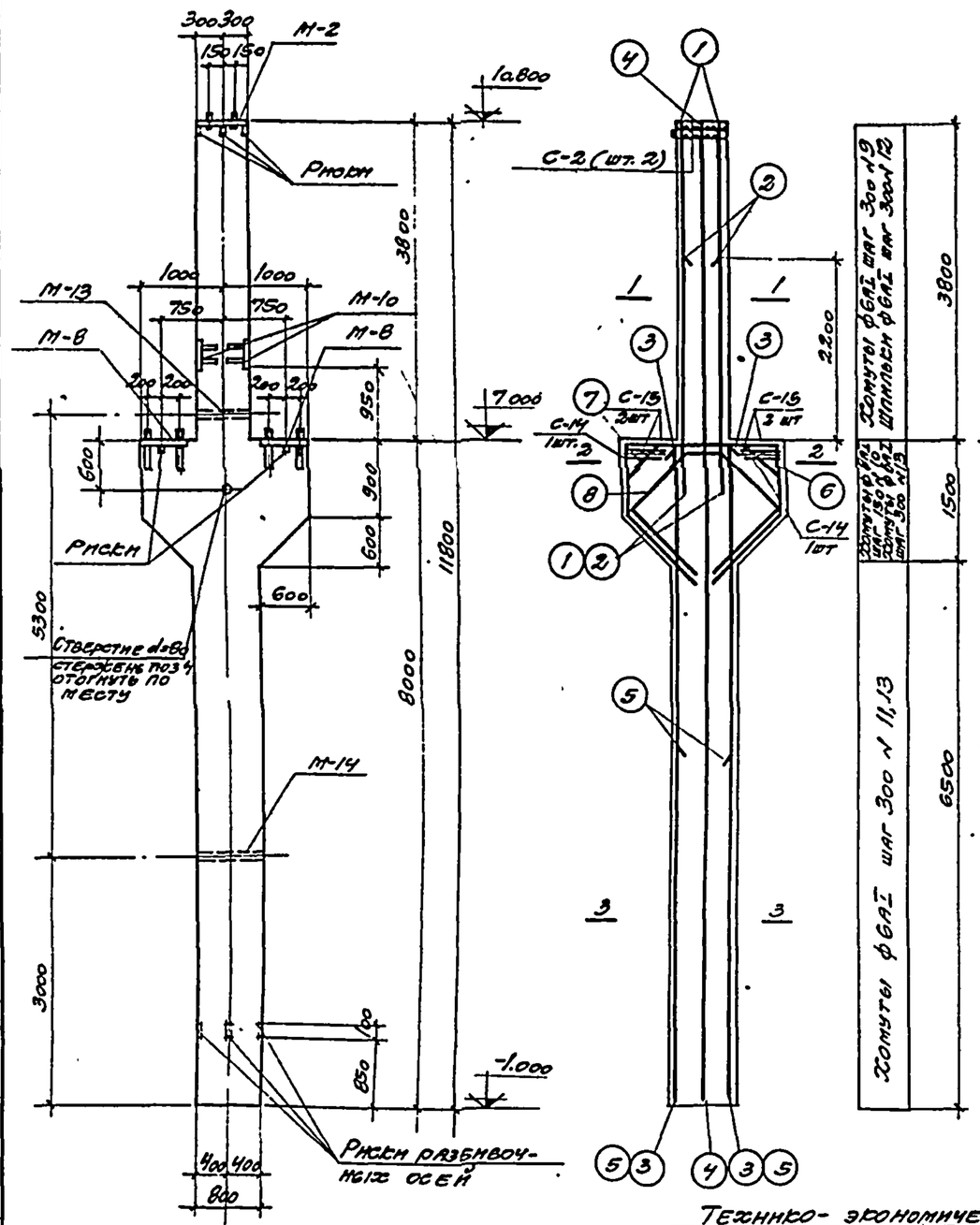

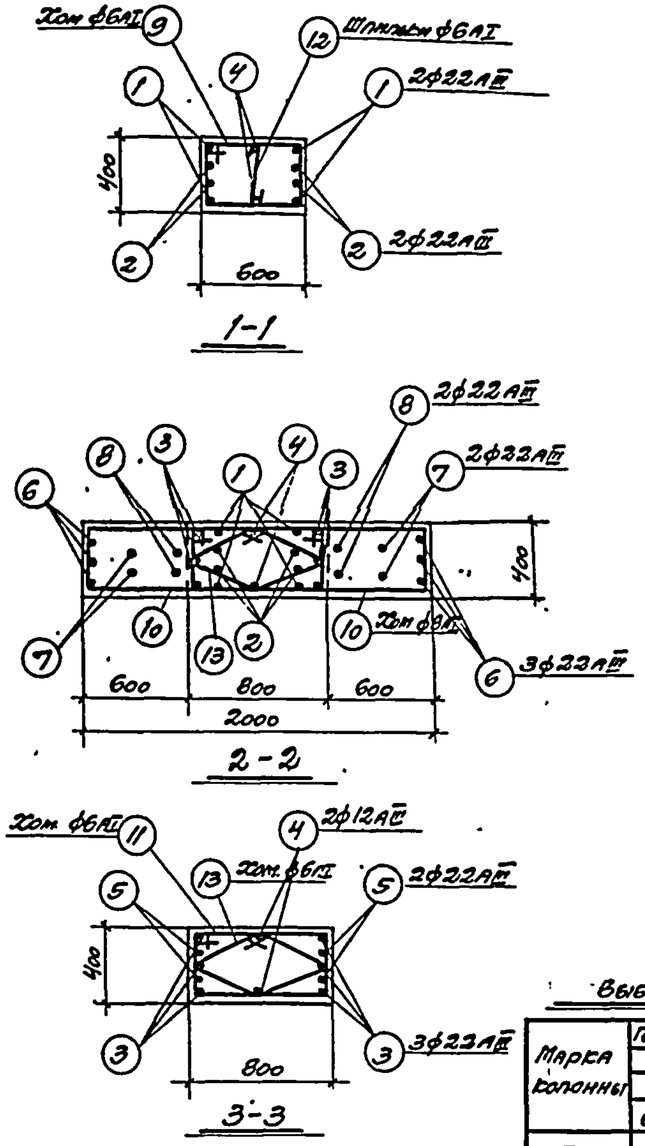

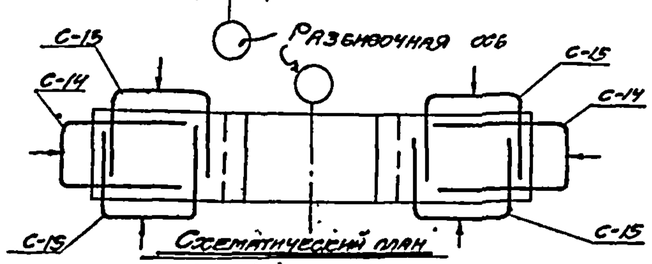

Схематический план установки сеток

Спецификация арматуры на одну колонну

Марка колонны	N поз.	Эскиз	ф мм	Длина мм	Кол. шт.	Общая длина м
КП V-45	1	4700	22АIII	4700	4	18,8
	2	3100	22АIII	3100	4	12,4
	3	7950	22АIII	7950	6	47,7
	4	11750	12АIII	11750	2	23,5
	5	4200	22АIII	4200	4	16,8
	6	1910; 835; 835; 720	22АIII	5620	3	16,86
	7	500; 910; 705; 705; 320; 320; 720	22АIII	5000	2	10,00
	8	815; 280; 1150; 1150; 770	22АIII	4740	2	9,48
	9	620; 340; 410; 410	6АI	1910	14	26,8
	10	1410; 1760; Загнуть по месту	8АI	3510	20	70,2
	11	820; 740; 410; 410	6АI	2310	23	53,1
	12	340	6АI	490	13	6,4
	13	480; 490; 410; 410; 170; 370	6АI	1790	28	51,2

Выборка стали на одну колонну

Марка колонны	Горячекатаная сталь по ГОСТ 5781-61										Сталь прокатная в ст 3кп ГОСТ 380-60**					Расход стали кг
	Класса А-I					Класса А-III					Профиль					
	ф, мм			Итого кг		ф, мм			Итого кг		5×8	8×75×5	Лист 1412	Лист 1410	Итого кг	
	6	8	20			8	12	22								
КП V-45	34,3	27,7	12,4		74,4	8,9	29,2	395,9		433,0	52,8	6,8	0,1	0,2	59,9	567,3

Выборка закладных элементов на одну колонну

Марка колонны	Марка закладн. элем.	Кол. шт.	N листа
КП V-45	М-2	1	43, 43, 44 вып. I
	М-8	2	
	М-10	2	
	М-13	1	
	М-14	1	
	С-2	2	
	С-15	4	27 вып. V
	С-14	2	

Технико-экономические показатели на одну колонну

Марка колонны	Вес колонны, т	Марка бетона	Объем бетона м³	Расход стали кг
КП V-45	10,1	200	4,05	567

Примечания

1. Детали колонн с закладными элементами помещены на листе 39 выпуска I.
2. Сетки С-15, С-14 смотрите на листе 27 вып V

ТК 1968	Колонна КП V-45	КЭ-01-45
		Выпуск V, Лист 4

ГИПРОМЕЛИОРПРОЕКТ г. Москва	Гл. инж. пр-та	Григорьев	Январь 1968г
	Гл. конструктор	Ярославцев	
	Гл. инж. пр-та	Ярославцев	
	Гл. техник	Проскурина	
	Гл. конструктор	Гробольтов	
	Нач. СКО-1	Ярославцев	
	Дата выпуска	Январь 1968г	

9629 Р

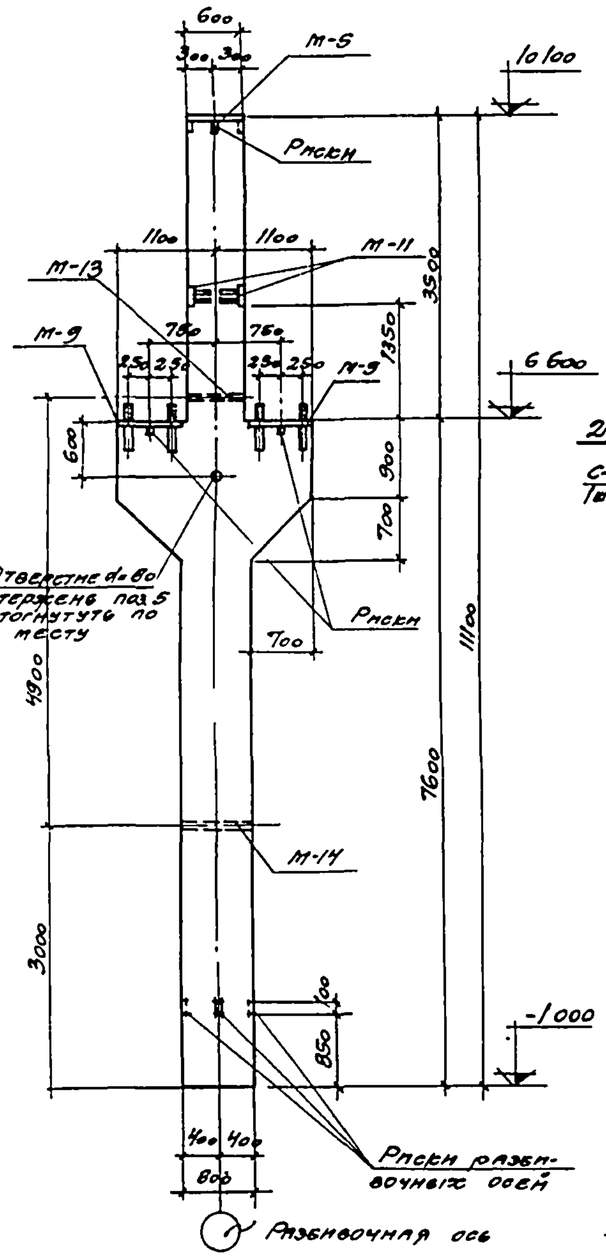

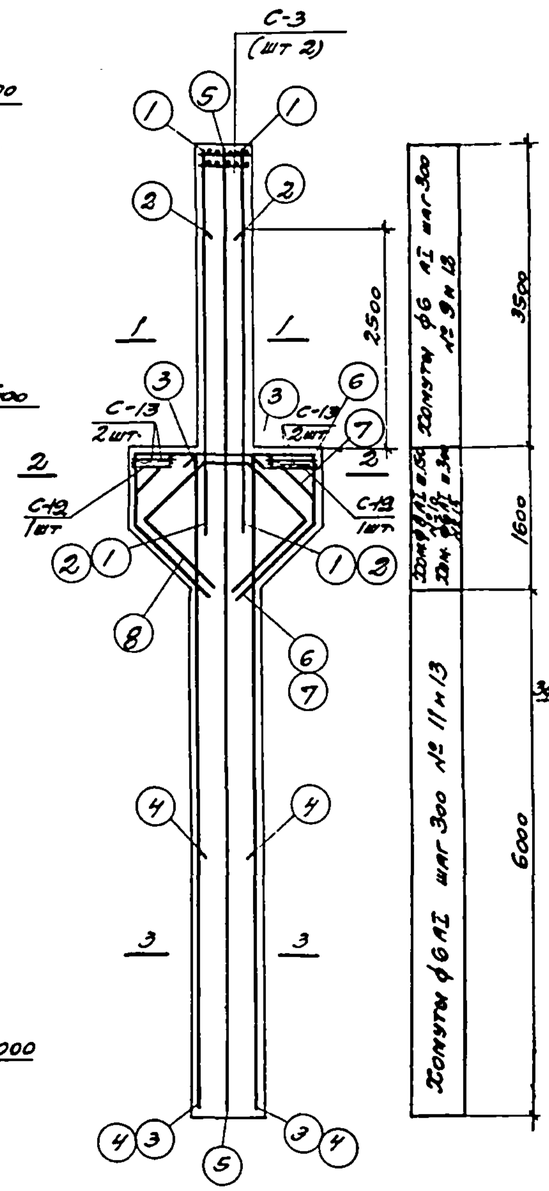

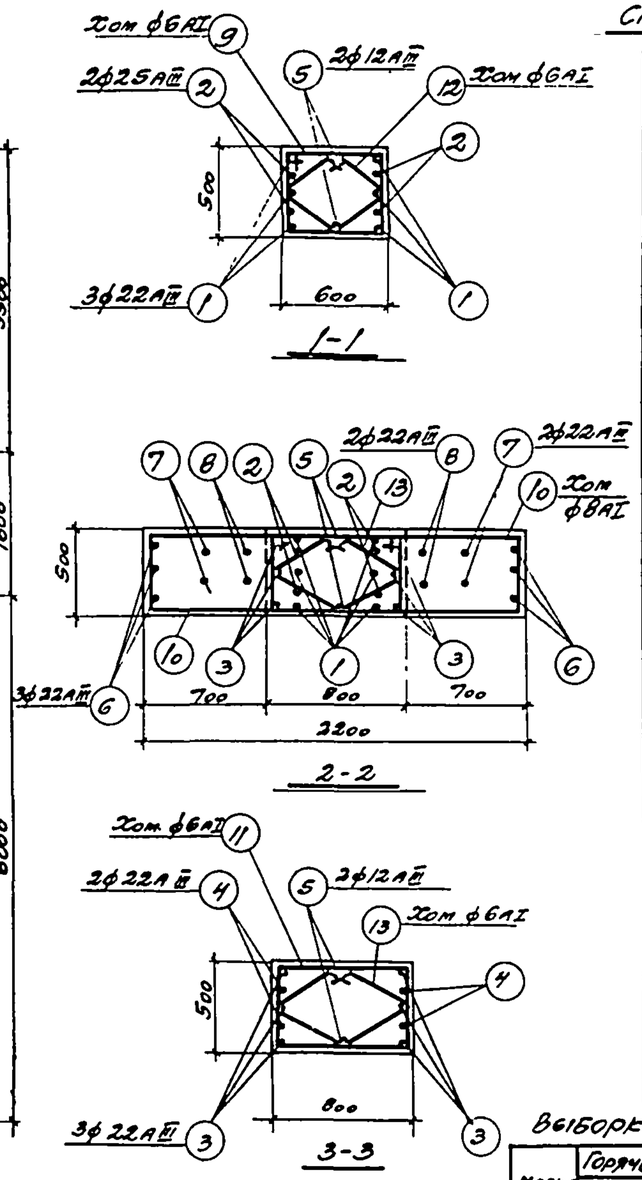

Спецификация арматуры на одну колонну

Марка колонны	№ поз	Эскиз	ф мм	Длина мм	Кол шт	Общая длина м
КП̄-46	1	4400	22АIII	4400	6	26,4
	2	3500	25АIII	3500	4	14,0
	3	7550	22АIII	7550	6	45,3
	4	3000	22АIII	3000	4	12,0
	5	11070	12АIII	11070	2	22,1
	6	2110; 840; 840; 1170; 1170; 830	22АIII	6130	3	18,39
	7	1190; 535; 380; 380; 1170; 1170; 840	22АIII	5620	2	11,24
	8	865; 380; 1125; 1170; 1170; 840	22АIII	4990	2	9,98
	9	610; 440; 340; 520	6АI	2110	13	27,4
	10	1510; 440; 1960; загнуть по месту	8АI	3910	22	86,0
	11	810; 440; 740; 520	6АI	2510	21	52,7
	12	420; 350; 270; 220	6АI	1550	13	20,2
	13	500; 510; 430; 370; 220	6АI	1870	27	50,5

Выборка стали на одну колонну

Марка колонны	Горячекатаная сталь по ГОСТ 5781-61 класса А-I ф, мм 6	8	20	Итого	класса А-III ф, мм 8	12	22	25	Итого	Сталь прокатная обыкн. по ГОСТ 380-60* профиль 8	Лист 750×6,8	Лист 1000×12	Лист 1000×16	Итого	Расход стали кг
КП̄-46	38,7	34,0	10,7	83,4	12,5	27,9	30,0	53,9	146,3	75,4	6,8	9,1	0,2	82,5	628,2

Выборка закладных элементов на одну колонну

Марка колонны	Марка закл элем	Кол. шт	№ листа
КП̄-46	М-5	1	42, 43, 44 выпуск I
	М-9	2	
	М-11	2	
	М-13	1	
	М-14	1	
	С-3	2	
	С-12	2	27 выпуск II
	С-13	4	

Технико-экономические показатели на одну колонну

Марка колонны	Вес колонны кН, т	Марка бетона	Объем бетона, м³	Расход стали кг
КП̄-46	12,4	300	4,97	628

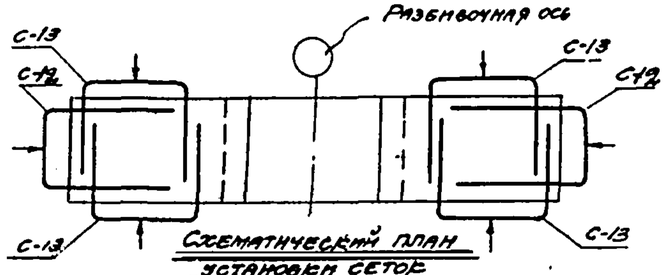

Схематический план установки сеток

Примечания

1. Детали колонн с закладными элементами помещены на листе 40 выпуска I
2. Сетки С-12 и С-13 смотрите на листе 27 вып II

ТК 1968	Колонна КП̄-46	КЭ-01-49	
		Выпуск V	Лист 5

ПРОМСТРОЙПРОЕКТ г Москва

Гл инж проекта Белкин; Нач сек-ра Ждамеко; Гл конструктор Авраменко; Гл инж пр-та Григорьев; Дата выпуска январь 1968г

Ст техник Розенкоп; Инженер Любопытов; Инженер Иванов

9689 9

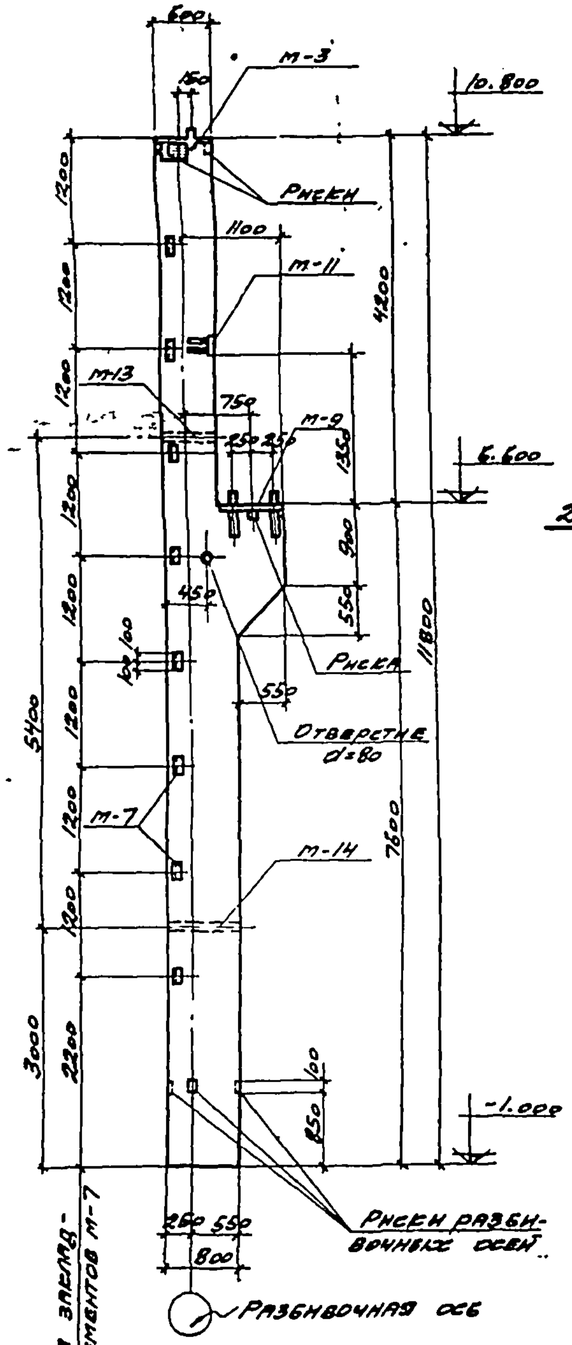

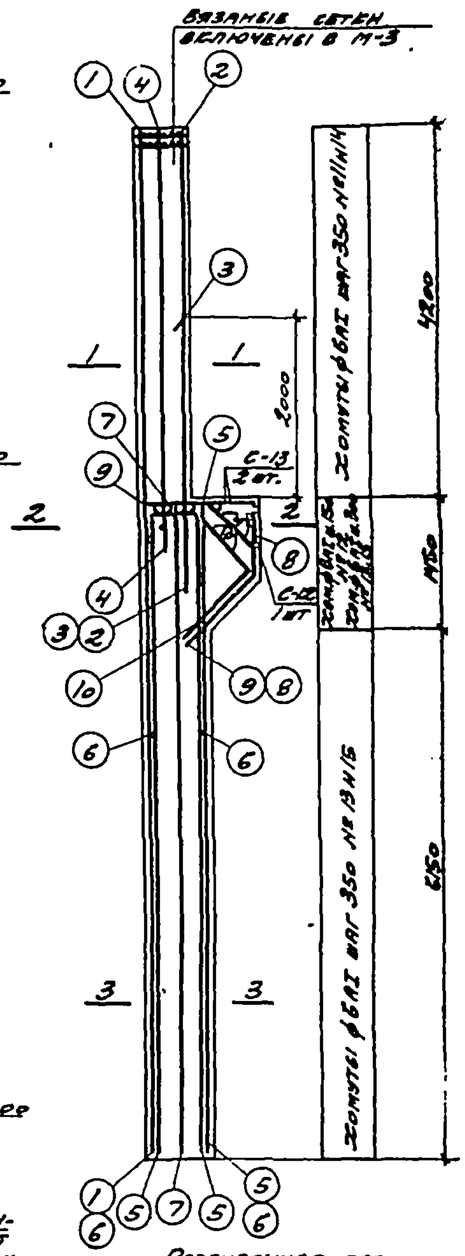

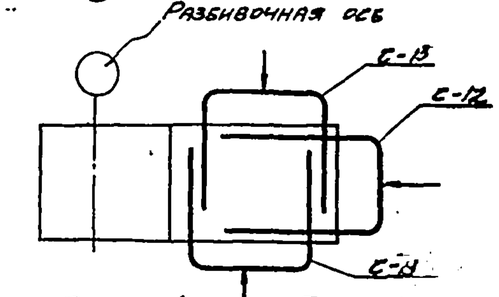

Схематический план установки сеток

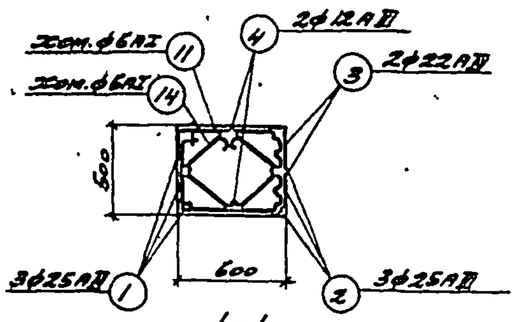

1-1

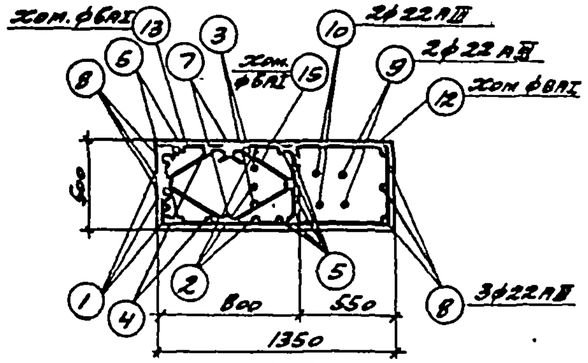

2-2

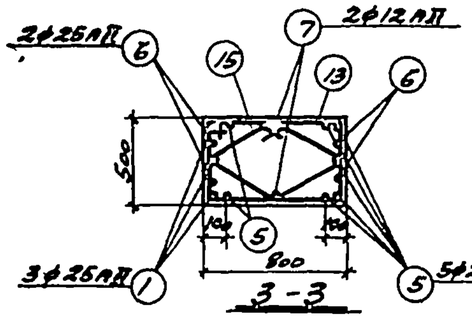

3-3

Выборка закладных элементов на одну колонну

Марка колонны	Марка закл. элем.	Кол. шт.	№ листа
КП V-47	М-3	1	42, 43, 44 вып I
	М-7	9	
	М-9	1	
	М-11	1	
	М-13	1	
	М-14	1	
	С-13	2	лист 27 вып V
	С-12	1	

Спецификация арматуры на одну колонну

Марка колонны	№ поз.	Эскиз	ф мм	Длина мм	Кол шт.	Общая длина м
КП V-47	1	11770	25АII	11770	3	35,3
	2	5200	25АII	5200	3	15,6
	3	2800	22АII	2800	2	5,6
	4	4700	12АII	4700	2	9,4
	5	7550	25АII	7550	7	52,9
	6	5000	25АII	5000	4	20,0
	7	7550	12АII	7550	2	15,1
	8	1265; 200; 840; 640; 680	22АII	3265	3	9,79
	9	805; 460; 380; 540; 680	22АII	2800	2	5,60
	10	425; 840; 640; 680	22АII	2570	2	5,14
	11	610; 440; 540; 520	6АI	2110	13	27,4
	12	1360; 440; 1810; 520; Загнуть по месту	8АI	3610	10	36,1
	13	810; 440; 740; 520	6АI	2510	23	57,7
	14	420; 360; 360; 420; 370; 220; 220	6АI	1550	13	20,2
	15	500; 430; 430; 500; 370; 220; 220	6АI	1870	23	43,0

Выборка стали на одну колонну

Марка колонны	Горячекатаная сталь по ГОСТ 5781-61 класса АI ф, мм 6	8	20	Итого	класса А-III ф, мм 8	12	22	25	Итого	Сталь проектная в ст. 3 ЕП по ГОСТ 380-60* Профиль 6,8	6,3	12,5	14,5	16,5	18,5	20,5	Итого	Расход стали кг
КП V-47	38,1	14,3	6,2	58,6	6,8	32,0	78,4	177,0	293,2	539,9	17,3	6,8	0,1	0,2			77,8	730,3

Технико-экономические показатели на одну колонну

Марка колонны	Вес колонны т	Марка бетона	Объем бетона м3	Расход стали кг
КП V-47	11,6	200	4,62	730,3

Примечания

1. Детали колонн с закладными элементами помещены на листе 40 вып I
2. Сетки С-13 С-12 смотрите на листе 27 вып V

ТК 1558	Колонна КП V-47	КЭ-01-49
		Выпуск V, Лист 6

ПРОМСТРОЙПРОЕКТ г. Москва

Зам. гл. инженера проекта Рус Нуты; Нач. сект. Г. Сергуненко; Гл. конструктор Ст. техник Н. Гринадонтова; Гл. инж. пр. Григорьева; Проверил Лебовитова; Дата выпуска 1968 г.

9689 10

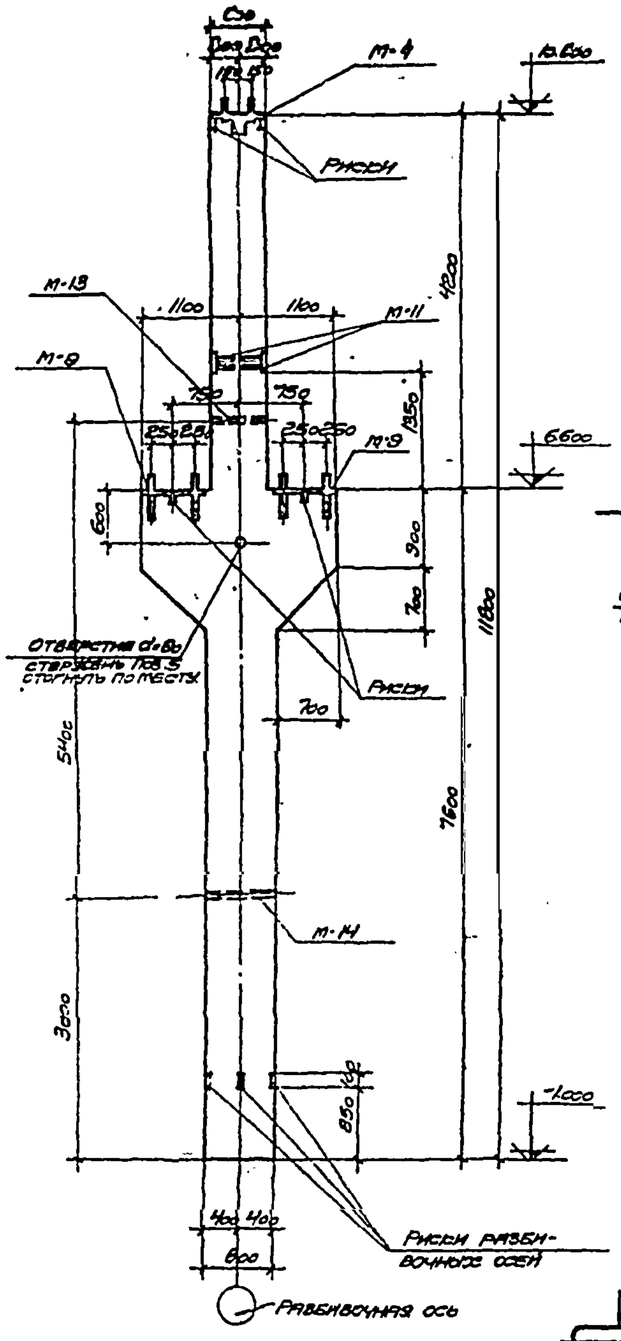

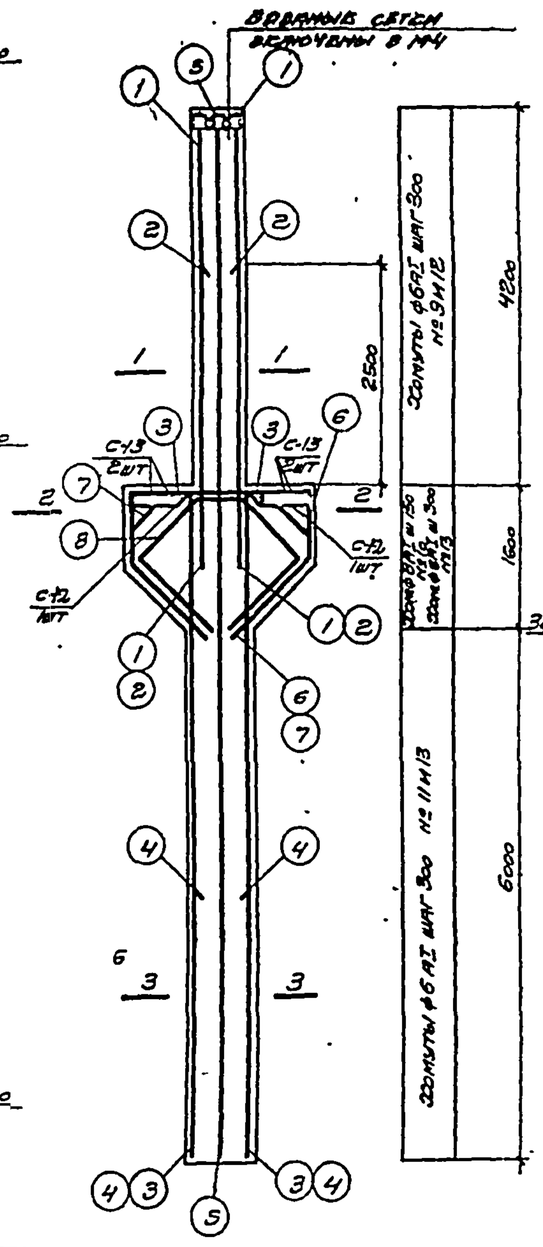

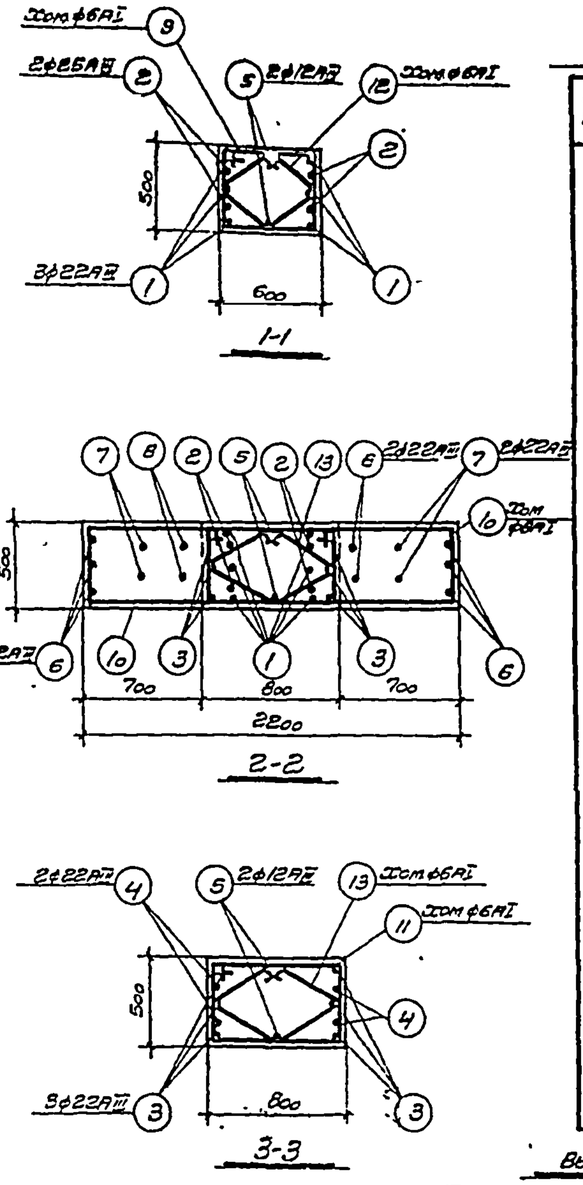

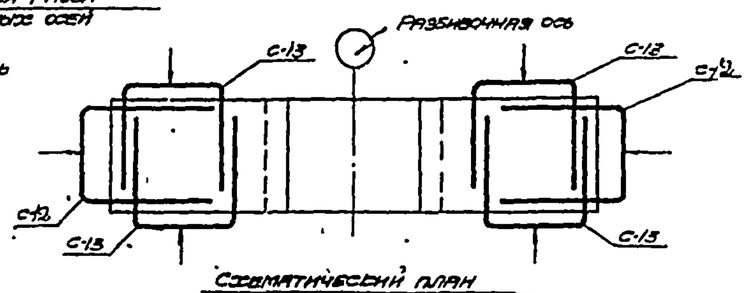

Схематический план установки сеток.

Спецификация арматуры на одну колонну

Марка колонны	Поз	Эскиз	ф мм	Длина мм	Кол шт	Общая длина м
КП7-48	1	5100	22АII	5100	6	30,6
	2	3500	25АII	3500	4	14,0
	3	7550	22АII	7550	6	45,3
	4	3000	22АII	3000	4	12,0
	5	11770	12АII	11770	2	23,5
	6	2110; 640; 1170; 1170; 640; 880	22АII	6130	3	18,39
	7	440; 1190; 625; 380; 380; 1180; 1180; 440	22АII	5620	2	11,24
	8	625; 380; 625; 1180; 1180; 640	22АII	4990	2	9,98
	9	610; 440; 540; 520	6АI	2110	15	3,17
	10	1510; 440; 1860; загнуть по месту	8АI	3910	22	8,60
	11	810; 440; 740; 520	6АI	2510	21	5,27
	12	480; 350; 370; 430; 220; 220; 270	6АI	1550	15	2,32
	13	500; 450; 450; 220; 220; 570	6АI	1870	27	5,05

Выборка стали на одну колонну

Марка колонны	Горячекатаная сталь по ГОСТ 5781-61 класса А-I ф, мм 6	8	20	Итого	Класса А-III ф, мм 8	12	22	25	Итого	Сталь прокатная в ст 3сп по ГОСТ 380-60* Профиль 5,8	Лист рифл	Лист гладк	Лист рифл	Итого	Расход стали кг
КП7-48	40,3	34,0	12,4	86,7	12,6	31,3	319,5	53,9	417,3	81,7	6,8	9,1	9,3	88,9	652,9

Выборка закладных элементов на одну колонну

Марка колонны	Марка закл элем	Кол шт	№ листа
КП7-48	М-4	1	Выпуск I №42,43,44
	М-9	2	
	М-11	2	
	М-13	1	
	М-14	1	
	С-12	2	Выпуск II л 27
	С-13	4	

Технико-экономические показатели на одну колонну

Марка колонны	Вес колонны т	Марка бетона	Объем бетона м³	Расход стали кг
КП7-48	13	300	9,18	652,9

Примечания

1. Детали колонн с закладными элементами показаны на листе 40 выпуска I
2. Сетки С-12, С-13 смотрите на листе 27 вып II

ТК 1968	Колонна КП7-48	1.3-01-43	Выпуск V / Лист 7

Промстройпроект г. Москва

Нач СПО-1 Ст. инж. Проекта Гл. конструктор Гл. инж. проекта Нач. отдела Ст. инж. Проекта — Ковшин, Ковшина, Ковшина, Ковшина

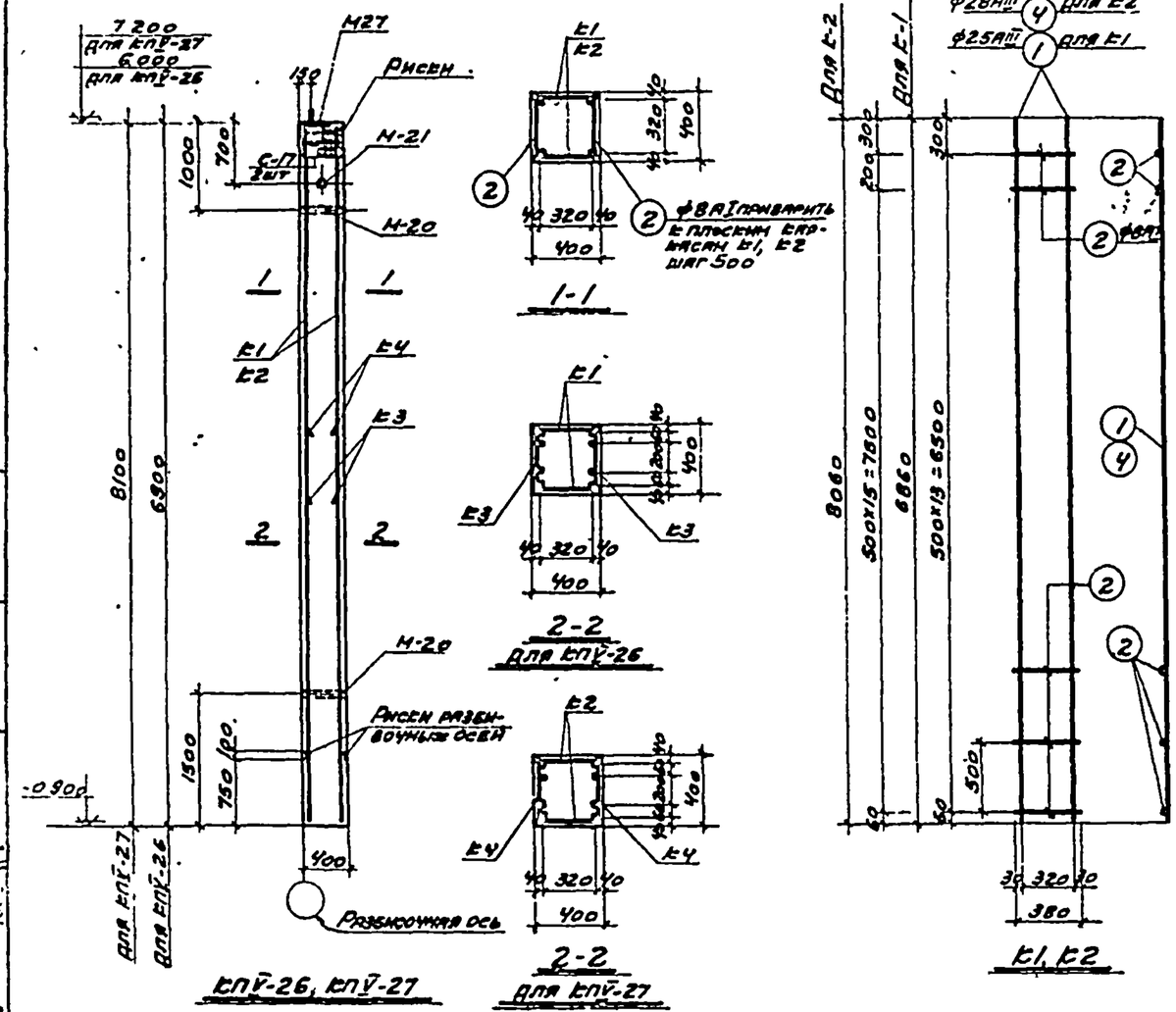

Спецификация арматуры на одну колонну

Марка колонны	Марка	№ поз.	Эскиз	⌀ мм	Длина мм	Кол. шт.	Общая длина м
КП V-26	К1 (шт 2)	1	—	25 AIII	6800	4	27,4
		2		8 AI	800	20	10,7
	К3 (шт 2)	2	—	8 AI	380	16	6,1
		3		25 AIII	3760	4	15,0
	Отд. стерж.	2	—	8 AI	380	14	5,3
КП V-27	К2 (шт 2)	2	—	8 AI	380	34	12,9
		4		28 AIII	8060	4	32,2
	К4 (шт 2)	2	—	8 AI	380	20	7,6
		5		28 AIII	4680	4	18,6
	Отд. стерж.	2	—	8 AI	380	14	5,3

Спецификация закладных элементов на одну колонну

Марка колонны	Марка закладн. элемента	Кол. шт.	№ листа
КП V-26	Н-6	5	15 вып. II
	Н-20	2	
	Н-21	1	
	Н-27	1	25, 27 вып. V
	С-17	2	
КП V-27	Н-6	6	15 вып. II
	Н-20	2	
	Н-21	1	
	Н-27	1	25, 27 вып. V
	С-17	2	

Выборка стали на одну колонну, кг

Марка колонны	Горячекатаная арматурная сталь ГОСТ 5781-61: Класса А-I ⌀, мм 8		Итого	Класса А-III ⌀, мм 25	28		Итого	Закладные элементы: Прокат. В Ст3кп ГОСТ 380-60*: Профиль δ=8	δ=5	δ=3	δ=2	Итого	Горячекат.-арматурная сталь ГОСТ 4781-61: Класса А-I ⌀, мм 6	8	20	Итого	Класса А-II ⌀, мм 12			Итого	Расход стали
КП V-26	8,7		8,7	163,4	—		163,4	13,7	9,6	3,1	2,0	28,4	6,4	0,3	0,8	7,5	5,6			5,6	213,6
КП V-27	10,2		10,2	—	245,6		245,6	13,7	11,5	3,1	2,0	30,3	6,4	0,3	0,8	7,5	5,9			5,9	298,5

Показатели на одну колонну

Марка колонны	Вес т	Марка бетона	Объем бетона м³
КП V-26	2,8	300	1,1
КП V-27	3,2	400	1,3

Примечания.

1. Размеры каркасов даны по осям стержней.
2. Плоские каркасы изготовлять при помощи контактной точечной электросварки в соответствии с ГОСТ 10922-64. Объединение плоских каркасов в пространственные производить при помощи электросварочных клещей.

ТК 1968	Колонны КП V-26, КП V-27	Серия 29-01-49	Лист 8

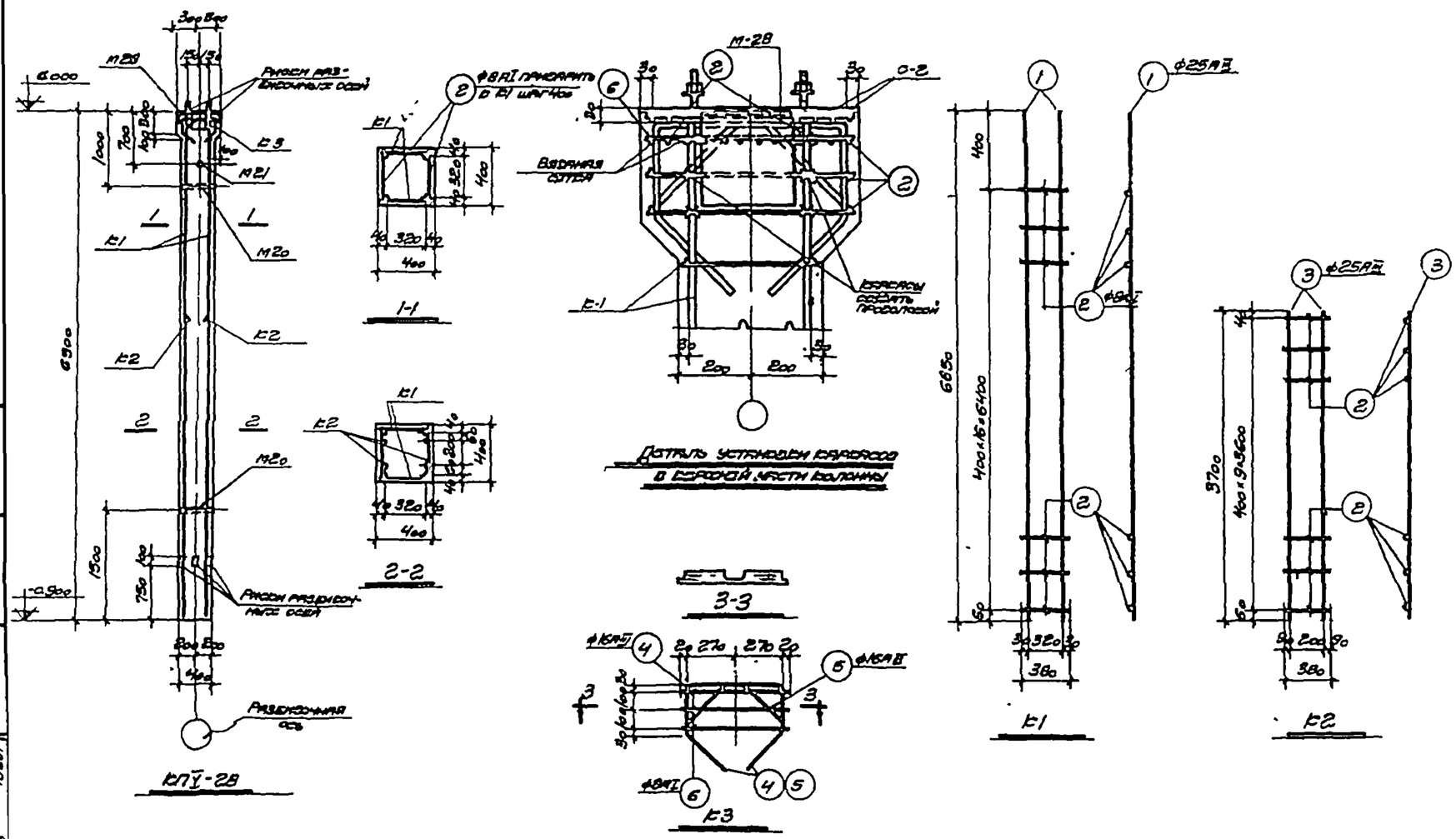

Спецификация арматуры на одну колонну

	Марка	№ поз	Эскиз	ф мм	Длина мм	Кол шт	Общая длина м
КП V-28	К1 (шт 2)	1	—	25 AII	6860	4	27,4
		2		8 AI	380	34	12,9
	К2 (шт 2)	2	—	8 AI	380	20	7,6
		3		25 AII	3700	4	14,8
	К3 (шт 2)	4	540; 280; 260	16 AII	1660	2	3,3
		5		16 AII	1320	2	2,6
		6	—	8 AI	580	6	3,5
	Отд стерж	2	—	8 AI	580	32	12,2
		6		8 AI	580	8	4,7

Примечания

1. Размеры каркасов даны по осям стержней.
2. Плоские каркасы изготовлять при помощи контактной точечной электросварки в соответствии с ГОСТ 10922-64. Объединение плоских каркасов в пространственные производить при помощи электросварочных клещей.
3. Армирование оголовка колонны КП V-28 выполняется по типу колонн КП II-18 выпуска II.

Спецификация закладных элементов на одну колонну

Марка колонны	Марка закладн элемента	Кол шт	№ листа
КП V-28	М 28	1	Лист 15 вып II
	М 20	2	
	М 21	1	
	С-2	1	

Выборка стали на одну колонну, кг

Марка колонны	Горячекатаная арматурная сталь ГОСТ 5781-61							Закладные элементы												Расход стали
	Класса А-I			Класса А-II				Прокат ВСТ 3кп ГОСТ 380-60*				Прокат низкоуглеродистый марки ВСТ 3кп ГОСТ 380-60*								
	ф, мм		Итого	ф, мм			Итого	Профиль			Итого	ф, мм			Итого	ф, мм		Итого		
	8			25	16			5	6	8		20	8	6		12				
КП V-28	16,2		16,2	152,6	43		171,8	22,4	2,1	2,4	26,4	1,6	0,3	1,9	3,8	4,4		4,4		222,7

Показатели на одну колонну

Марка колонны	Вес т	Марка бетона	Объем бетона м³
КП V-28	3,0	300	1,2

ТК 1803	Колонна КП V-28	КЭ-01-49	
		Выпуск V	Лист 9

9689 13

ПРОМСТРОЙПРОЕКТ г. Москва

Рук группы Веснис; Ст инженер Штиньгельман; Техник Тяпкина; Гл конструктор Белоусов; Гл специалист Арамянц; Гл инженер Васильев; Гл инженер проекта Расулов; Зам гл инж проекта Белоусов; Нач СВО-1 Арамянц; Гл конструктор Арамянц; Гл инженер Расулов; Гл специалист Гнилорыбов; Дата выпуска 1968 г.

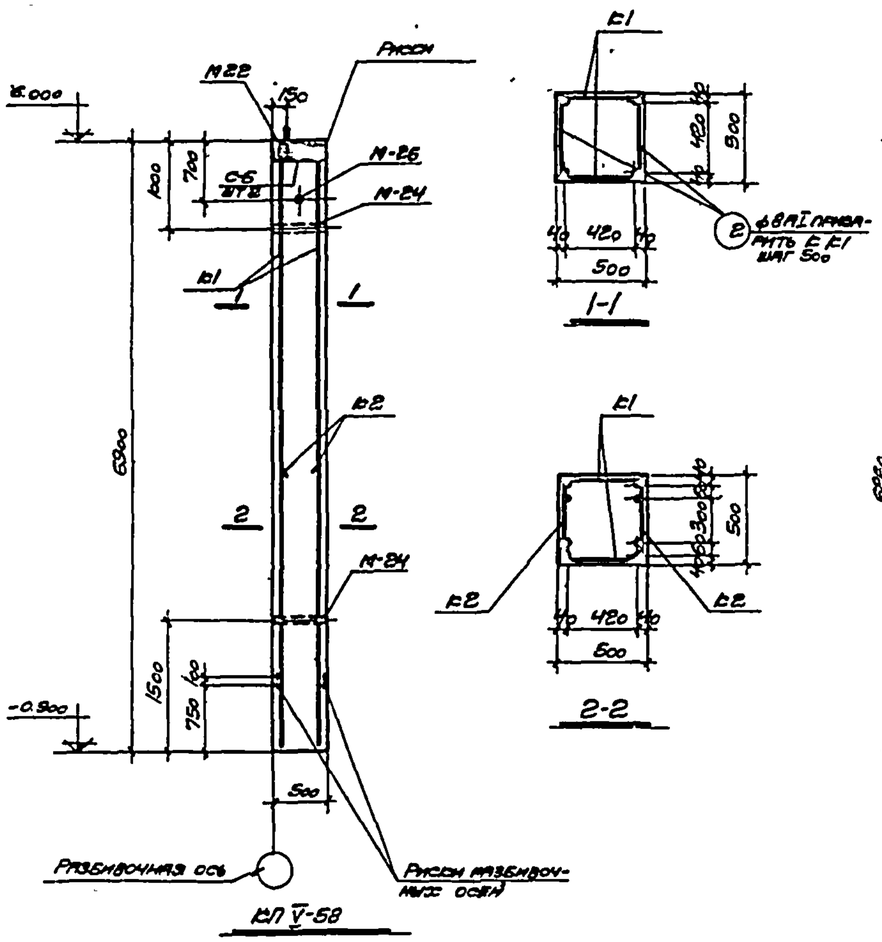

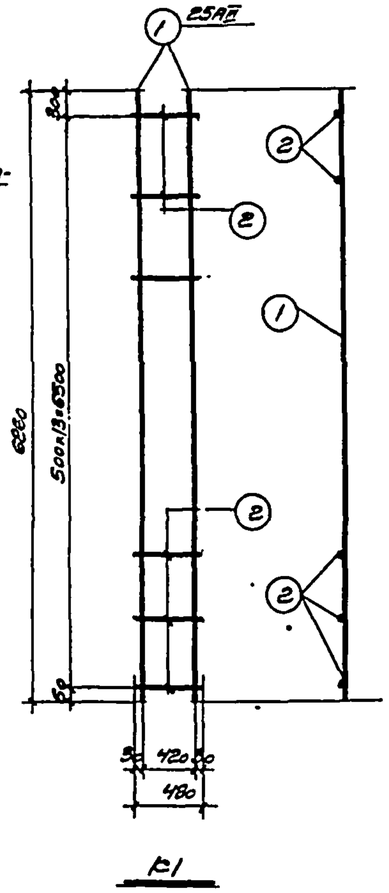

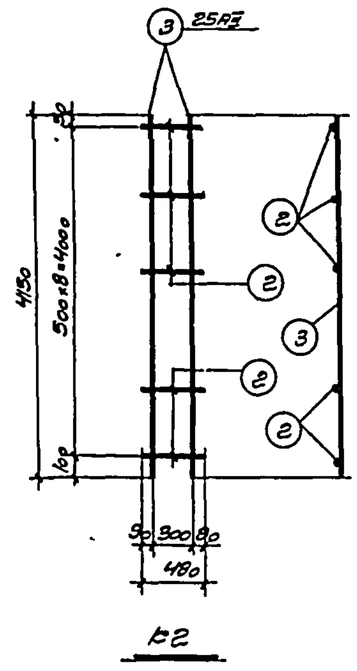

Спецификация арматуры на одну колонну

Марка колонны	Марка	Поз	Эскиз	ф мм	Длина мм	Кол шт	Общая длина м
КП V-58	К1 (шт 2)	1	—	25АIII	6860	4	27,4
		2		8АI	480	28	13,5
	К2 (шт 2)	2	—	8АI	480	18	6,6
		3		25АIII	4150	4	16,6
	Отд стержни	2	—	8АI	480	10	4,8

Примечания:

1. Размеры каркасов даны по осям стержней.
2. Плоские каркасы изготовлять при помощи контактной точечной электросварки в соответствии с ГОСТ 10922-64. Объединение плоских каркасов в пространственные производить при помощи электросварочных клешней.

Спецификация закладных элементов на одну колонну

Марка колонны	Марка закладн элем	Кол. шт	№ листа
КП V 58	М-7	4	2/22 вып II
	М-22	1	
	М-24	2	
	М-26	2	
	С-6	2	

Выборка стали на одну колонну кг

Марка колонны	Горячекатаная арматурная сталь ГОСТ 5781-61: Класса А-I ф, мм 8		Итого	Класса А-III ф, мм 25			Итого	Закладные элементы: Прокат в ст. 3кп ГОСТ 380-60* Профиль б=8	L 63×5	Лист 4×90	Лист 4×70	Итого	Гладкая арматурная сталь ГОСТ 5781-61: Класса А-I ф, мм 6	8	20	Итого	Класса А-II ф, мм 12			Итого	Расход стали
КП V-58	19,6		11,0	163,5			163,1	22,0	7,7	11,9	3,3	37,9	8,8	9,4	1,0	19,2	6,9			6,9	235,1

Показатели на одну колонну

Марка колонны	Вес т	Марка бетона	Объем бетона
КП V-58	4,3	300	1,7

ТК 1968	Колонна КП V-58	29-01-49	
		Выпуск V	Лист 10

Гл. конструктор Гуревич; Гл. инженер проекта Григорьев; Дата выпуска январь 1968; Проверил Власюкова; Разработал; Гл. инженер проекта; г. Москва

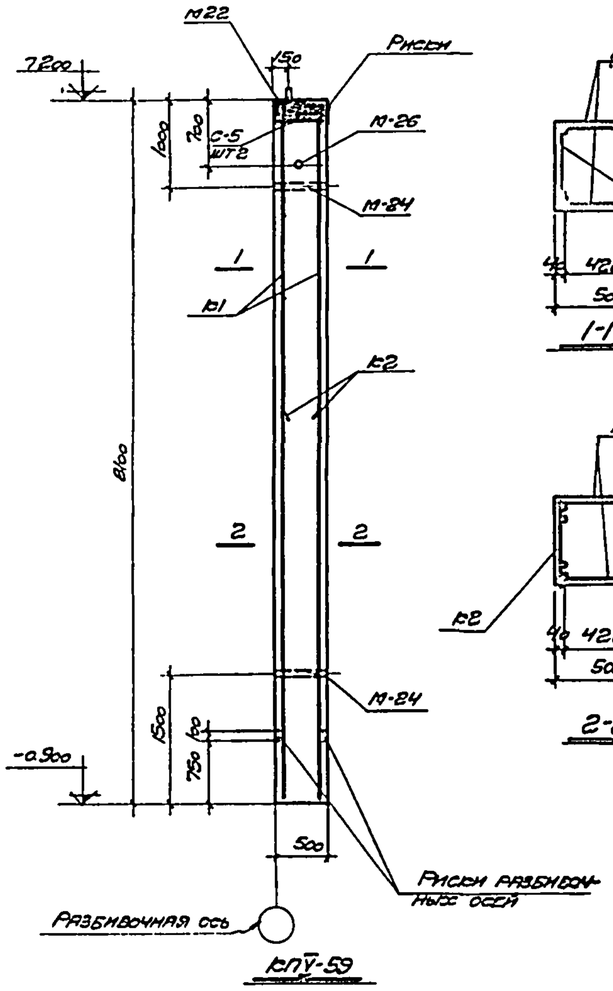

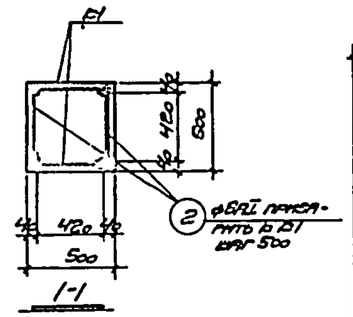

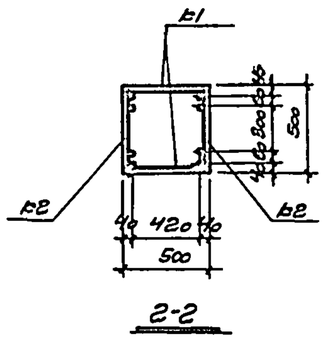

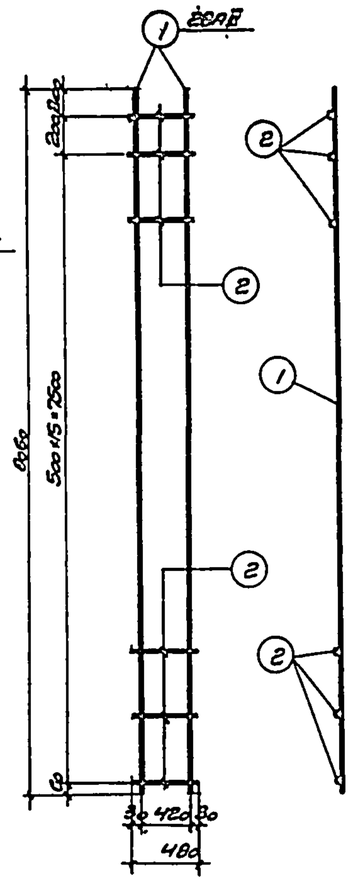

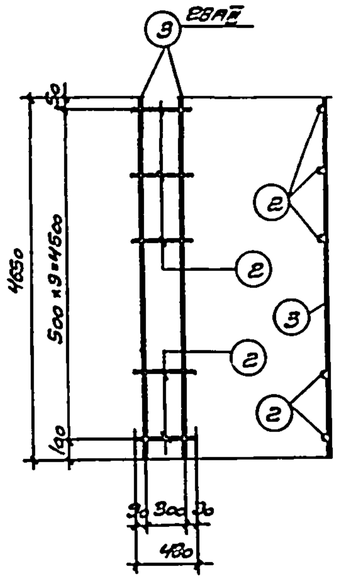

Спецификация арматуры на одну колонну

Марка колонны	Марка	№ поз	Эскиз	⌀ мм	Длина см	Кол. шт	Общая длина м
КП V-59	К1 (ШТ2)	1	—	28АIII	7060	4	32,2
		2		8АI	480	34	16,3
	К2 (ШТ2)	2	—	8АI	480	20	9,6
		3		28АIII	4650	4	18,6
	Отд стерж	2	—	8АI	480	14	6,7

Примечания

1. Размеры каркасов даны по осям стержней.
2. Плоские каркасы изготовлять при помощи контактной точечной электросварки в соответствии с ГОСТ 10922-64. Объединение плоских каркасов в пространственные производить при помощи электросварочных клещей.

Спецификация закладных элементов на одну колонну

Марка колонны	Марка закладн элемент	Кол шт	№ листа
КП V-59	М-4	5	21,22 вып III
	М-22	1	
	М-24	2	
	М-26	1	
	С-5	2	

Выборка стали на одну колонну, кг

Марка колонны	Горячекатаная арматурная сталь ГОСТ 5781-61							Закладные элементы. Прокат в ст 3 кп ГОСТ 380-60*					Горячекатаная арматурная сталь ГОСТ 5781-61							Расход стали
	Класса А-I			Класса А-II				Профиль					Класса А-I				Класса А-II			
	⌀, мм 8		Итого	⌀, мм 28			Итого	δ=8	δ=6	Лист δ=5	Лист δ=3	Итого	⌀, мм 6	8	20	Итого	⌀, мм 12	-		Итого	
КП V-59	12,9		12,9	245,6			245,6	22,0	9,6	4,9	3,3	39,8	8,8	0,4	1,0	10,2	7,3			7,3	315,8

Показатели на одну колонну

Марка колонны	Вес т	Марка бетона	Объем бетона
КП V-59	5,0	400	2,0

ТК 1968	Колонна КП V-59	29-01-49	Выпуск V, Лист 11

ПРОМСТРОЙПРОЕКТ г. Москва
Нач. отд. Авраменко
Гл. инж. проекта Авраменко
Гл. инж. пр. Григорьев
Дата выпуска январь 1968
Штукатурная Смыслова
Армат. Васильева
Ст. инж. Просверин
Н. о. инж.

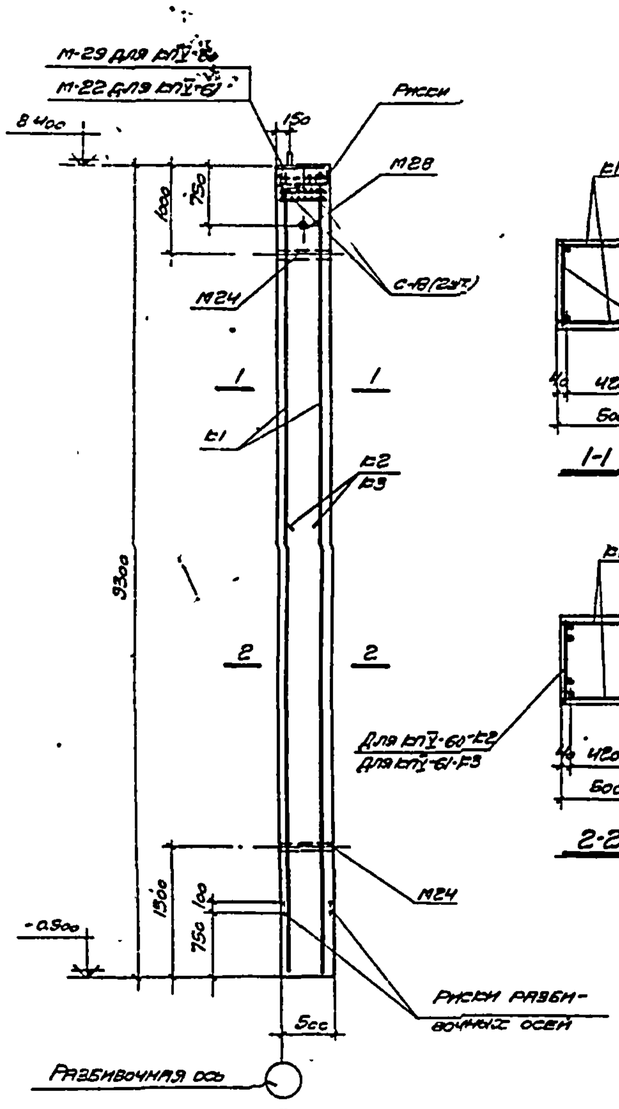

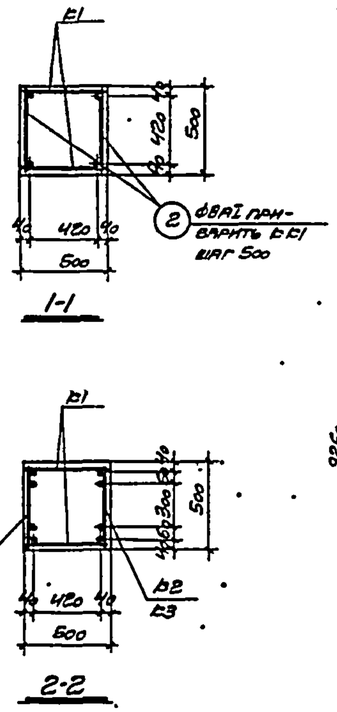

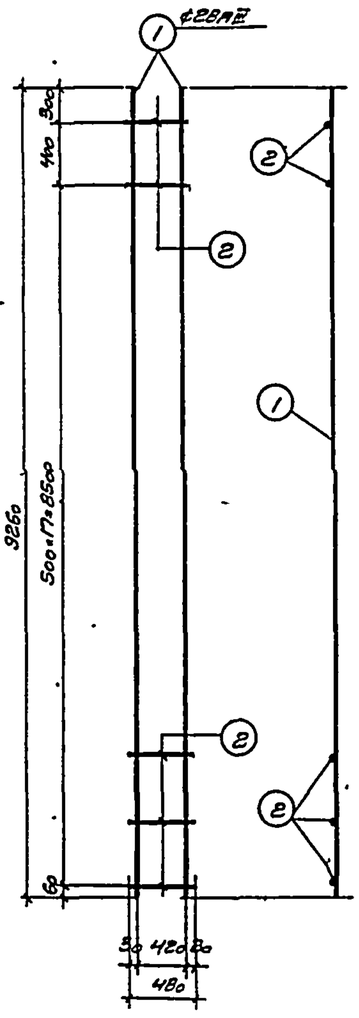

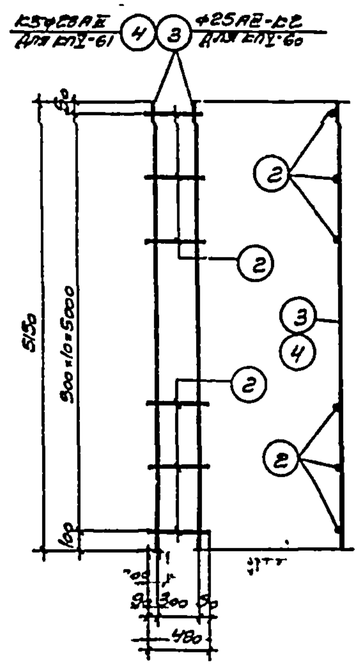

Спецификация арматуры на одну колонну.

Марка колонны	Марка	№ поз	Эскиз	ф мм	Длина мм	Кол шт	Общая длина м
КП-60	К1 (шт 2)	1	—	28АIII	9260	4	37,0
		2		8АI	480	38	18,2
	К2 (шт 2)	2	—	8АI	480	22	10,6
		3		25АII	5150	4	20,6
	Отд стерж	2	—	8АI	480	16	7,7
КП-61	К1 (шт 2)	1	—	28АIII	9260	4	37,0
		2		8АI	480	38	18,2
	К3 (шт 2)	2	—	8АI	480	22	10,6
		4		28АIII	5150	4	20,6
	Отд стерж	2	—	8АI	480	16	7,7

Примечания

1. Размеры каркасов даны по осям стержней
2. Плоские каркасы изготовлять при помощи контактной точечной электросварки в соответствии с ГОСТ 10922-64. Объединение плоских каркасов в пространственные производить при помощи электросварных сеток

Спецификация закладных элементов на одну колонну

Марка колонны	Марка закладн элемент	Кол-во шт.	№ листа
КП-60	М-7	6	21,22 вып II
	М-24	2	
	М-26	1	
	М-29	1	вып I
	С-18	2	
КП-61	М-7	6	21,22 вып. II
	М-22	1	
	М-24	2	
	М-26	1	
	С-18	2	вып V, 27

Выборка стали на одну колонну, кг.

Марка колонны	Горячекатаная арматурная сталь ГОСТ 5781-61							Закладные элементы. Прокат в, ст 3 кп ГОСТ 380-60*					Горячекатаная арматурная сталь ГОСТ 5781-61								Расход стали
	Класса А-I			Класса А-II				Профиль					Класса А-I				Класса А-II				
	ф, мм			ф, мм									ф, мм				ф, мм				
	8		Итого	28	25		Итого	6×8	63×5	Лист 0,5×50	Лист 0,5×70	Итого	20	8	6	Итого	12			Итого	
КП-60	14,4		14,4	178,9	79,4		258,3	15,6	11,5	4,8	8,3	35,3	0,8	0,4	8,0	9,2	6,6			6,6	323,8
КП-61	14,4		14,4	278,4	—		278,4	22,0	11,5	4,8	8,3	41,7	1,0	0,4	6,4	9,8	7,7			7,7	352,0

Показатели на одну колонну

Марка колонны	Вес т	Марка бетона	Объем бетона
КП-60	9,8	300	2,3
КП-61	10,8	300	2,3

ТК 1968	Колонны КП-60, КП-61.	КЭ 01-48	Выпуск V, Лист 12

Инв. № подл. | Подпись и дата | Взам. инв. №

Нач СО-1 Сенинов | Гл. конструктор Вагранцев | Гл. инж. пр. Рыжиков | Инженер Ананьева | Гл. инж. пр. Гриньев | Дата выпуска Январь 1968 г.

ГПИ Гражданпроект Москва

9689 16

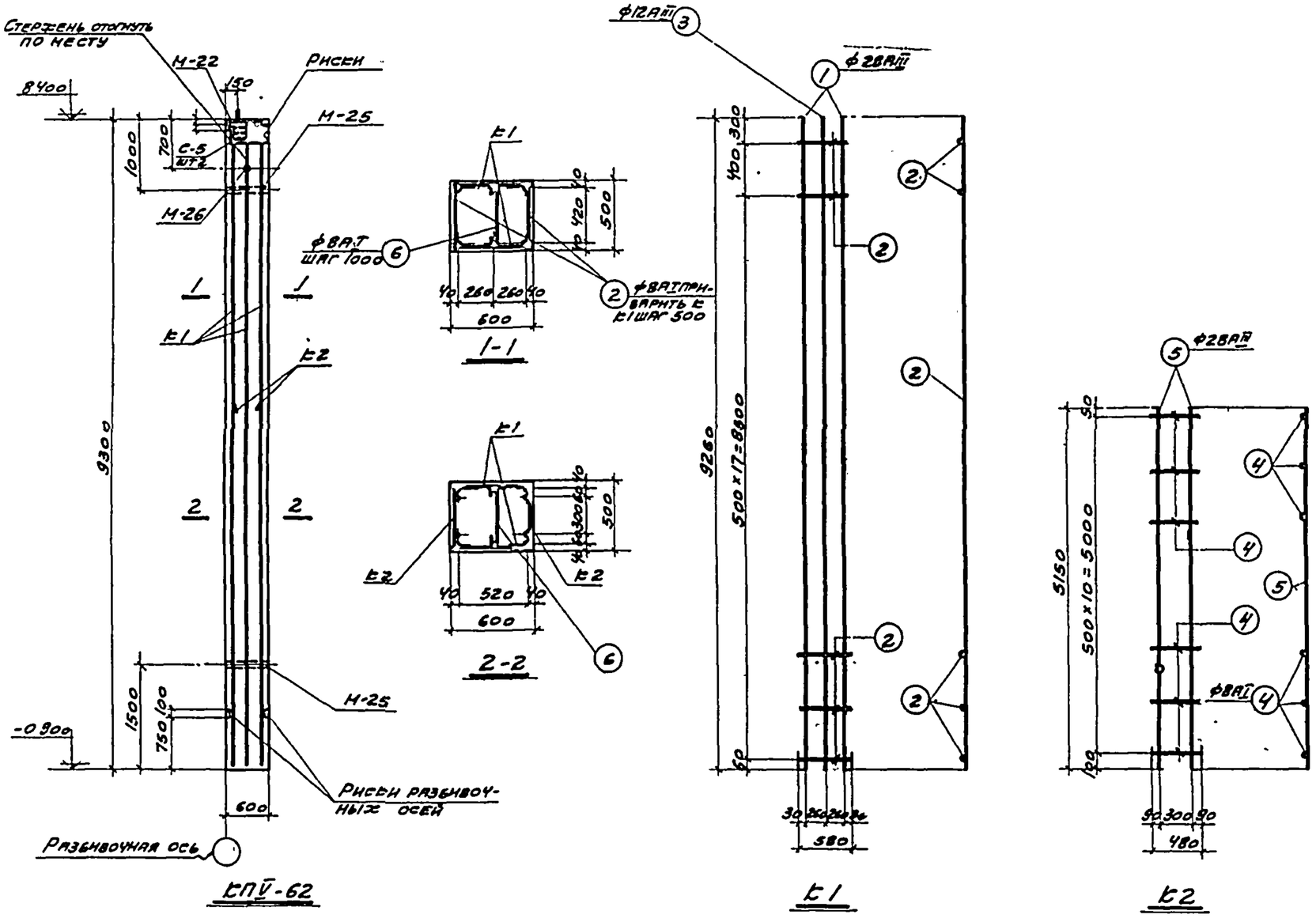

Спецификация арматуры на одну колонну

Марка колонны	Марка	№ поз	Эскиз	ф мм	Длина мм	Кол шт	Общая длина м
КП V-62	К1 (шт 2)	1		28АIII	9260	4	37,0
		2	—	8АI	580	38	22,0
		3		12АIII	9260	2	18,5
	К2 (шт 2)	4	—	8АI	480	22	10,6
		5		28АIII	5150	4	20,6
	Отд стерж	4	—	8АI	480	16	7,7
		6	520	8АI	600	8	4,8

Примечания

1. Размеры каркасов даны по осям стержней.
2. Плоские каркасы изготовлять при помощи контактной точечной электросварки в соответствии с ГОСТ 10922-64. Объединение плоских каркасов в пространственные производить при помощи электросварочных клещей.

Спецификация закладных элементов на одну колонну

Марка колонны	Марка заклад элемен	Кол шт.	№ листа
КП V-62	М-7	6	21,22 вып III
	М-22	1	
	М-25	2	
	М-26	1	
	С-5	2	

Выборка стали на одну колонну

Марка колонны	Горячекатаная арматурн сталь ГОСТ 5781-61							Закладные элементы																Расход стали
	Класса А-I			Класса А-III				Прокат в ст. 3кп ГОСТ 380-60*					Горячекат. арматурная сталь ГОСТ 5781-61											
	ф, мм			ф, мм				Профиль					Класса А-I				Класса А-III							
	8		Итого	28	12		Итого	б=8	L 63×5	Р/тр d=50	Р/тр d=70	Итого	6	8	20	Итого	12			Итого				
КП V-62	17,8		17,8	278,4	16,5		294,9	22,0	11,5	5,8	3,3	42,6	8,8	0,4	1,0	10,2	7,7			7,7				373,2

Показатели на одну колонну

Марка колонны	Вес т	Марка бетона	Объем бетона
КП V-62	7,0	400	2,8

Гл инж пр	Григорьев		
Дата выпуска	Январь 1968г		

ГПИ Промстройпроект г. Москва

ТК 1968

Колонна КП V-62

Т3-01-49

Выпуск V Лист 13

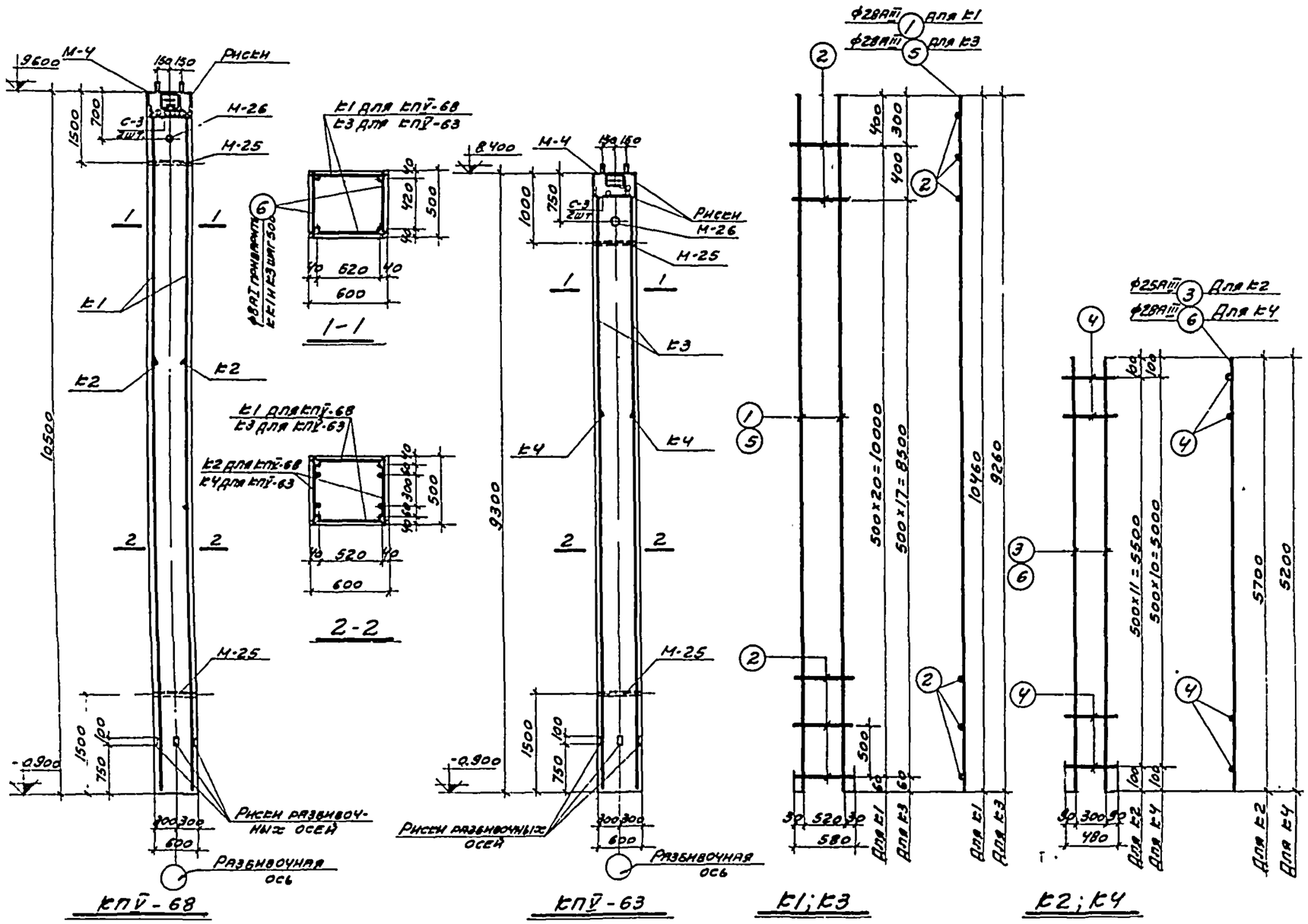

Спецификация арматуры на одну колонну

Марка колонны	Марка	№ поз	Эскиз	ф мм	Длина мм	Кол шт	Общая длина м
КП V-68	Е1 (шт 2)	1	—	28АIII	10460	4	41,8
		2		8АI	580	42	24,3
	Е2 (шт 2)	3	—	25АIII	5700	4	22,8
		4		8АI	480	24	11,5
	Отд стержни	4	—	8АI	480	20	9,6
КП V-63	Е3 (шт 2)	5	—	28АIII	9260	4	37,0
		2		8АI	580	38	22,0
	Е4 (шт 2)	6	—	28АIII	5200	4	20,8
		4		8АI	480	22	10,6
	Отд стержни	4	—	8АI	480	16	7,7

Примечания

1. Размеры каркасов даны по осям стержней
2. Плоские каркасы изготовлять при помощи контактной точечной электросварки в соответствии с ГОСТ 10922-64. Объединение плоских каркасов в пространственные - производить при помощи электросварочных клещей.

Спецификация закладных элементов на одну колонну

Марка колонны	Марка закладн элемента	Колич шт.	№ листа
КП V-63	М-4	1	21,22 вып III
	М-25	2	
КП V-68	М-26	1	
	С-3	2	

Выборка стали на одну колонну кг

Марка колонны	Горячекатаная арматурная сталь ГОСТ 5781-61							Закладные элементы																Расход стали
	Класса А-I			Класса А-III				Прокат в ст. 3 кп ГОСТ 380-60*				Горячекат. арматурная сталь ГОСТ 5781-61												
	ф, мм		Итого	ф, мм			Итого	Профиль			Итого	Класса А-I			Итого	Класса А-III			Итого					
	8			25	28			δ=8	Лист δ=50	Лист δ=70		6	8	20		12								
КП V-68	17,9		17,9	87,8	202,1		289,9	25,1	5,8	3,3	34,3	10,4	0,4	1,7	12,5	5,1			5,1	359,7				
КП V-63	15,9		15,9	—	279,4		279,4	25,1	5,8	3,3	34,3	10,4	0,4	1,7	12,5	5,1			5,1	347,2				

Показатели на одну колонну

Марка колонны	Вес т	Марка бетона	Объем бетона
КП V-68	7,9	400	3,15
КП V-63	7,0	400	2,8

ТК 1968	Колонны КП V-63; КП V-68	КЭ 01-49	
		Выпуск V	Лист 14

Инж пр Григорьев | Дата выпуска январь 1968 | Проверил Васильева | г. Москва

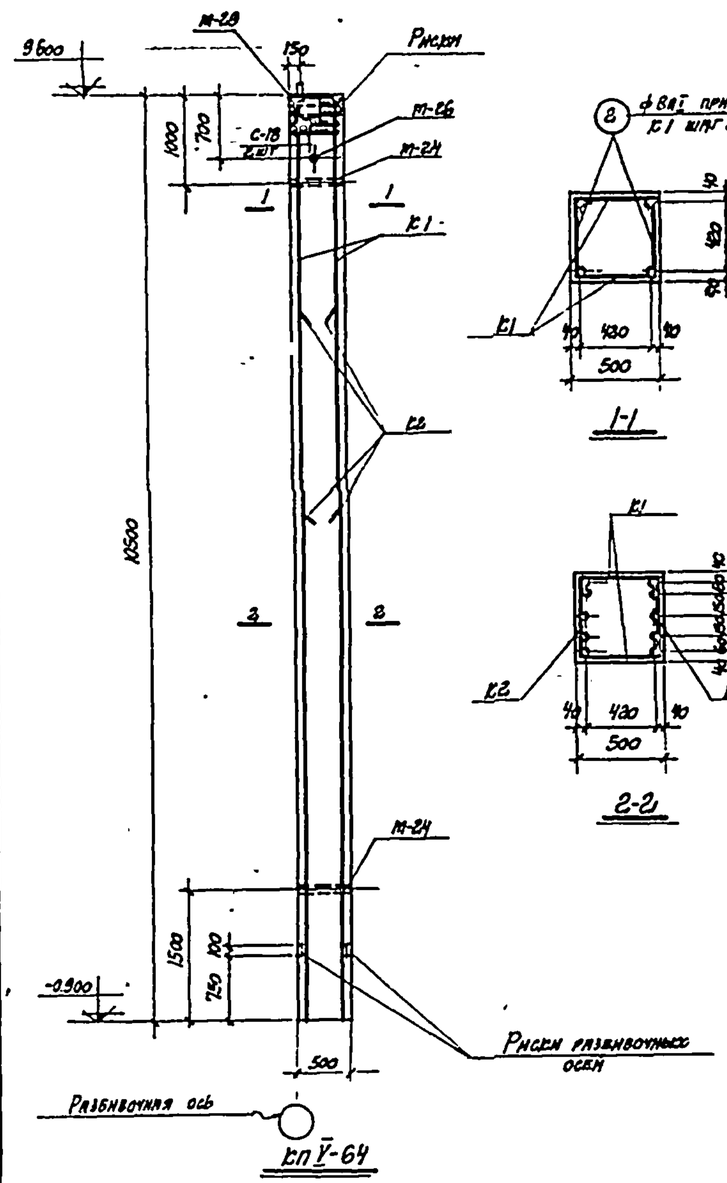

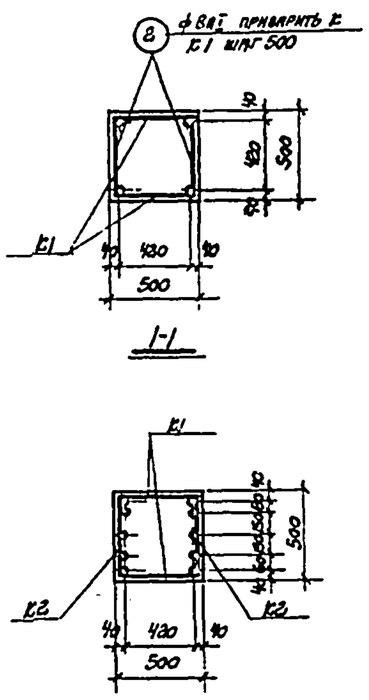

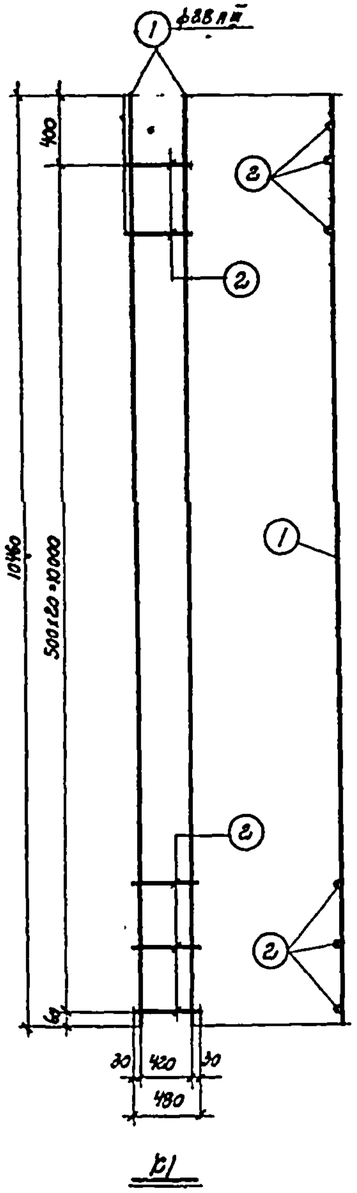

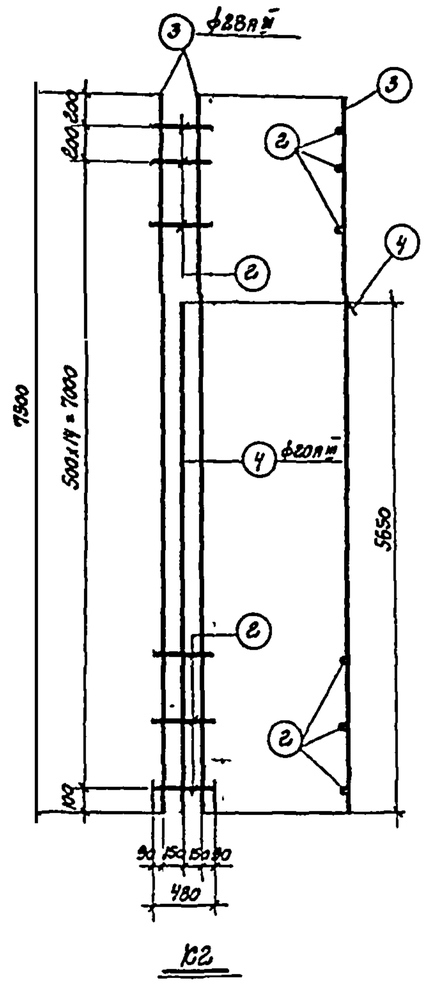

Спецификация арматуры на одну колонну

Марка колонны	Марка	№ поз.	Эскиз	ф мм	Длина мм	Кол шт	Общая длина м
КП V-64	К1 (шт 2)	1	—	28АIII	10460	4	41,8
		2	—	8АI	480	42	20,2
	К2 (шт 2)	2	—	8АI	480	32	15,4
		3	—	28АIII	7500	4	30,0
		4		20АIII	5650	2	11,3
	Отд стерж.	2	—	8АI	480	12	5,8

Примечания:

1. Размеры каркасов даны по осям стержней
2. Плоские каркасы изготовлять при помощи контактной точечной электросварки в соответствии с ГОСТ 10922-64 Объединение плоских каркасов в пространственные производить при помощи электросварочных клещей

Спецификация закладных элементов на одну колонну

Марка колонны	Марка закладн элемента	Кол штук	№ листа
КП V-64	М-7	7	21,22 вып III
	М-24	2	
	М-26	1	
	М-28	1	26,27 вып V
	С-18	2	

Выборка стали на одну колонну, кг

Марка колонны	Горячекатаная арматурная сталь ГОСТ 5781-61. Класса А-I ф, мм 8		Итого	Класса А-III ф, мм 20	28		Итого	Закладные элементы. Прокат в ст 3сп ГОСТ 380-60* Профиль δ=8	∠63×5	Пл. 100×50	Пл. 120×20	Итого	Горячекатаная арматурная сталь ГОСТ 5781-61 Класса А-I ф, мм 6	8	20	Итого	Класса А-III ф, мм 12			Итого	Расход стали
КП V-64	16,3		16,3	27,9	347,1		375,0	15,6	13,4	4,9	3,3	37,2	8,0	0,4	0,8	9,2	7,0			7,0	444,7

Показатели на одну колонну

Марка колонны	Вес т	Марка бетона	Объем бетона
КП V-64	6,5	400	2,6

ТК 1968	Колонна КП V-64	КЭ-01-49 Выпуск V Лист 15

ПРОМСТРОЙПРОЕКТ г Москва

Гл инж проекта	Н.Н. Ивлев	Проверил	Сальников
Гл конструктор	Г.С. Ниренберг	Гл инж пр-та	Григорьев
Гл инж пр-та	Ю.С. Ниренберг	Гл инж	Дрозд
Нач. отд.	Ю.Н. Ниренберг	Нач.	Дрозд
Сектор	Ю.Н. Ниренберг	Инженер	Дрозд
Инж. I кат.	Н.Н. Ивлев	Дата	1968 г

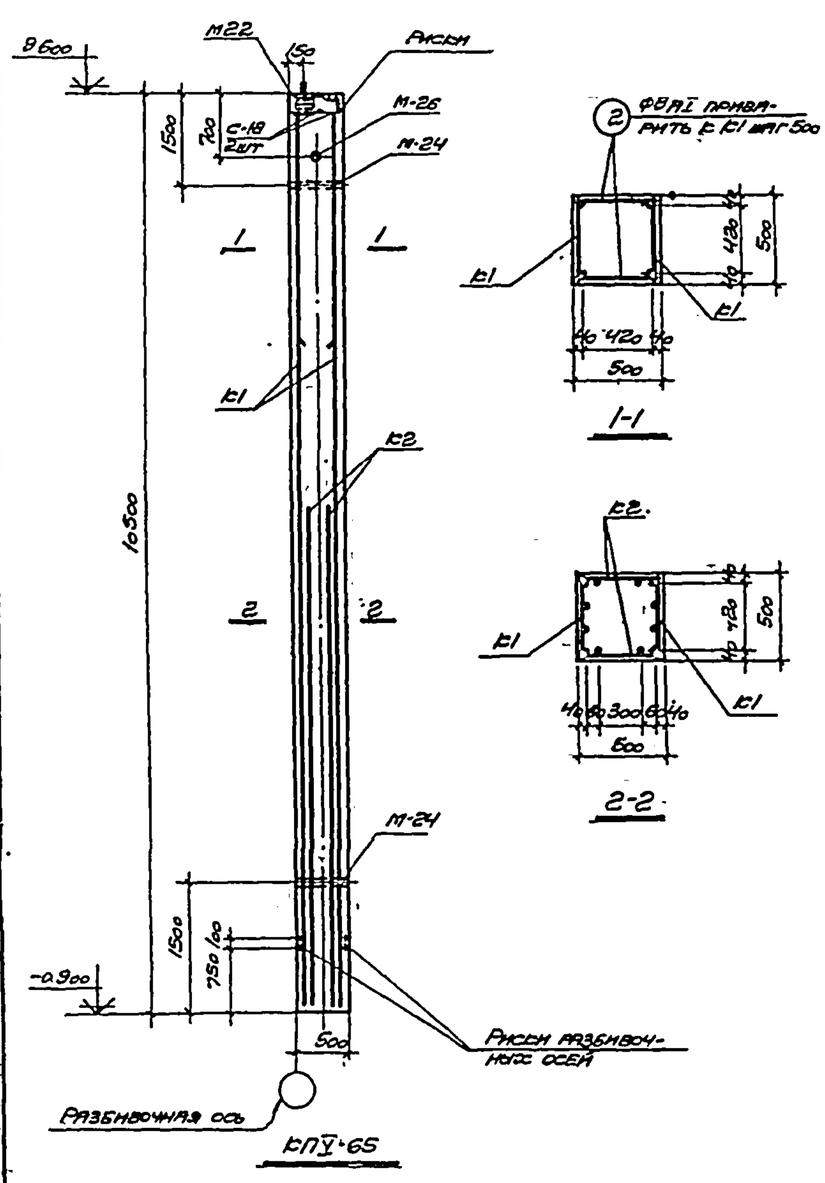

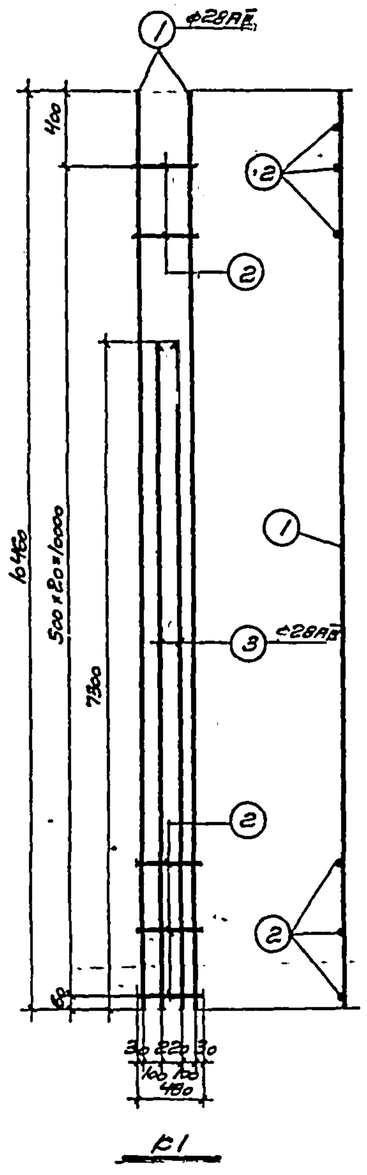

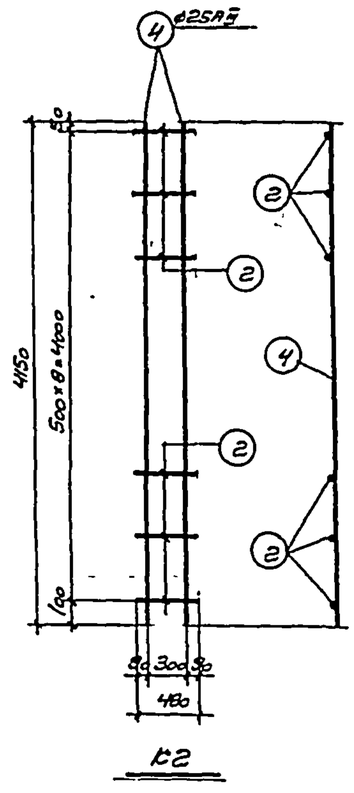

Спецификация арматуры на одну колонну

Марка колонны	Марка	Кол. поз.	Эскиз	ф мм	Длина мм	Кол. шт	Общая длина м
КП V-65	К1 (шт 2)	1	—	28АIII	10450	4	41,8
		2		8АI	4860	42	20,2
		3		28АIII	7300	4	29,2
	К2 (шт 2	2	—	8АI	4650	18	8,6
		4		25АIII	4150	4	16,6
	Отд. стерж.	2	—	8АI	4980	26	12,5

Примечания

1 Размеры каркасов даны по осям стержней

2 Плоские каркасы изготовлять при помощи контактной точечной электросварки в соответствии с ГОСТ 10922-64. Объединение плоских каркасов в пространственные производить при помощи электросварочных клещей

Спецификация закладных элементов на одну колонну

Марка колонны	Марка закладн. элемент	Кол. шт	№ листа
КП V-65	М-7	7	21,22 вып III
	М-22	1	
	М-24	2	
	М-26	1	
	С-18	2	вып V, VI

Выборка стали на одну колонну, кг.

Марка колонны	Горячекатаная арматурная сталь ГОСТ 5781-61							Закладные элементы.																Расход стали
	Класса А-I			Класса А-II				Прокат. В Ст 3кп ГОСТ 380-60*					Горячекатаная арматурная сталь ГОСТ 8478-61											
													Класса А-I				Класса А-III							
	ф, мм			ф, мм				Профиль					ф, мм				ф, мм							
	8		Итого	25	28		Итого	Б-8	С-68 №5	Уг. 75×75 №5,0	Уг. 75×75 №7,0	Итого	6	8	20	Итого	12			Итого				
КП V-65	16,3		16,3	64,0	342,2		406,2	22,0	13,4	4,9	3,3	43,6	8,4	0,4	1,0	9,8	8,1			8,1	465,0			

Показатели на одну колонну

Марка колонны	Вес т	Марка бетона	Объем бетона
КП V-65	6,5	400	2,6

ПРОМСТРОЙПРОЕКТ г. Москва

Гл. инж. пр.	Григорьев		13681
Гл. конструктор	Авраменко		
Нач. СПО-1	Авраменко		
Рук. группы	Беспис		
Н. с. инж.	Смыслова		
Проверил	Васильева		
Зам. гл. инж. пр.	Бондарь		
Дата выпуска	1968 г.		

Ин. № подл. | Подпись и дата | Взам. инв. №

ТК 1968	Колонна КП V-65	К3-01-49	
		Выпуск V	Лист 16

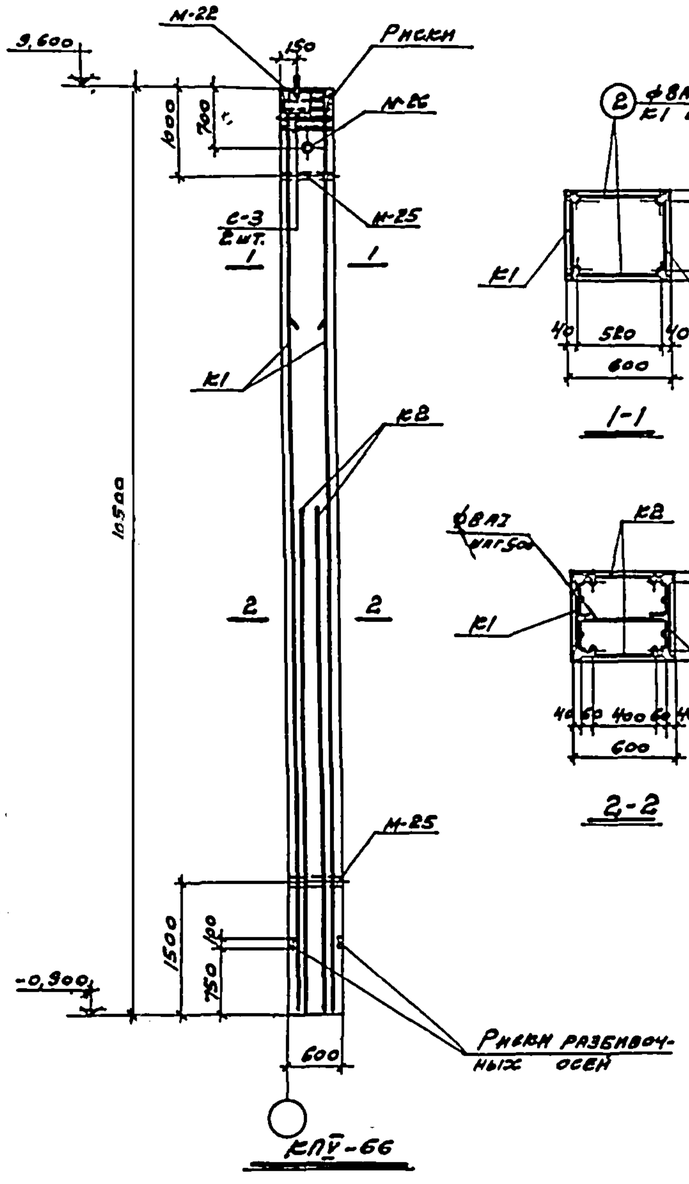

КП V-66

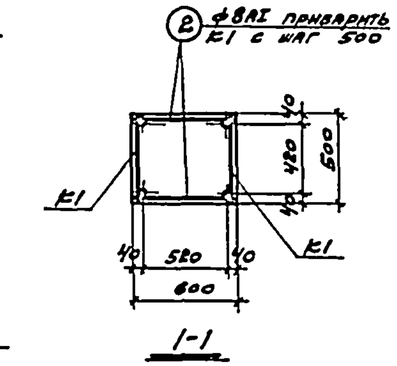

1-1

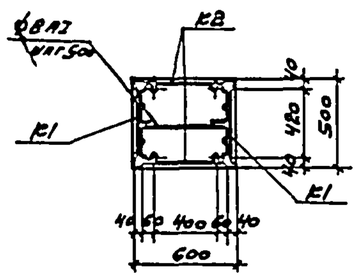

2-2

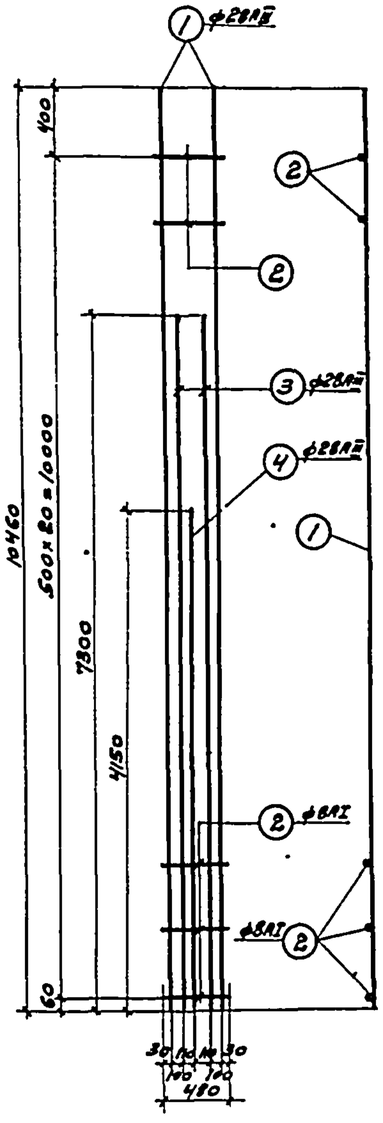

К1

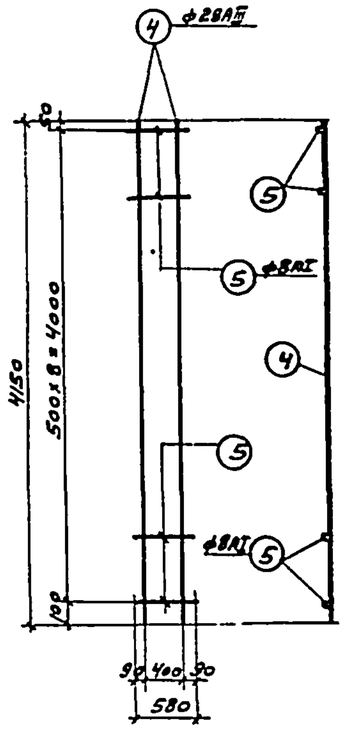

К2

Спецификация арматуры на одну колонну

Марка колонны	Марка	№ поз.	Эскиз	ф мм	Длина мм	Кол шт	Общая длина м
КП V-66	К1 (шт 2)	1		28АIII	10460	4	41,8
		2		8АI	480	42	20,2
		3		28АIII	7300	4	29,2
		4		28АIII	4150	2	8,3
	К2 (шт 2)	4		28АIII	4150	4	16,6
		5		8АI	580	18	10,4
	Отдельн. стержн.	5		8АI	580	26	15,1
		6		8АI	650	9	5,9

Примечания.

1. Размеры каркасов даны по осям стержней.
2. Плоские каркасы изготовлять при помощи контактной точечной электросварки в соответствии с ГОСТ 10922-64. Объединение плоских каркасов в пространственные производить при помощи электросварочных клещей.

Спецификация закладных элементов на одну колонну

Марка колонны	Марка закладн элемента	Кол. шт.	№ листа
КП V-66	М-7	7	21, 22 вып III
	М-22	1	
	М-25	2	
	М-26	1	
	С-3	2	

Выборка стали на одну колонну, кг

Марка колонны	Горячекатаная арматурная сталь ГОСТ 5781-61								Закладные элементы															Расход стали
	Класса А-I			Класса А-III					Прокат ВСТ.3кп ГОСТ 380-60*					Горячекатаная арматурная сталь ГОСТ 5781-61										
	ф, мм			ф, мм					Профиль					Класса А-I				Класса А-III						
	8		Итого	28			Итого		Б-8	∟63х6	[22,7 d=20	[32,7 d=20	Итого	6	8	20	Итого	12			Итого			
КП V-66	23,9		23,9	440,2			440,2		22,0	13,4	5,8	3,3	44,5	9,6	0,4	1,0	11,0	8,1			8,1			550,7

Показатели на одну колонну

Марка колонны	Вес т	Марка бетона	Объем бетона
КП V-66	7,9	400	3,15

ТК 1968	Колонна КП V-66	КЭ-01-49	
		Выпуск V	Лист 17

ПРОМСТРОЙПРОЕКТ г. Москва

Зам гл инж пр Бялкин; Нач СКО-1 Ананян; Гл конструктор Абрамченко; Гл инж. пр. Григорьев; Рук. группы Бедняк; Н.о. инж. Смысленная; Инженер Эгиз; Дата выпуска январь 1968

9689 21

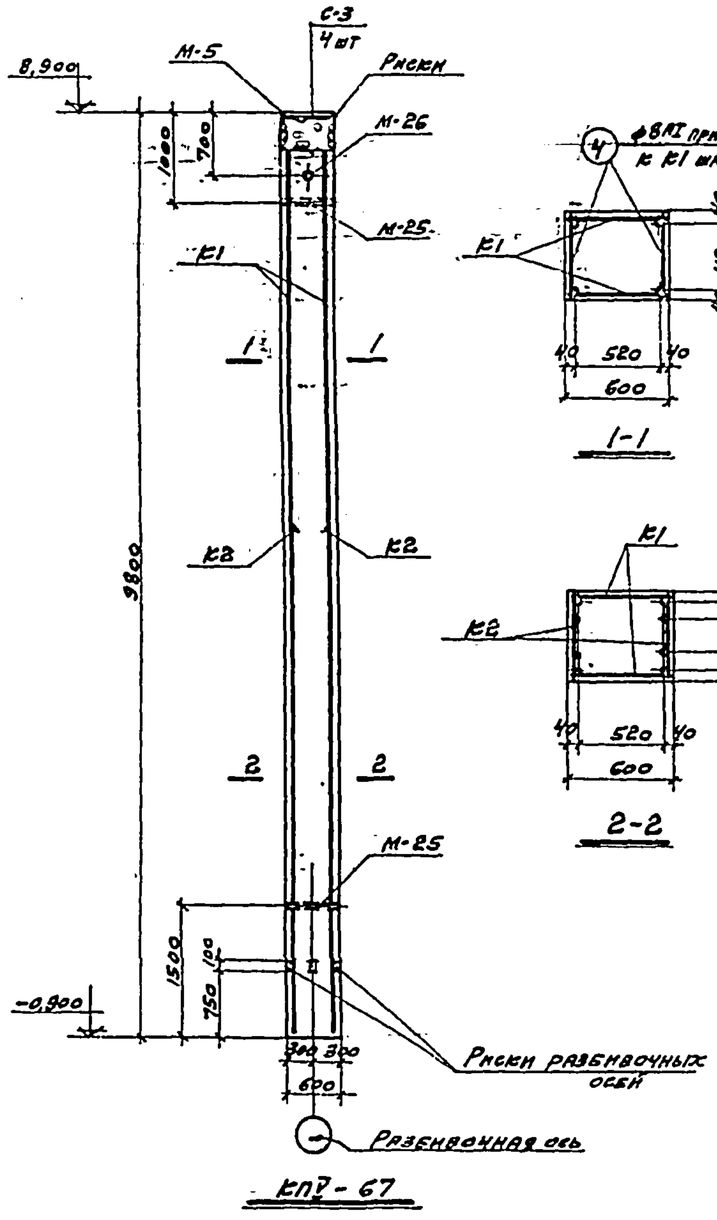

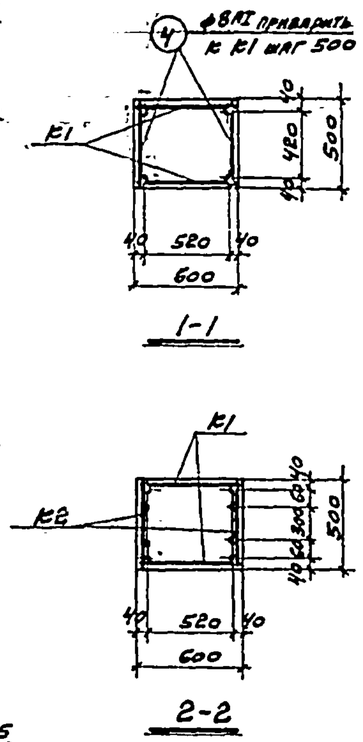

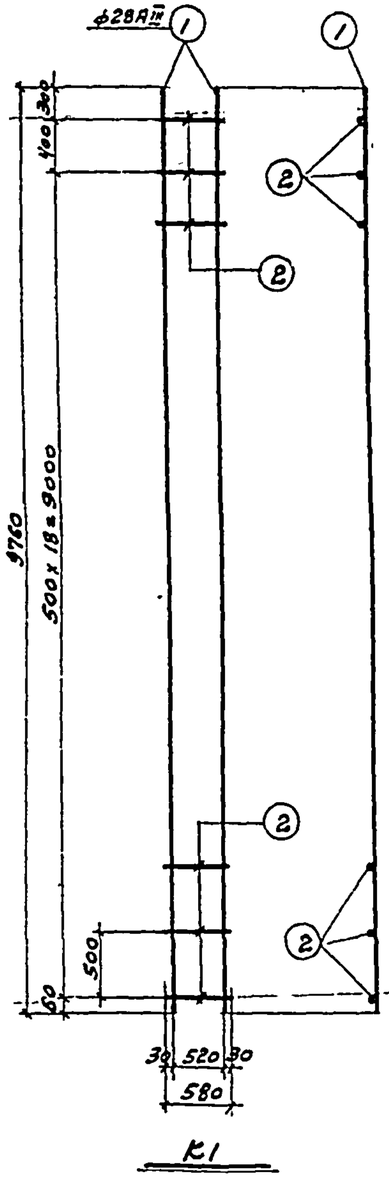

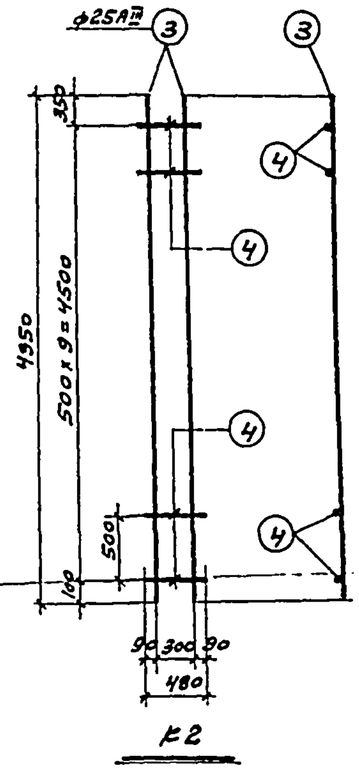

Спецификация арматуры на одну колонну

Марка колонны	Марка	№ поз	Эскиз	ф мм	Длина мм	Кол. шт.	Общая длина м
КП V-67	К1 (шт. 2)	1	—	28АIII	9760	4	39,0
		2		8АI	580	40	23,2
	К2 (шт 2)	3	—	25АIII	4950	4	19 8
		4		8АI	480	20	9,6
	Отд. стержни	4	—	8АI	480	20	9,6

Примечания

1. Размеры каркасов даны по осям стержней
2. Плоские каркасы изготовлять при помощи контактной точечной электросварки в соответствии с ГОСТ 10922-64 Объединение плоских каркасов в пространственные производить при помощи электросварочных клещей.

Спецификация закладных элементов на одну колонну

Марка колонны	Марка закладн. элемента	Кол. шт	№ листа
КП V-67	М-5	1	21, 22 вып. III
	М 25	2	
	М 26	1	
	3	4	

Выборка стали на одну колонну, кг

Марка колонны	Горячекатаная арматурная сталь ГОСТ 5781-61: Класса А-I ф=мм 8		Итого	Класса А-III ф. мм 25	28		Итого	Закладные элементы: Прокат в ст. 3 кп ГОСТ 380-60* Профиль б=8	(№3 Тр α=50)	(№3 Тр α=70)		Итого	Горячекатаная арматурная сталь ГОСТ 5781-61 Класса А-I ф. мм 6	8		Итого	Класса А-III ф. мм 12			Итого	Расход стали
КП V-67	16,7		16,7	76,3	188,5		264,8	18,9	5,8	3,3		28,0	10,4	9,4		19 8	4,0			4,0	324,3

Показатели на одну колонну.

Марка колонны	Вес т	Марка бетона	Объем бетона
КП V-67	7,35	400	2,94

ПРОМСТРОЙПРОЕКТ г. Москва

Нач. сего-	Абраменко		
Гл. конструк.	Лоранченко		
Гл. инж. пр.	Григорьев		Январь 1968 г.
Дата выпуска			
Ст. инженер	Штиндельман		
Техник	Провоторов		
Проверил	Виленская		

ТК 1968

Колонна КП V-67.

КЭ-01-49

Выпуск V Лист 18

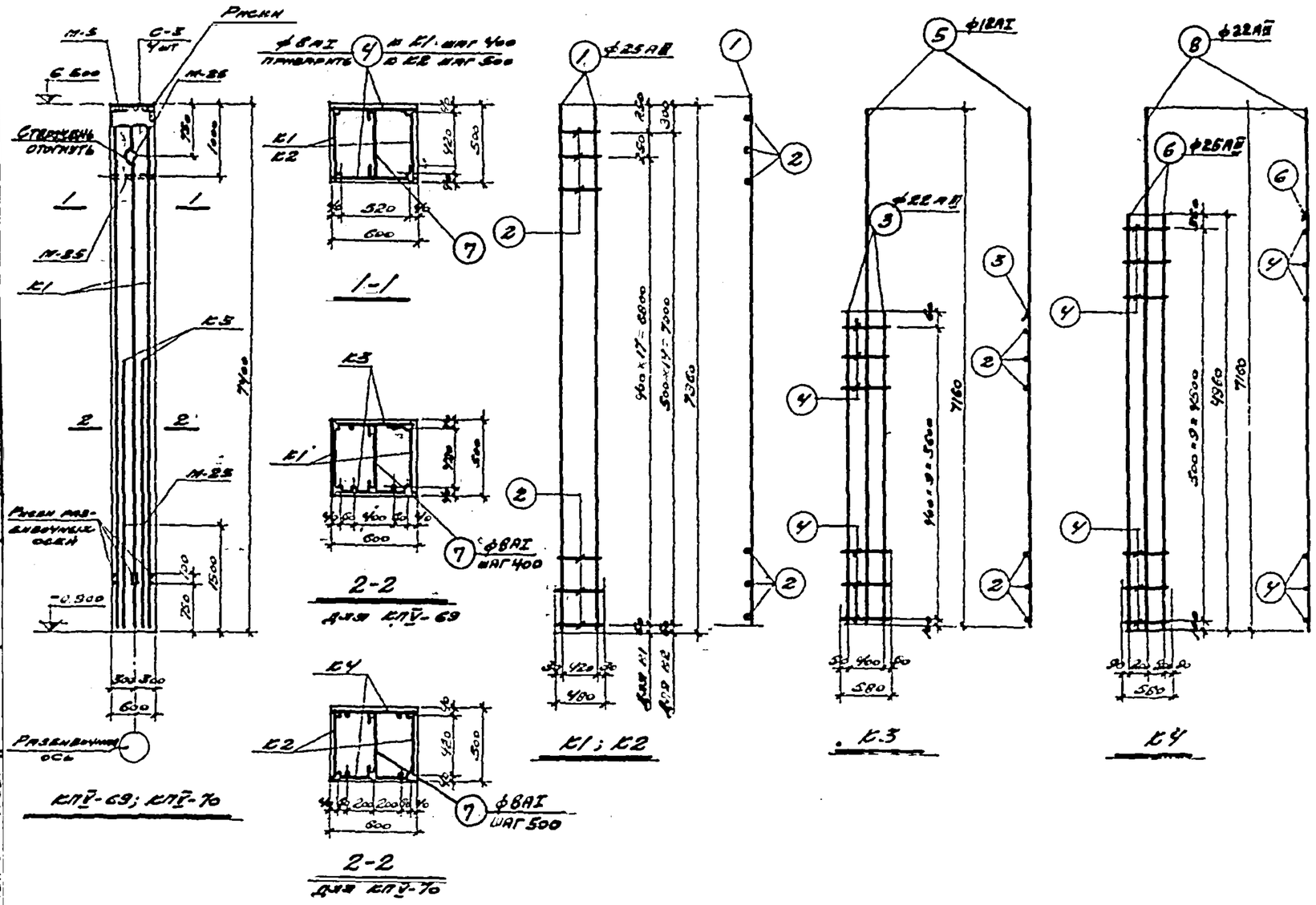

Марка элемента	Марка	№ поз	Эскиз	ф мм	Длина мм	Кол шт	Общая длина м
КП̄-69	К1 (шт 2)	1	—	25АII	7360	4	29,4
		2		8АI	480	38	18,2
	К3 (шт 2)	3	—	22АII	3760	4	15,0
		4		8АI	580	20	11,6
		5		12АI	7160	2	14,3
	отдельные стержни	4	—	8АI	580	18	10,4
		7	—	8АI	540	19	10,3
КП̄-70	К2 (шт 2)	1	—	25АII	7360	4	29,4
		2		8АI	480	30	14,4
	К4 (шт 2)	4	—	8АI	580	20	11,6
		5		22АII	7160	2	14,3
		6		25АII	4960	4	19,8
	отдельные стержни	4	—	8АI	580	10	5,8
		7	—	8АI	540	15	8,1

Примечания

1. Размеры каркасов даны по осям стержней.
2. Плоские каркасы изготовлять при помощи контактной точечной электросварки в соответствии с ГОСТ 10922-64. Объединение плоских каркасов в пространственные производить при помощи электросварочных клещей.
3. На опалубке колонн условно показана арматура только для КП̄-69

Спецификация закладных элементов на одну колонну

Марка колонны	Марка закладного элемента	Кол шт	№ листа
КП̄-69 КП̄-70	М-5	1	81,22 Вып III
	М-25	2	
	М-26	1	
	С-3	4	

Выборка стали на одну колонну, кг

Марка колонны	Арматурная арматурная сталь ГОСТ 5781-61 Класса А-I ф, мм 6	12	Итого	Класса А-II ф, мм 25	22		Итого	Закладные элементы Прокат в от. Эп ГОСТ 380-60* Профиль 6-8	Полосы 4-50	Листы 4-70		Итого	Арматурная арматурная сталь ГОСТ 5781-61 Класса А-I ф, мм 6	8		Итого	Класса А-III ф, мм 12			Итого	Расход стали
КП̄-69	20,0	12,7	32,7	118,5	44,6		158,1	18,9	5,8	3,5		28,0	10,4	0,4		10,8	4,0			4,0	233,6
КП̄-70	15,8		15,8	169,6	42,7		222,3	18,9	3,8	3,3		28,0	10,4	0,4		10,8	4,0			4,0	280,9

Показатели на одну колонну

Марка колонны	Вес т	Марка бетона	Объем бетона
КП̄-69	5,5	300	2,22
КП̄-70	5,5	300	2,22

ПРОМСТРОЙПРОЕКТ г. Москва

Согласовано: Госстрой СССР, Промстройпроект, Гипрострой, Стройпроект

Утверждено: Госстрой СССР, Промстройпроект, Гипрострой, Стройпроект

Гл. инженер проекта Ю. Ф. Ивлев; Гл. специалист Ю. Ф. Ивлев; Гл. инженер Ю. Ф. Ивлев; Гл. инженер Ю. Ф. Ивлев; Гл. инженер

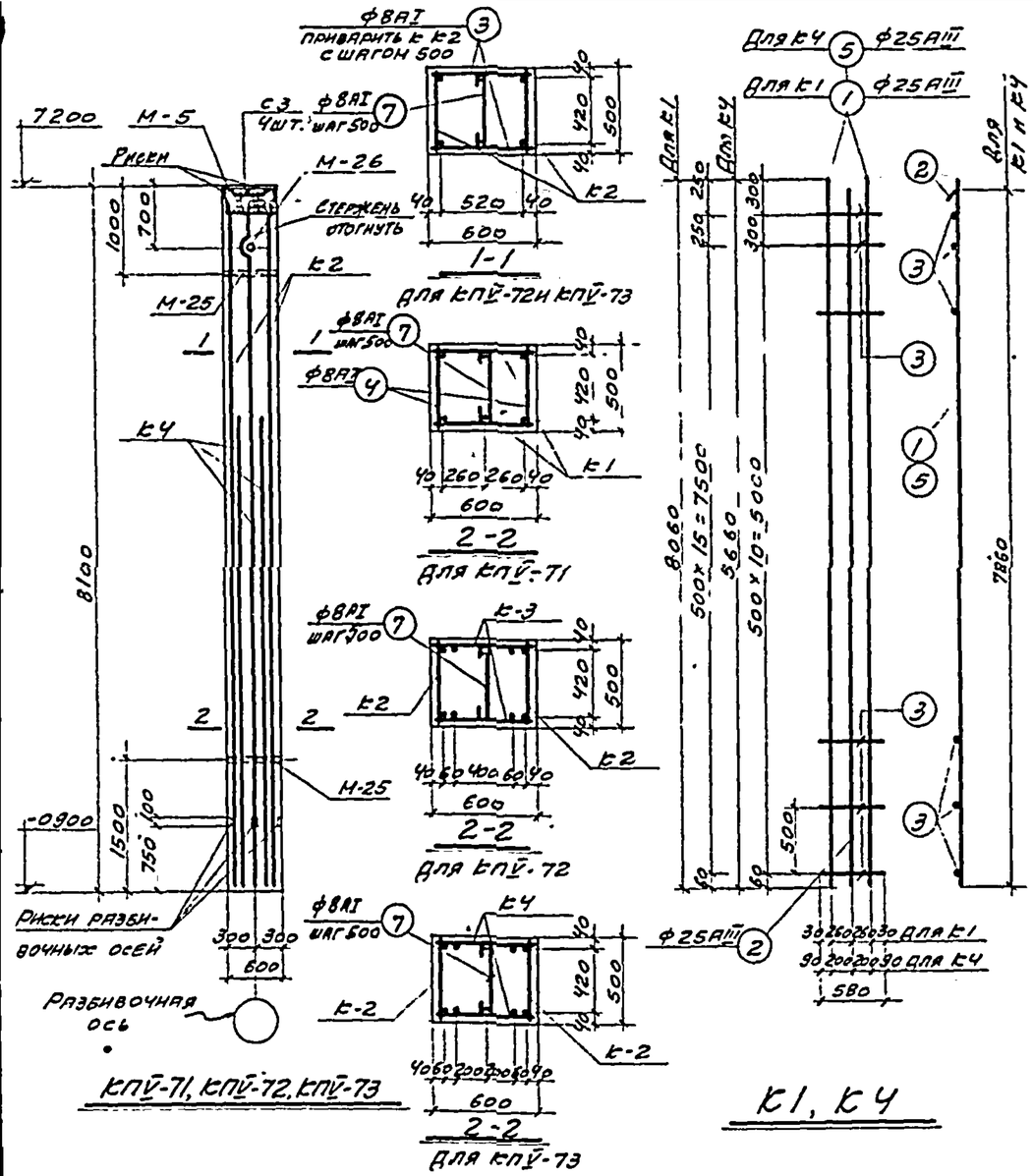

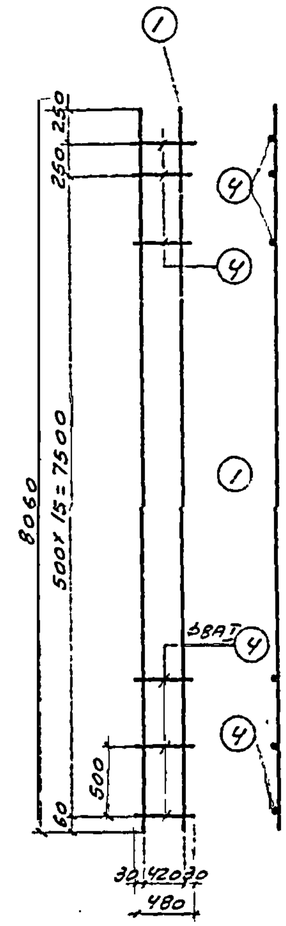

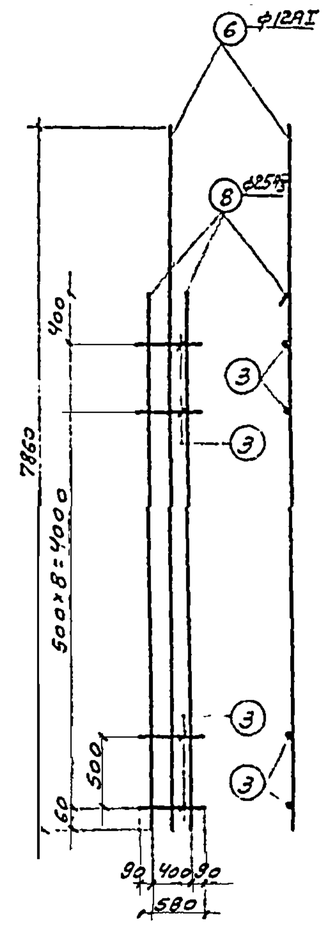

Спецификация арматуры на одну колонну

Марка колонны	Марка	N поз	Эскиз	ф мм	Длина мм	Кол шт	Общая длина м
КПV-71	к1 (шт2)	1		25АIII	8060	4	32,2
		2		25АIII	7860	2	15,7
		3		8АI	580	34	19,7
	Отд стерж	4		8АI	480	34	16,3
		7		8АI	540	17	9,2
КПV-72	к2 (шт2)	1		25АIII	8060	4	32,2
		4		8АI	480	34	16,3
	к3 (шт 2)	8		25АII	4460	4	17,9
		3		8АI	580	18	10,4
		6		12АI	7860	2	15,7
	Отд стерж	3		8АI	580	16	9,3
		7		8АI	540	17	9,2
КПV-73	к2 (шт2)	1		25АIII	8060	4	32,2
		4		8АI	480	34	16,3
	к4 (шт 2)	3		8АI	580	24	13,9
		5		25АIII	5660	4	22,7
		2		25АIII	7860	2	15,7
	Отд стерж	3		8АI	580	10	5,8
		7		8АI	540	17	9,2

Примечания

1. Размеры каркасов даны по осям стержней
2. Плоские каркасы изготовлять при помощи контактной точечной электросварки в соответствии с ГОСТ 10922-64 Объединение плоских каркасов в пространственные производить при помощи электросварочных клещей
3. На опалубке колонн условно показана арматура только для КПV-73

Спецификация закладных элементов на одну колонну

Марка колонны	Марка закладн элемен	Кол шт.	N листа
КПV-71, КПV-72, КПV-73	М-5	1	21,22 вып III
	М-25	2	
	М-26	1	
	С-3	4	

Выборка стали на одну колонну кг

Марка колонны	Горячекатаная арматурная сталь ГОСТ 5781-61 Класса А-I ф, мм 8	12	Итого	Класса А-III ф, мм 25			Итого	Закладные элементы: Прокат в ст 3кп ГОСТ 380-60* Профиль δ=8	Труба d=50	Труба d=70		Итого	Горячекатаная арматурная сталь ГОСТ 5781-61 Класса А-I ф, мм 6	8		Итого	Класса А-III ф, мм 12			Итого	Расход стали
КПV-71	17,8	—	17,8	184,6	—	—	184,6	18,9	5,8	3,3	—	28,0	10,4	0,4	—	10,8	4,0	—	—	4,0	245,2
КПV-72	17,8	13,9	31,7	193,0	—	—	193,0	18,9	5,8	3,3	—	28,0	10,4	0,4	—	10,8	4,0	—	—	4,0	267,5
КПV-73	17,8	—	17,8	272,0	—	—	272,0	18,9	5,8	3,3	—	28,0	10,4	0,4	—	10,8	4,0	—	—	4,0	332,6

Показатели на одну колонну

Марка колонны	Вес т	Марка бетона	Объем бетона
КПV-71, КПV-72, КПV-73	6,1	300	2,43

ТК 1968	Колонны КПV-71, КПV-72, КПV-73	К9-01-49 Выпуск V Лист

Инв. № подл. | Подпись и дата | Взам. инв. №
Гл. инж. пр. Гриньков | Гл. констр. Аванесов | Дата выпуска 1968 г
Гл. инж. проекта Дрожина | Проверил Васильев | Нормоконтролер Фомичева
Стт. инж. Стеженин | Инженер Малинин
г. Москва

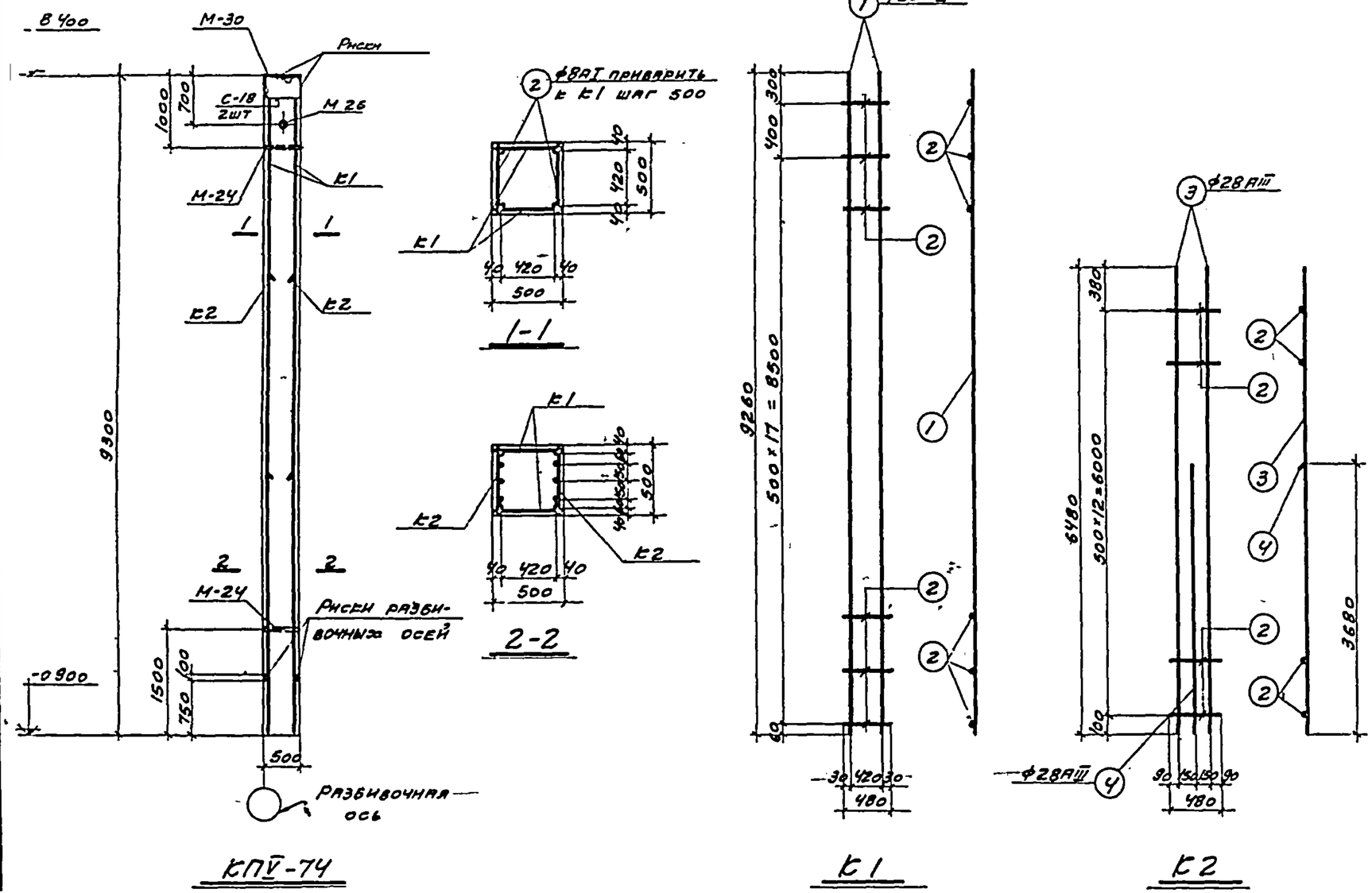

Спецификация арматуры на одну колонну

Марка колонны	Марка	N поз	Эскиз	ф мм	Длина мм	Кол шт	Общая длина м
КП V-74	К1	1	—	28АIII	9260	4	37,0
	(шт 2)	2		8АI	480	38	18,2
	К2	2	—	8АI	480	26	12,5
	(шт 2)	3		28АIII	6480	4	25,9
		4		28АIII	3680	2	7,4
	Отд стерж	2	—	8АI	480	12	5,8

Примечания

1. Размеры каркасов даны по осям стержней
2. Плоские каркасы изготовлять при помощи контактной точечной электросварки в соответствии с ГОСТ 10922-64. Объединение плоских каркасов в пространственные производить при помощи электросварочных клещей

Спецификация закладных элементов на одну колонну

Марка колонны	Марка закладн. элементов	Количество штук	N листа
КП V 74	М-7	6	21, 22 вып. III
	М-24	2	
	М-26	1	
	М-30	1	26 вып V
	С-18	2	

Выборка стали на одну колонну, кг

Марка колонны	Горячекатаная арматурная сталь ГОСТ 5781-61							Закладные элементы															Расход стали кг
	Класса А-I			Класса А-III				Прокат В ст 3 вп ГОСТ 380-60*					Горячекатаная арматурная сталь ГОСТ 5781-61										
	ф, мм		Итого	ф, мм			Итого	Профиль				Итого	Класса А-I			Итого	Класса А-III			Итого			
	8			28				δ=8	L63×5	№12 ф350	№12 ф70		6	8			12						
КП V-74	14,4		14,4	339,8			339,8	15,7	11,5	4,9	3,3	35,4	8,0	0,4		8,4	6,4			6,4			404,4

Показатели на одну колонну

Марка колонны	Вес т	Марка бетона	Объем бетона м³
КП V-74	5,8	400	2,33

ПРОМСТРОЙПРОЕКТ г Москва	Нач СПО-1 Елисеев; Гл инж пр Григорьев; Дата выпуска Январь 1968г	Арматура Авраменко; Бетон Авраменко; Проверил Васильева; Ст инж Штыбельман; Ст техник Горшкова; Разраб	

ТК 1968	Колонна КП V-74	Т3-01-49	Выпуск V	Лист 21

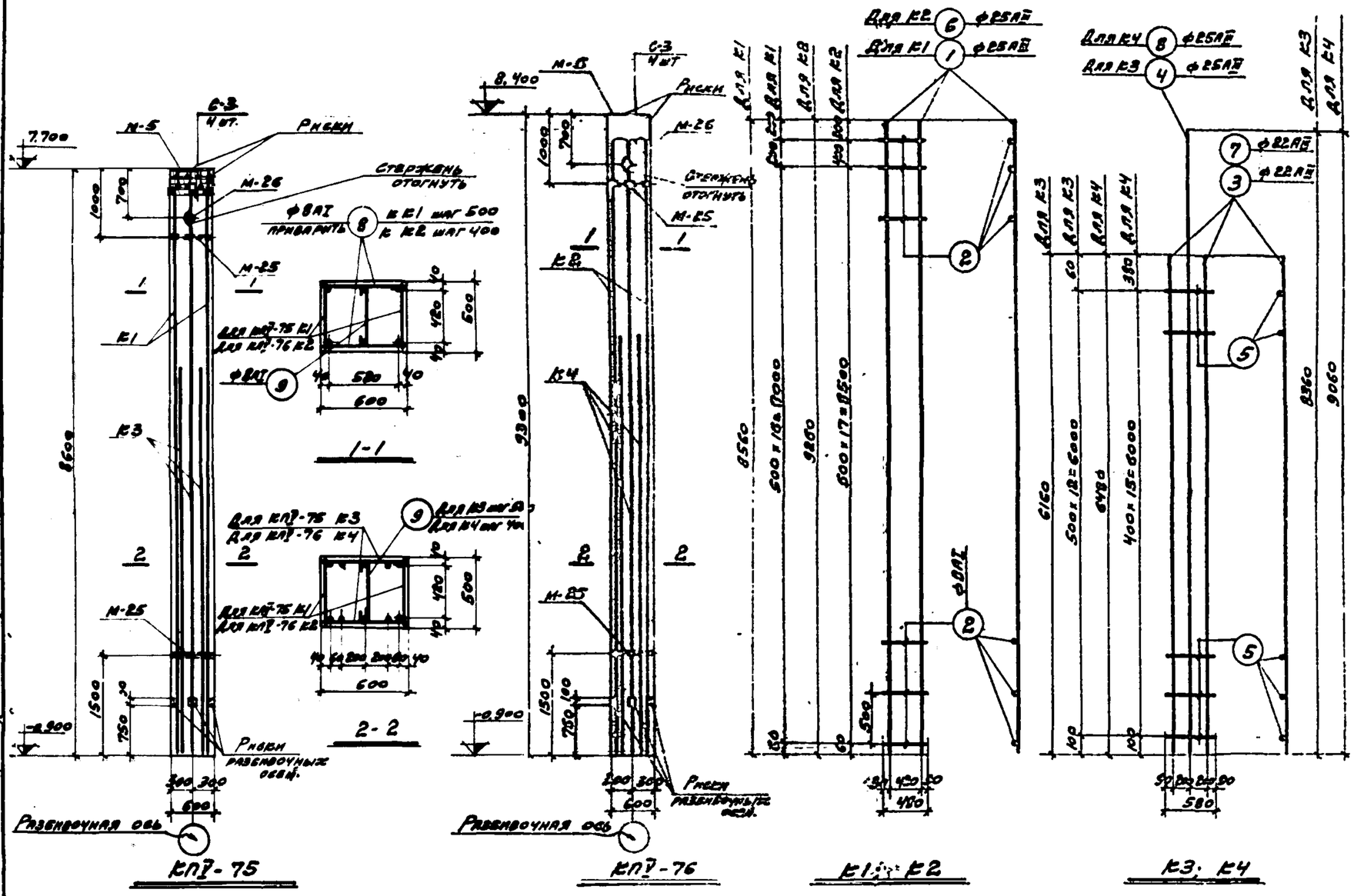

Спецификация арматуры на одну колонну

Марка колонны	Марка	№ поз	Эскиз	ф мм	Длина мм	Кол-ну шт	Общая длина м
КП-75	К1 (шт. 2)	1	—	25АIII	8560	4	34,2
		2		8АI	480	36	17,3
	К3 (шт 2)	3	—	22АIII	6160	4	24,6
		4	—	25АIII	8360	2	16,7
		5		8АI	580	26	15,1
	Отдельн. стерж.	5	—	8АI	580	10	5,8
		9		8АI	540	17	9,2
КП-76	К2 (шт 2)	6	—	25АIII	9260	4	37,0
		2		8АI	490	38	18,2
	К4 (шт. 2)	7	—	22АIII	6480	4	25,9
		8	—	25АIII	9060	2	18,1
		5		8АI	580	32	18,6
	Отдельн. стержни	5	—	8АI	580	14	8,1
		9		8АI	540	17	9,2

Примечания

1. Размеры каркасов даны по осям стержней.
2. Плоские каркасы изготовлять при помощи контактной точечной электросварки в соответствии с ГОСТ 10922-64. Объединение плоских каркасов в пространственные производить при помощи электросварочных клещей.

Спецификация закладных элементов на одну колонну.

Марка колонны	Марка закладн. элемента	Количество шт.	№ листа
КП-75 КП-76	М-5	1	21, 22 вып. III
	М-25	2	
	М-26	1	
	С-3	4	

Выборка стали на одну колонну, кг

Марка колонны	Горячекатаная арматурная сталь ГОСТ 5781-61							Закладные элементы															Расход стали
	Класса А-I			Класса А-III				Прокат в ст. 3кп ГОСТ 380-60*					Горячекатаная арматурная сталь ГОСТ 5781-61										
	ф, мм		Итого	ф, мм			Итого	Профиль				Итого	Класса А-I ф, мм			Итого	Класса А-III ф, мм			Итого			
	8			22	25			δ=8	№2,7 Гр α=50	№2,7 Гр α=70			6	8			12						
КП-75	18,7		18,7	73,4	196,1		269,5	18,9	5,8	3,3		28,0	10,4	0,4		10,8	4,0			4,0			331,0
КП-76	21,4		21,4	77,3	212,3		289,6	18,9	5,8	3,3		28,0	10,4	0,4		10,8	4,0			4,0			353,8

Показатели на одну колонну

Марка колонны	Вес т	Марка бетона	Объем бетона м³
КП-75	6,5	400	2,6
КП-76	7,0	400	2,8

ПРОМСТРОЙПРОЕКТ г. Москва

Инженер Пивоваров; Гл. конструктор Тезаник; Гл. инж. проекта Проскурин; Дата выпуска январь 1968

Начальник отдела Ярошенко; Гл. инженер проекта Григорьев; Инженер Бакальева

ТК 1968	Колонны КП-75; КП-76	СЭ-01-43

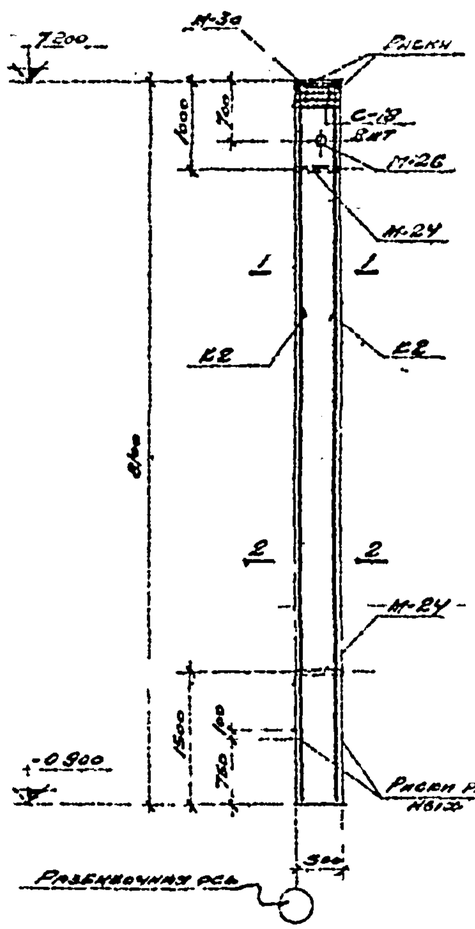

КП V-77

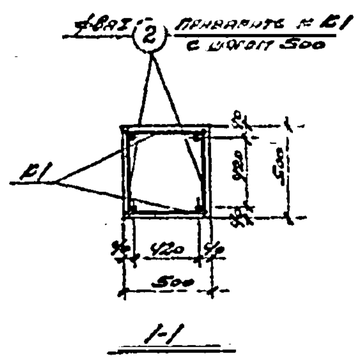

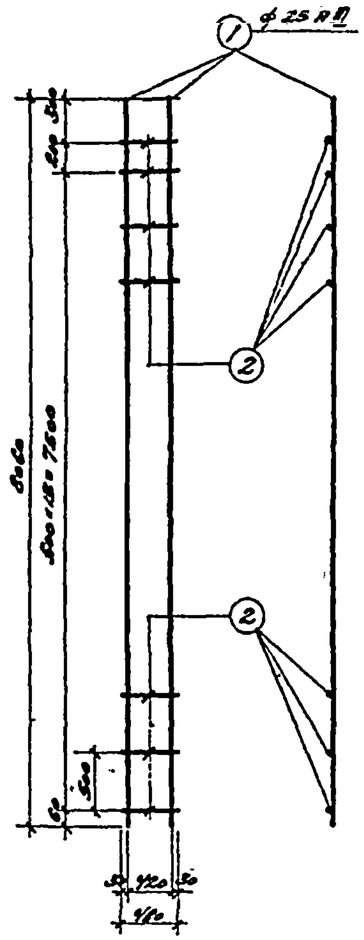

-К-1-

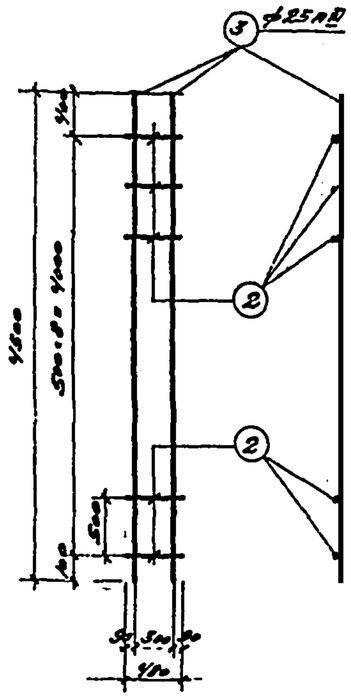

-К-2-

Спецификация арматуры на одну колонну

Марка колонны	Марка	N/п поз	Эскиз	ф мм	Длина мм	Кол-во шт	Общая длина м
КП V-77	К-1	1	—	25АII	8060	4	32.2
	(ст.2)	2		8АI	480	34	16.3
	К-2	2	—	8АI	480	18	8.6
	(ст.2)	3		25АII	4500	4	18.0
	Соединительная	2	—	8АI	480	16	7.7

Примечания

1. Размеры, показанные на осях стержней.
2. Плоские каркасы изготовляют при помощи контактной точечной электросварки в соответствии с ГОСТ 10922-64. Объединение плоских каркасов в пространственные производят при помощи электросварочных клещей.

Спецификация закладных элементов на одну колонну

Марка колонны	Марка закладного элемента	Кол-во шт	№ листа
КП V-77	М-7	5	21, 22 Вып III
	М-24	2	
	М-28	1	
	М-30	1	26, 27 Вып V
	С-18	2	

Выборка стали на одну колонну, кг

Марка колонны	Горячекатаная арматурная сталь ГОСТ 5781-61								Закладные элементы												Расход стали
	Класса AI				Класса AIII				Прокат в ст 3сп ГОСТ 380-60*					Горячекатаная арматурная сталь ГОСТ 5781-61							
	ф, мм			Итого	ф, мм			Итого	Профиль				Итого	Класса AI			Итого	Класса A-III			Итого	
	8				25				6×8	160×5	200×5	200×10		6	8			12				
КП V-77	12.9			12.9	193.4			193.4	15.7	9.6	4.9	3.3	33.5	8.0	0.4		8.4	5.0			6.0	254.2

Показатели на одну колонну

Марка колонны	Вес т	Марка бетона	Объем бетона м³
КП V-77	5.0	300	2.0

ТК 1968	Колонна КП V-77	К-9-01-49	Выпуск V / Лист 23

ПРОМСТРОЙПРОЕКТ г. Москва

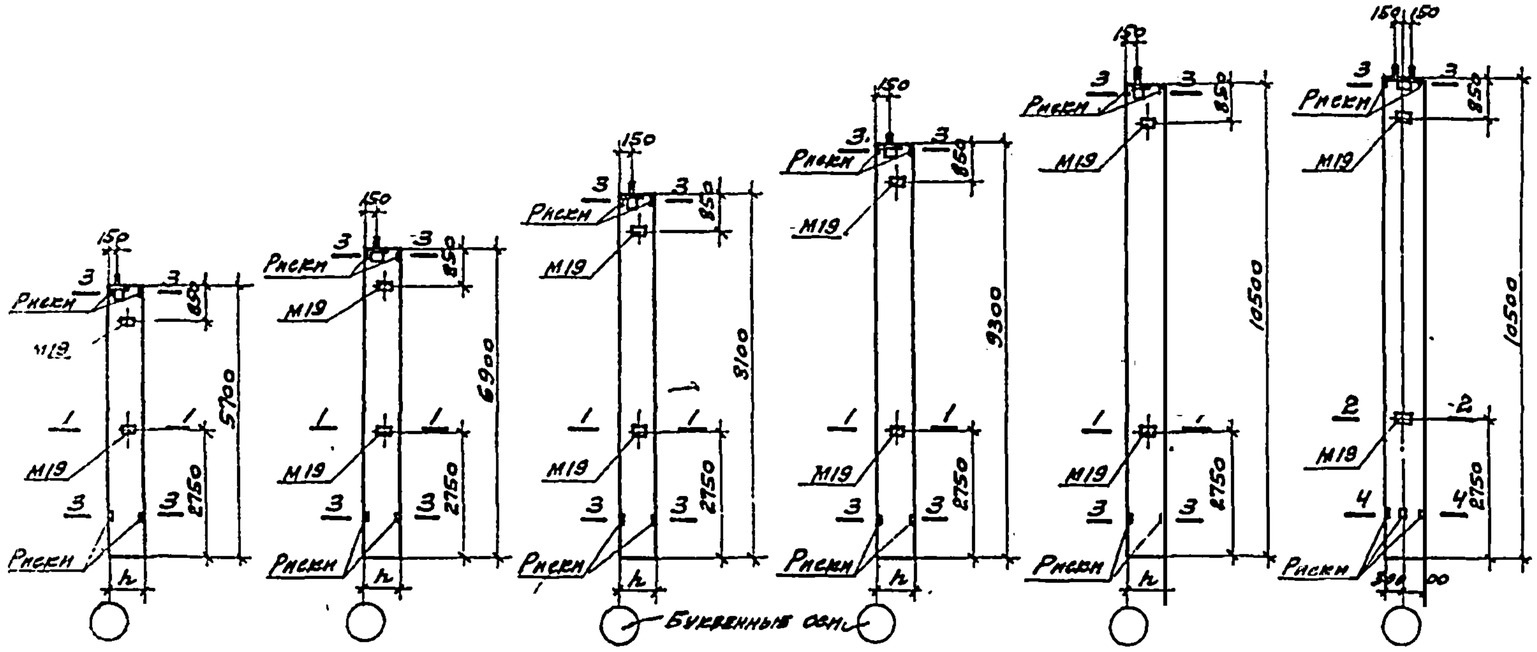

Примерная схема расположения закладных элементов для крепления стоек фахверка

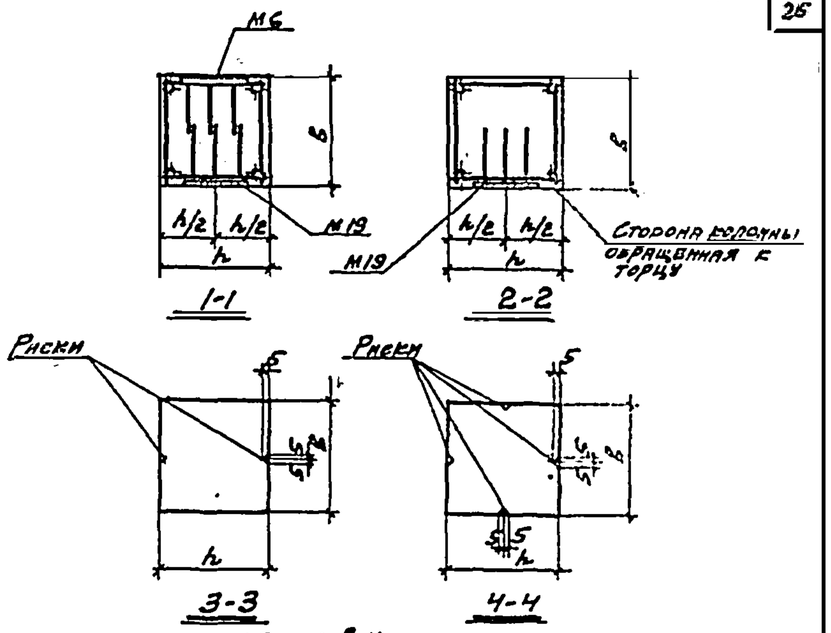

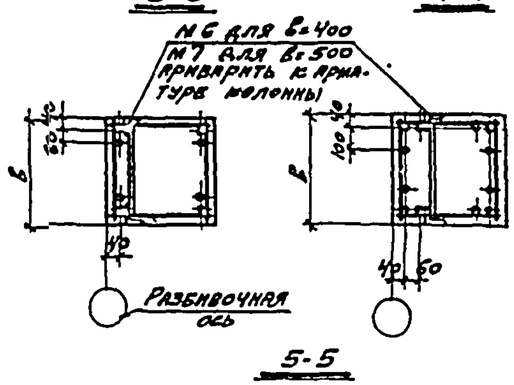

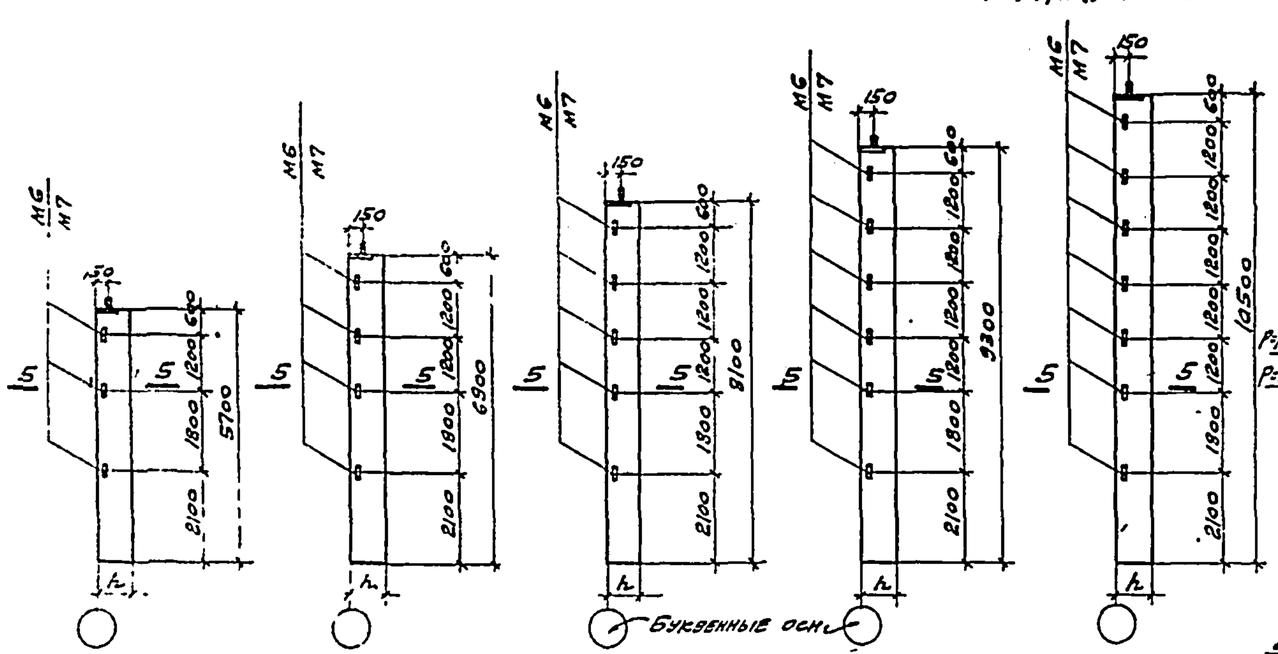

Примерная схема расположения закладных элементов для крепления стеновых панелей.

М32 при длине стеновых панелей 12м
М31 при длине стеновых панелей 6м

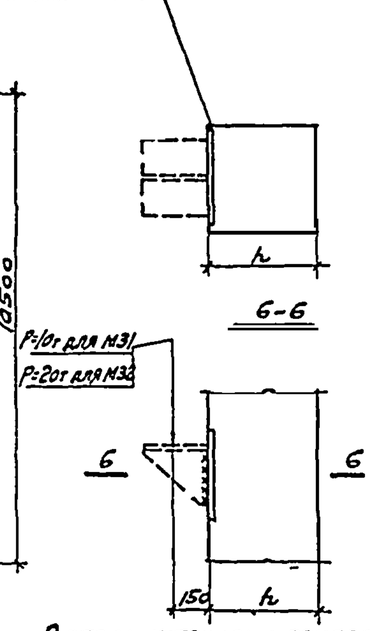

Деталь установки закладного элемента для крепления опорного столика при стенах из панелей

Примечания.

1. Закладные элементы М19 предназначены для крепления к колонне стальных фахверковых стоек торцевых стен и устанавливаются только в колоннах торцевых рам.
2. Закладные элементы М31 и М32 предназначены для крепления опорных столиков под стеновые панели, разработаны в соответствии с требованиями СТ-02-31 под нагрузку 10т и 20т. Применение закладных элементов М31 и М32 или М15 и М16, приведенных в выпусках I и III данной серии, определяется при разработке конкретного проекта.
3. Разбивку закладных элементов для крепления стеновых панелей и стоек фахверка следует разработать в конкретном проекте.

ТК 1978	Схема расположения закладных элементов. Сечения.	КЭ-01-49	
		Выпуск V	Лист 24

Инв. № подл. | Подпись и дата | Взам. инв. №

Гипрострой Москва

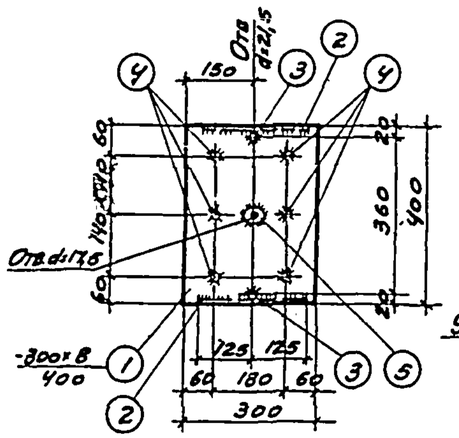

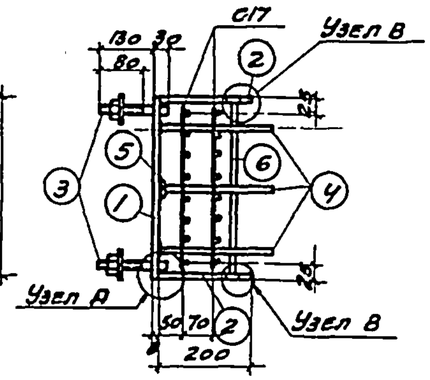

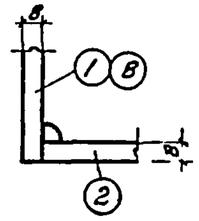

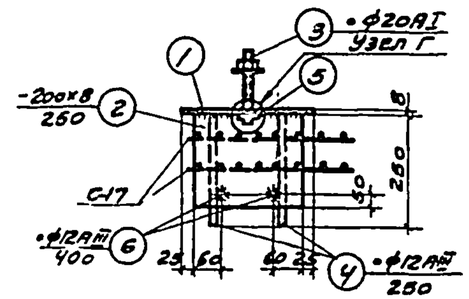

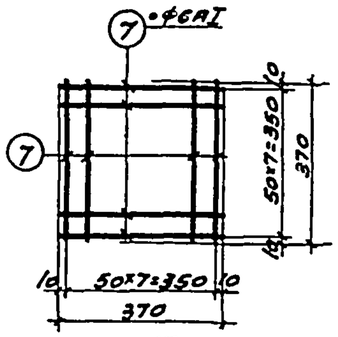

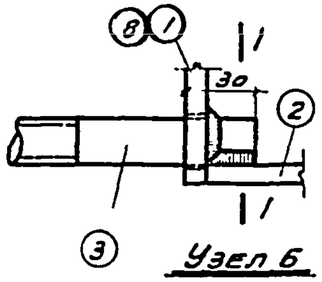

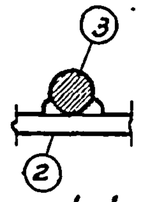

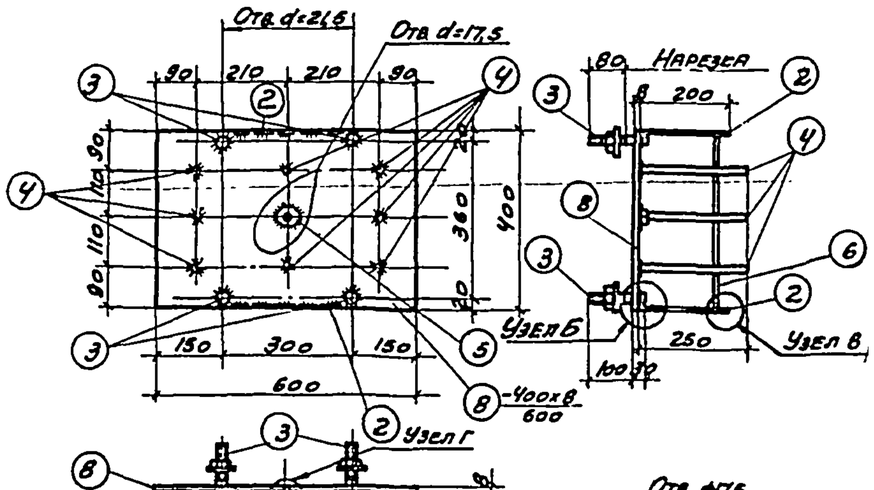

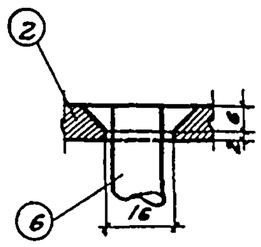

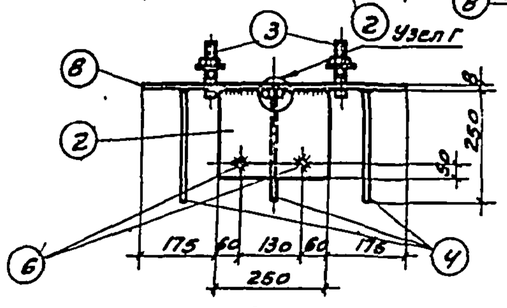

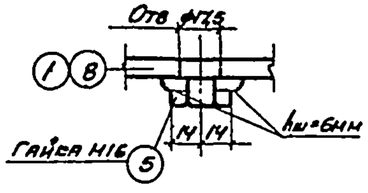

Спецификация стали на один закладной элемент

Марка	№ поз.	Профиль	Длина мм	Кол шт	Вес, кг Детали	Вес, кг Всего	Марка	Примечания
М-27	1	-300×8	400	1	7,5	7,5	19,7	
	2	-200×8	250	2	3,1	6,2		
	3	•ф20АI	160	2	0,4	0,8		с шайбой и гайкой
	4	•ф12АIII	250	6	0,2	1,2		
	5	Гайка М16	—	1	—	—		ГОСТ 5915-62
	6	•ф12АIII	400	2	0,4	0,8		
	7	•ф6АI	370	32	0,1	3,2		
М-28	2	-200×8	250	2	3,1	6,2	25,3	
	3	•ф20АI	160	4	0,4	1,6		с шайбой и гайкой
	4	•ф12АIII	250	8	0,2	1,6		
	5	Гайка М16	—	1	—	—		ГОСТ 5915-62
	6	•ф12АIII	400	2	0,4	0,8		
	8	-400×8	600	1	15,1	15,1		

Примечания.

1. Материал закладных элементов: а) прокат из стали марки ВСт.3кп, б) болты из арматурной стали класса А-I ГОСТ 5781-61, в) анкеры из арматурной стали класса А-III ГОСТ 5781-61.
2. Гайки М16 (на данных листах поз 5), приваренные к пластинам закладных деталей, служат для фиксации закладных на форме и могут быть исключены при замене данного способа фиксации другим, согласно инструкции СН313-65.
3. Риски нанести масляной краской

ТК 1968	Закладные элементы М-27, М-28, С-17	КЭ-01-49	
		Выпуск V	Лист 25

ПРОМСТРОЙПРОЕКТ г. Москва

Зам. гл. инж. проекта Белкин; Нач. сек-I Адаменко; Гл. конструктор Григорьев; Гл. инж. пр. Дата выпуска Январь 1968 г.

Рук. группы Весник; Ст. инженер Штаверман; Инженер Головаров; Техник Эгиз; Проверила

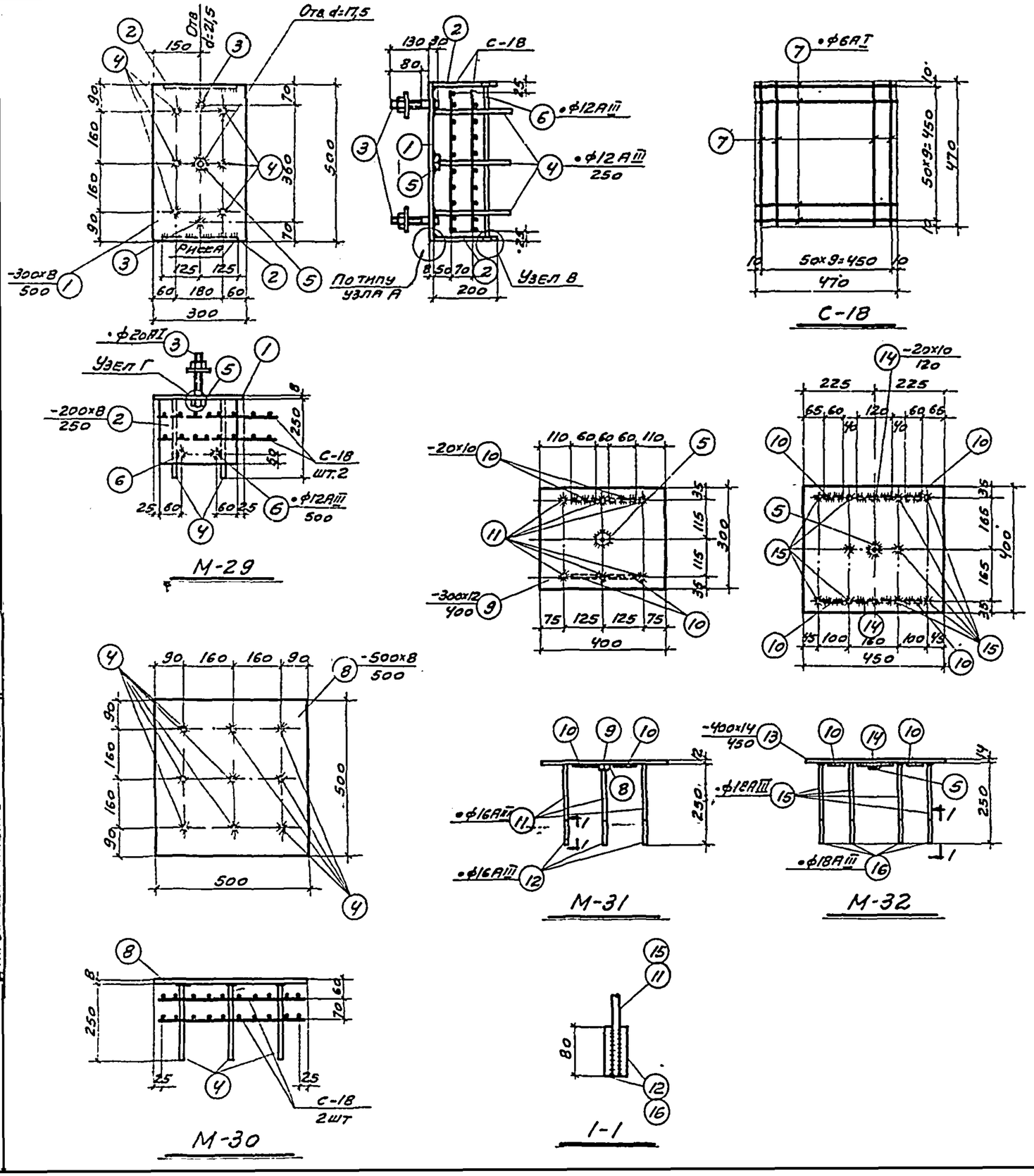

Спецификация стали на один закладной элемент

Марка	№ поз	Профиль	Длина мм	Колич шт	Вес, кг Детали	Вес, кг Всех	Вес, кг Марки	Примечания
М-29	1	-300x8	500	1	9,4	9,4	22,4	
	2	-200x8	250	2	3,1	6,2		
	3	• ф20АI	160	2	0,4	0,8		с шайбой и гайкой
	4	• ф12АIII	250	6	0,2	1,2		
	5	Гайка М16	—	1	—	—		ГОСТ 5915-62
	6	• ф12АIII	500	2	0,4	0,8		
	С-18 (2шт) 7	• ф6АI	470	40	0,1	4,0		
М-30	8	-500x8	500	1	15,7	15,7	21,5	
	4	• ф12АIII	250	9	0,2	1,8		
	С-18 (2шт) 7	• ф6АI	470	40	0,1	4,0		
М-31	5	Гайка М16	—	1	—	—	15,3	ГОСТ 5915-62
	9	-300x12	400	1	11,3	11,3		
	10	-20x10	60	4	0,1	0,4		
	11	• ф16АIII	250	6	0,4	2,4		
	12	• ф16АIII	80	12	0,1	1,2		
М-32	5	Гайка М16	—	1	—	—	29,6	ГОСТ 5915-62
	10	-20x10	60	4	0,1	0,4		
	13	-400x14	450	1	19,8	19,8		
	14	-20x10	120	2	0,2	0,4		
	15	• ф18АIII	250	10	0,5	5,0		
	16	• ф18АIII	80	20	0,2	4,0		

Примечания

1. Материал закладных элементов. а) листы из стали марки ВСт.3кп, б) болты из арматурной стали класса А-I ГОСТ 5781-61, в) анкеры из арматурной стали класса А-III ГОСТ 5781-61
2. Гайки М16 (на данных листах поз 5), приваренные к пластинам закладных деталей, служат для фиксации закладных на форме и могут быть исключены при замене данного способа фиксации другим, согласно инструкции СН 313-65
3. Риски нанести масляной краской
4. Узлы А, В и Г даны на листе 25

ТК 1968	Закладные элементы М-29, М-30, М-31, М-32	КЭ-01-49	Выпуск V, Лист 26

Гл. конструктор Дворяненко; Гл. инженер проекта Гонтарев; Дата выпуска 1969г.; Главный инженер проекта Шнейдерман; Гл. специалист Пивоваров; Инженер Тесник; Проверил Эрнз; Утверждено; Москва

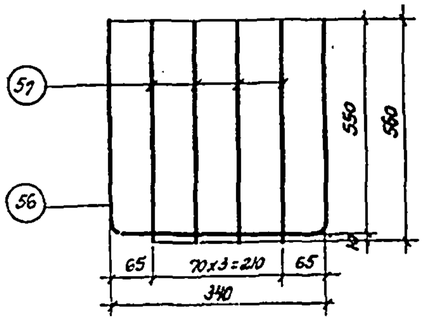

С-9

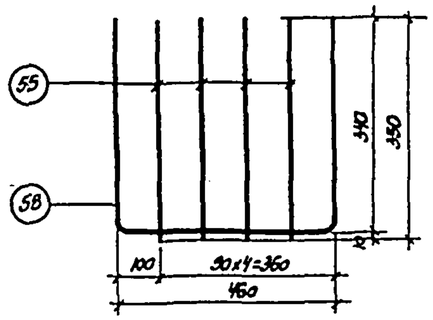

С-10

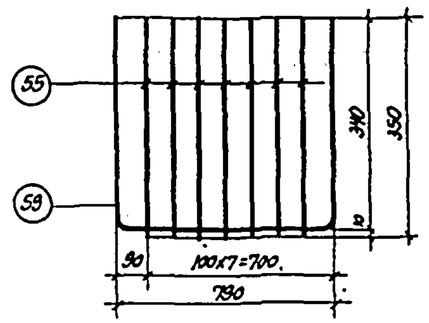

С-11

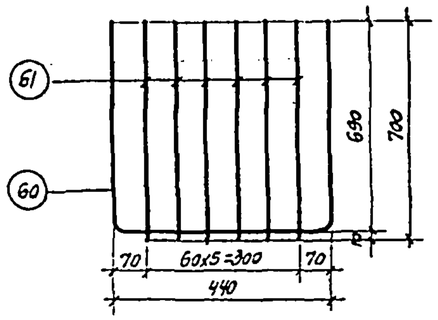

С-12

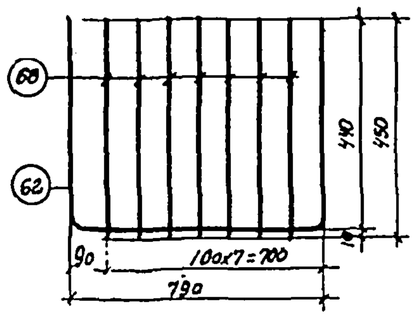

С-13

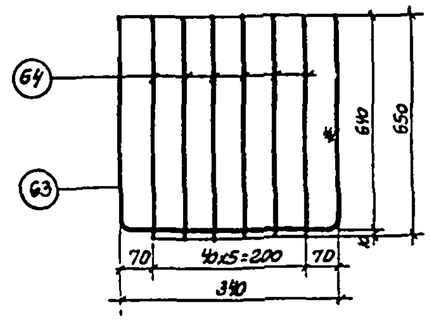

С-14

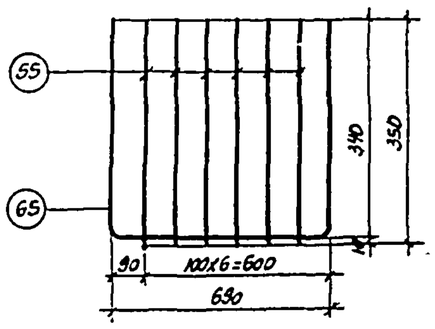

С-15

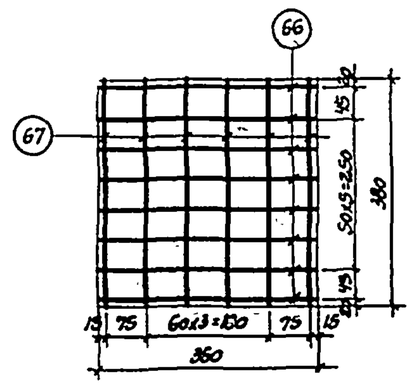

С-16

Спецификация закладных элементов на одну штуку каждой марки

Марка	№№ поз.	Профиль	Длина мм	Колич. штук	Вес кг: Детали	Вес кг: Всех	Вес кг: Марки	Примечания
С-9	56	•ф8 АIII	1440	1	0,57	0,57	1,45	
	57	•ф8 АI	560	4	0,22	0,88		
С-10	55	•ф8 АIII	350	4	0,14	0,56	1,02	
	58	•ф8 АIII	1140	1	0,46	0,46		
С-11	55	•ф8 АIII	350	7	0,14	0,98	1,56	
	59	•ф8 АIII	1470	1	0,58	0,58		
С-12	60	•ф8 АIII	1820	1	0,70	0,72	2,38	
	61	•ф8 АIII	700	6	0,27	1,66		
С-13	68	•ф8 АIII	450	7	0,18	1,30	1,96	
	68	•ф8 АIII	1620	1	0,66	0,66		
С-14	63	•ф8 АIII	1620	1	0,64	0,64	2,20	
	64	•ф8 АIII	650	6	0,26	1,56		
С-15	55	•ф8 АIII	350	6	0,14	0,84	1,38	
	65	•ф8 АIII	1370	1	0,54	0,54		
С-16	66	•ф8 АIII	360	8	0,14	1,12	2,08	
	67	•ф8 АIII	380	6	0,16	0,96		

Примечания

1. Сетки С-9 ÷ С-16 изготовляются при помощи точечной электросварки в соответствии с указаниями НЭ-61/ННИОМТП-
2. Детали колонн с закладными элементами помещены на листах 39,40 выпуска I

ТК 1968 г.	Сетки С-9 ÷ С-16	КЭ-01 49	Выпуск I / Лист 29

ДРОМИТРОЙПРОЕКТ Москва

Отд. гр. проект. Гл. инж. Технолог. Пивоваров

Отд. гр. конст. Гл. конструктор Ревзинский

Гл. инж. проекта Григорьев

Дата выпуска январь 1968 г.