ГОСУДАРСТВЕННЫЙ КОМИТЕТ СОВЕТА МИНИСТРОВ СССР ПО ДЕЛАМ СТРОИТЕЛЬСТВА
(ГОССТРОЙ СССР)

ТИПОВЫЕ КОНСТРУКЦИИ И ДЕТАЛИ ЗДАНИЙ И СООРУЖЕНИЙ

СЕРИЯ ИС—01—08/67
ОТКРЫТЫЕ КРАНОВЫЕ ЭСТАКАДЫ

ВЫПУСК 3

СТАЛЬНЫЕ КОНСТРУКЦИИ

9382-03
Цена 1-14

ЦЕНТРАЛЬНЫЙ ИНСТИТУТ ТИПОВЫХ ПРОЕКТОВ
МОСКВА

Центральный институт типовых проектов просит дать Ваши замечания и предложения по улучшению качества направляемого Вам проекта

ТИПОВОЙ ПРОЕКТ . . . . . .
(номер проекта)

Наименование проекта . . . . . .
. . . . . .
. . . . . .

Проектная организация-автор проекта . . . . . .

Замечания о недостатках в проекте (нерациональные объемно-планировочные и конструктивные решения, ошибки, опечатки, полиграфические дефекты и т.п.) и предложения по их устранению . . . . . .
. . . . . .

Подпись должностного лица наименование организации и ее адрес
. . . . . .
. . . . . .

ЦЕНТРАЛЬНЫЙ ИНСТИТУТ ТИПОВЫХ ПРОЕКТОВ ГОССТРОЯ СССР

Москва, Б-66, Спартаковская ул., 2а, корпус В
Сдано в печать 7.II 1977 года
Заказ № 662 Тираж 600 экз.

ГОСУДАРСТВЕННЫЙ КОМИТЕТ СОВЕТА МИНИСТРОВ СССР ПО ДЕЛАМ СТРОИТЕЛЬСТВА
(ГОССТРОЙ СССР)

ТИПОВЫЕ КОНСТРУКЦИИ И ДЕТАЛИ ЗДАНИЙ И СООРУЖЕНИЙ

СЕРИЯ ИС—01—08/67
ОТКРЫТЫЕ КРАНОВЫЕ ЭСТАКАДЫ

ВЫПУСК 3

СТАЛЬНЫЕ КОНСТРУКЦИИ

Гл. инженер института	Величкин	
Нач. отдела	Савуская	
Гл. инж. пр.	Самолетов	
Рук. группы	Карпонов	

РАЗРАБОТАНЫ
ГОСУДАРСТВЕННЫМ ПРОЕКТНЫМ ИНСТИТУТОМ
КИЕВСКИЙ ПРОМСТРОЙПРОЕКТ
ПРИ УЧАСТИИ НИИЖБ И НИИСК /г КИЕВ/

УТВЕРЖДЕНЫ
И ВВЕДЕНЫ В ДЕЙСТВИЕ с 1/XI-67 г
Приказом Госстроя СССР от 15/VII – 1967 г № 112

ЦЕНТРАЛЬНЫЙ ИНСТИТУТ ТИПОВЫХ ПРОЕКТОВ
МОСКВА

9382-03 2

Содержание

	№№ листов	№№ страниц
Содержание.	—	2
Пояснительная записка.	—	3
Вертикальная связь ВС-1.	1	4
Вертикальная связь ВС-2.	2	5
Вертикальная связь ВС-3.	3	6
Вертикальная связь ВС-4.	4	7
Вертикальная связь ВС-5.	5	8
Монтажные схемы лестниц Л-1÷Л-6.	6	9
Узлы 1÷4.	7	10
Дополнительные элементы лестниц НМ1, НМ2, НМ3.	8	11
Стойка лестницы НС1.	9	12
Перила ограждения П-1, П-3.	10	13
Съемные перила ограждения П-2, П-4.	11	14
Вспомогательные фермы ВФ-1, ВФ-2, ВФ-3.	12	15
Маркировочные схемы посадочных площадок при разнице уровней пола площадки и пола кабины крана менее или равной 250 мм. Узлы.	13	16
Маркировочные схемы посадочных площадок при разнице уровней пола площадки и пола кабины крана более 250 мм. Узлы.	14	17

Рук. группы Харитонов

ПРОМСТРОЙПРОЕКТ г. КИЕВ

ТК 1967г.	Содержание.	СЕРИЯ ИС-01-08/67 Вып. 3	Стр 2

Пояснительная записка.

1. В рабочие чертежи выпусков 1÷4 серии ИС-01-08 издания 1967 года (ИС-01-08/67) внесены изменения, связанные с действующими требованиями Госгортехнадзора к площадкам для посадки на краны и с заменой конструкций лестниц в соответствии с приказом Главсталькконструкции от 10 июня 1966 г. № 36.

2. В настоящем выпуске приведены чертежи вертикальных связей по колоннам, лестниц, перил ограждения ходовой галереи, вспомогательных ферт и посадочных площадок.

3. Чертежи вертикальных связей по колоннам, лестниц и ограждения ходовой галереи разработаны в стадии КМД.

4. Чертежи посадочных площадок и вспомогательных ферт разработаны в стадии КМ. Фермам, имеющим разную высоту, присвоены разные марки. Маркировка произведена без учета уменьшения размера крайней панели ферт в местах их опирания на крайние колонны температурного блока.

5. Для изготовления вертикальных связей по колоннам, посадочных площадок, элементов лестниц и перил ограждения ходовой галереи следует применять сталь марки ВКСт.3КП для сварных конструкций по ГОСТ 380-60* с дополнительными гарантиями загиба в холодном состоянии, согласно п. 2.5.2д, и предельного содержания химических элементов, согласно п.п. 2.6.3 и 2.6.4 ГОСТ 380-60*.

6. Для изготовления вспомогательных ферт следует применять:

при расчетной температуре -30°С и выше – сталь марки ВМСт. 3ПС для сварных конструкций по ГОСТ 380-60* с дополнительными гарантиями загиба в холодном состоянии, согласно п 2.5.2д, и предельного содержания химических элементов согласно п.п. 2.6.3 и 2.6.4 ГОСТ 380-60*;

при расчетной температуре ниже -30°С, но не ниже -40°С, – сталь марки ВМСт. 3СП для сварных конструкций по ГОСТ 380-60* с дополнительными гарантиями загиба в холодном состоянии, согласно п. 2.5.2д, ударной вязкости при температуре -20°С, согласно п. 2.5.2и, и предельного содержания химических элементов, согласно п.п. 2.6.3 и 2.6.4 ГОСТ 380-60*.

7. Сварку производить электродами типа Э-42 по ГОСТ 9467-60.

8. Изготовление и монтаж конструкций производить в соответствии со СНиП III-В. 5-62 „Металлические конструкции. Правила изготовления, монтажа и приемки."

Условные обозначения.

Ссылка на деталь — Номер детали / Номер листа, где деталь изображена

Маркировка детали — Номер детали / Номер листа, где деталь замаркирована

Нач. отд.	Е. Сав.	Совуский	
Гл. инж. пр.		Самолетов	
Рук. груп.		Харитонов	

ГОССТРОЙ СССР
КИЕВСКИЙ ПРОМСТРОЙПРОЕКТ
г. Киев

ТК 1967г	Пояснительная записка.	СЕРИЯ ИС-01-08/67	
		Вып. 3	СТР. 3.

9382-03 4

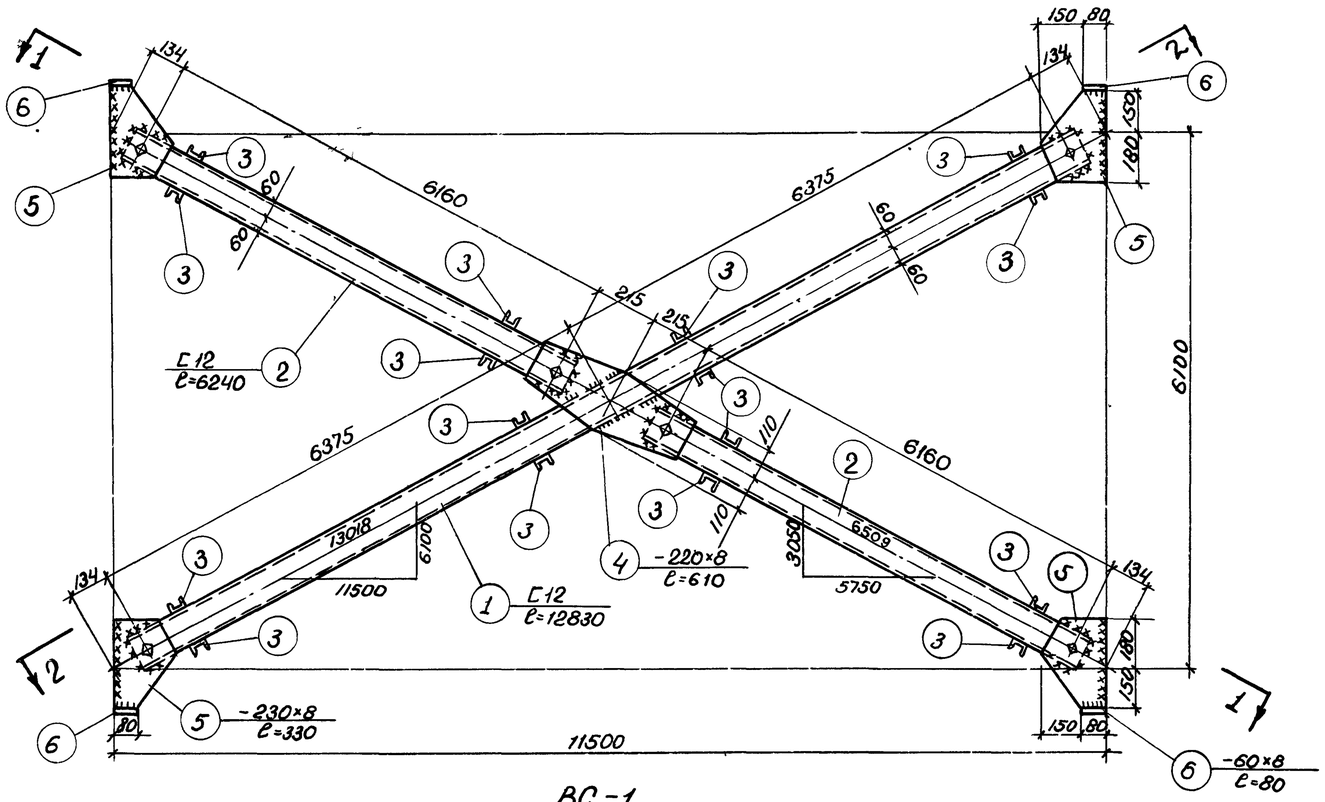

ВС-1

Спецификация стали на один элемент								
Марка элемента	№ поз.	Профиль	Длина мм	Кол. шт.	Вес кг одной поз.	Вес кг всех поз.	Вес кг элемента	Примечание
ВС-1	1	C12	12830	2	133,4	267	1064	ГОСТ 8240-56*
	2	C12	6240	4	64,9	260		—"—
	3	C 5	1080	88	5,2	458		—"—
	4	-220×8	610	2	8,4	17		
	5	-230×8	330	8	4,7	37		
	6	-60×8	80	8	0,5	4		
	Наплавленный металл					21		

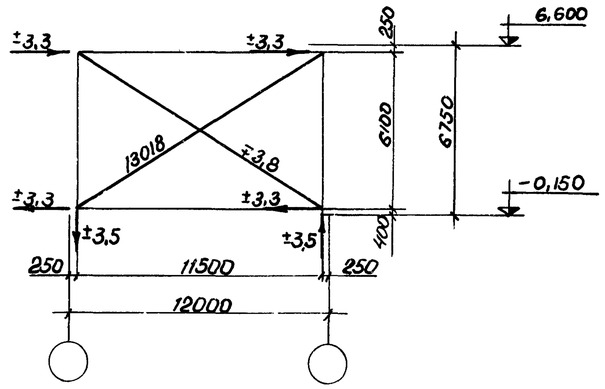

Геометрическая схема

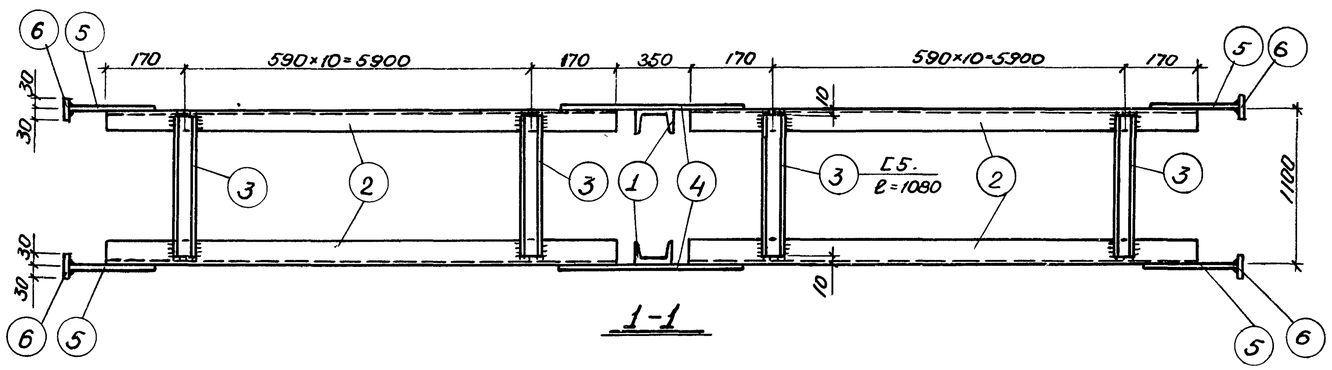

1-1

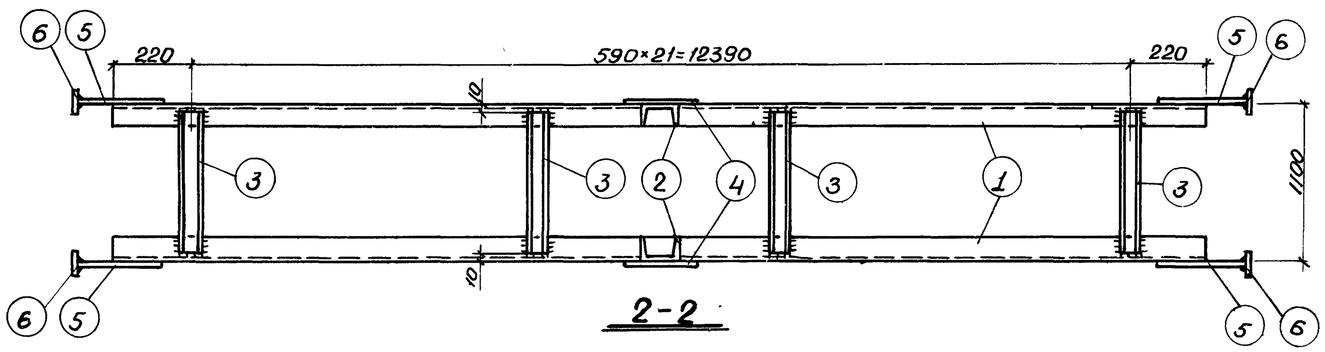

2-2

Примечания:

1. Все отверстия $d = 20,5$ мм.
2. Все сварные швы $h = 6$ мм.
3. Все обрезы 40 мм.
4. Сварные швы выполняются электродами типа Э-42 по ГОСТ 9467-60.
5. Связи при перевозке сложить и перевязать.
6. В геометрической схеме связи даны расчетные усилия на каждую ветвь.

ТК 1967г.	Вертикальная связь ВС-1	Серия ИС-01-08/67 Выпуск 3	Лист 1

ГОССТРОЙ СССР КИЕВСКИЙ ПРОМСТРОЙПРОЕКТ г. Киев	Нач отдела	Орлова
	Гл инж пр-та	Гаврилов
	Рук группы	
	Ст инженер	
	Конструкт	
	Проверил	
	Савусхан	
	Самолетов	
	Харитонов	
	Немая	

9382-03 5

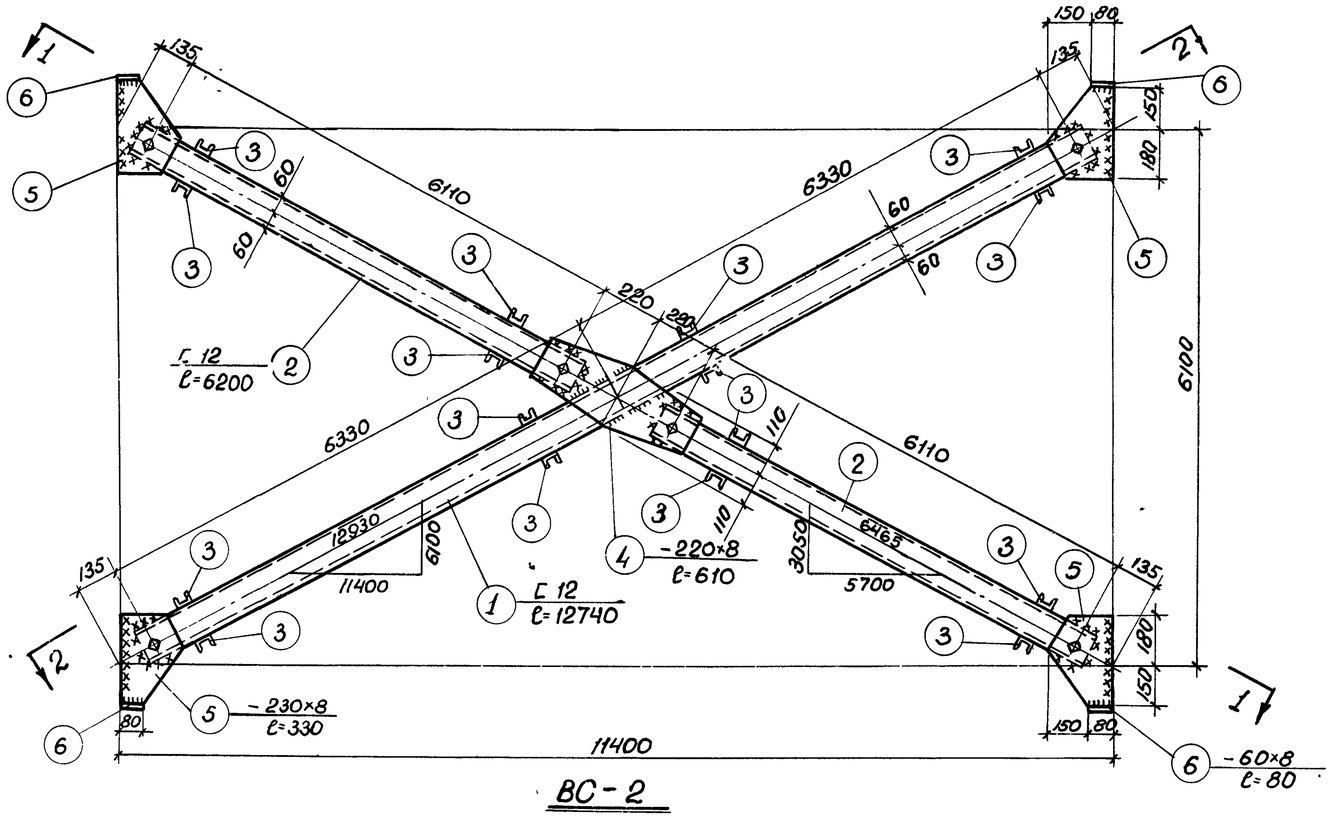

ВС-2

Спецификация стали на один элемент								
Марка элемента	№ поз	Профиль	Длина мм	Кол. шт	Вес кг одной поз	Вес кг всех поз.	Вес кг элемента	Примеч.
ВС-2	1	Г12	12740	2	132,5	265	1257	ГОСТ 8240-56*
	2	Г12	6200	4	64,5	258		—"—
	3	Г5	1530	88	7,4	651		—"—
	4	-220×8	610	2	8,4	17		
	5	-230×8	330	8	4,7	37		
	6	-60×8	80	8	0,5	4		
	Наплавленный металл					25		

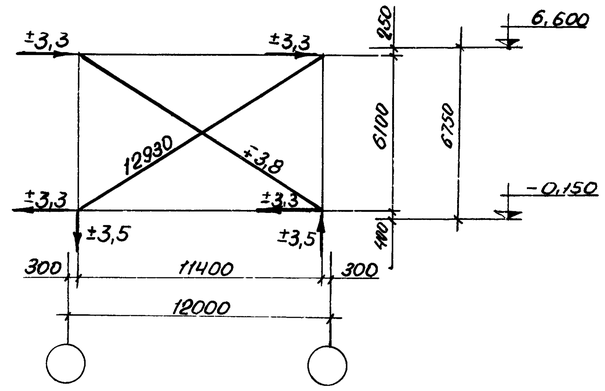

Геометрическая схема

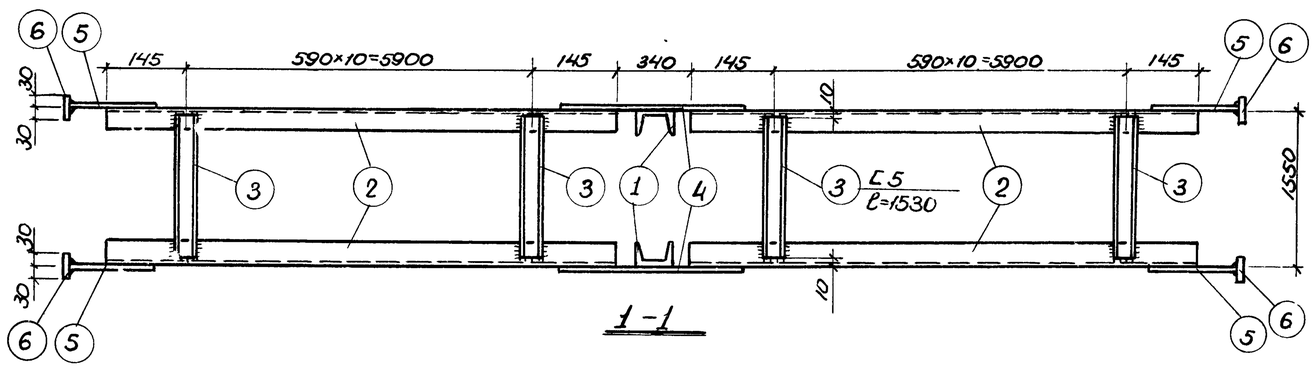

1-1

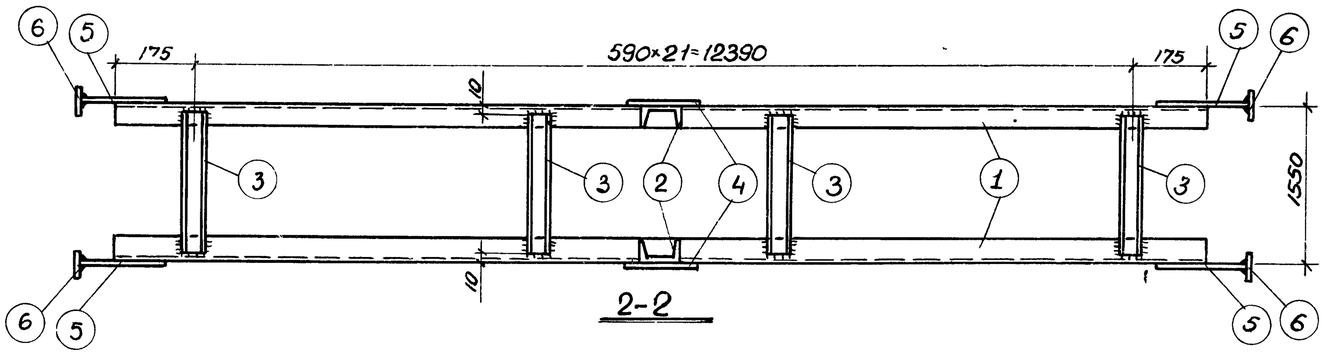

2-2

Примечания:

1. Все отверстия d=20,5мм.
2. Все сварные швы h=6мм.
3. Все обрезы 40мм
4. Сварные швы выполняются электродами Э-42 по ГОСТ 9467-60.
5. Связи при перевозке сложить и перевязать.
6. В геометрической схеме связи даны расчетные усилия на каждую ветвь.

Гл. инж. пр-та	Гаврилов		
Рук. группы			
Ст. инженер			
Проверил			
Составил	Харитонов		
	Немая		

КИЕВСКИЙ ПРОМСТРОЙПРОЕКТ г. Киев

ТК 1967г	Вертикальная связь ВС-2	Серия ИС-01-08/67	
		Выпуск 3	Лист 2

9382-03 6

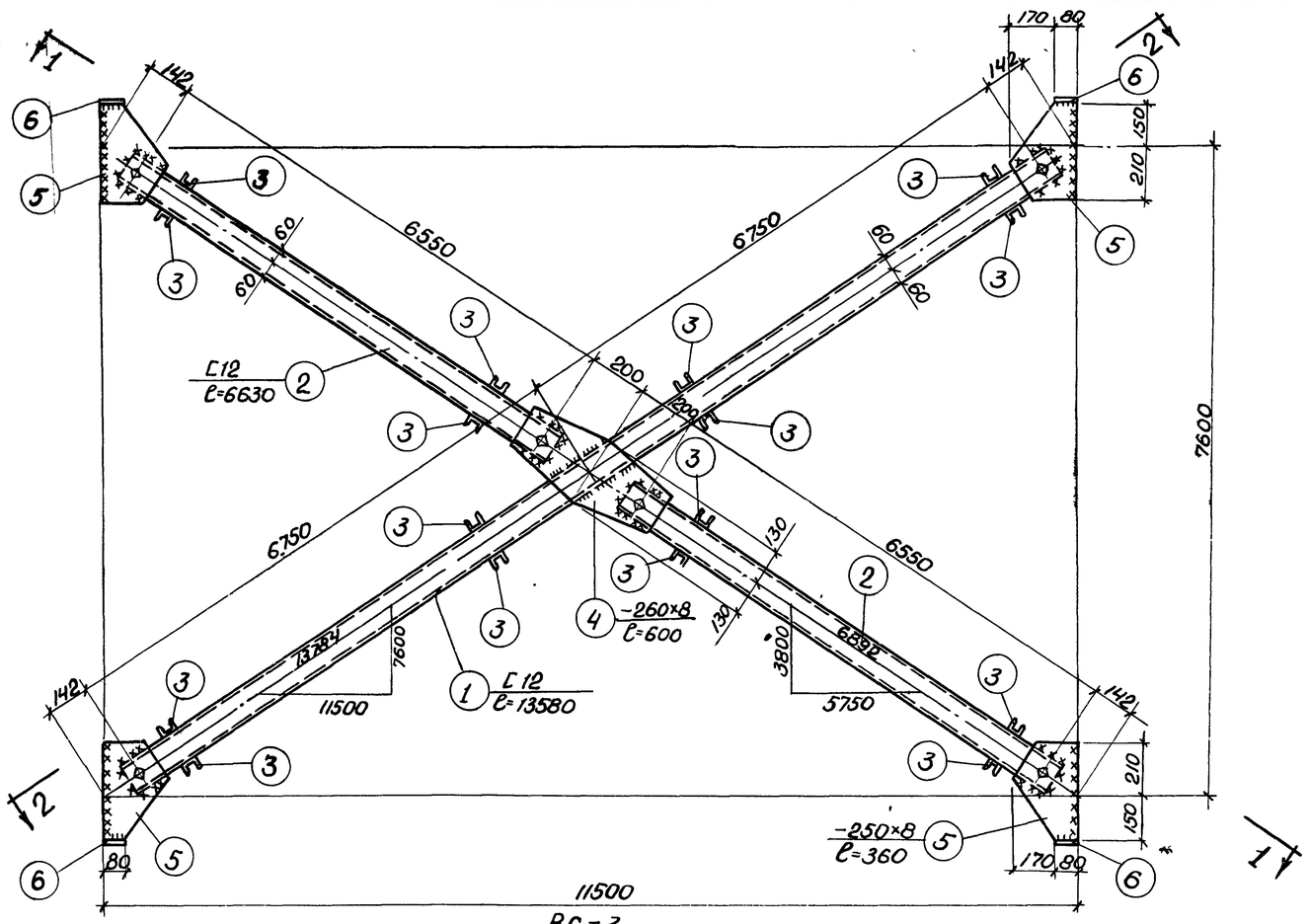

ВС-3

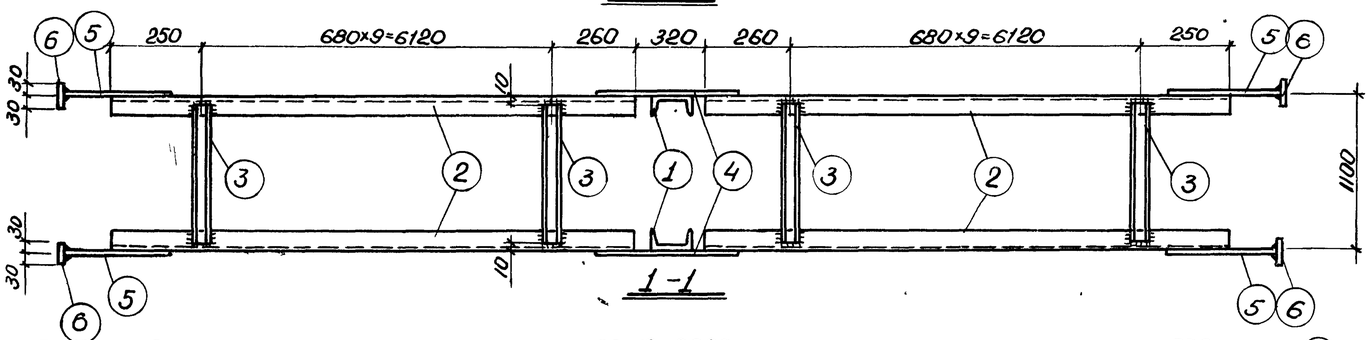

1-1

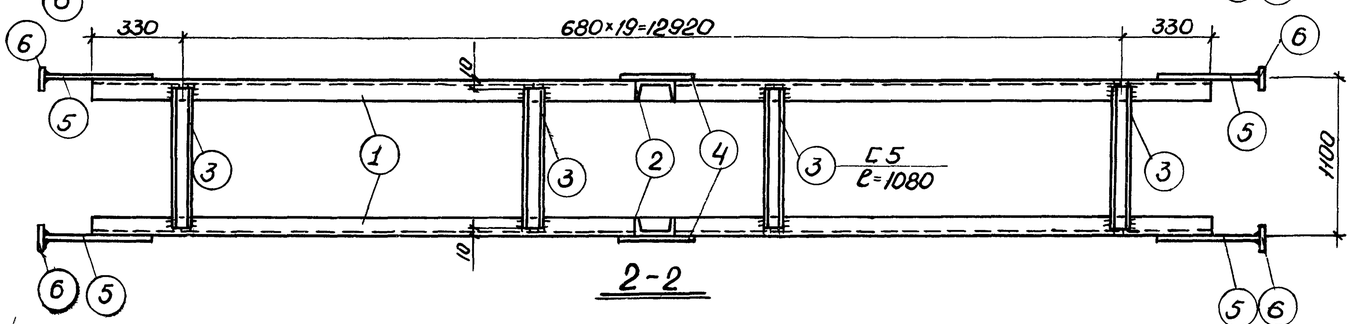

2-2

Спецификация стали на один элемент

Марка элемента	№ поз.	Профиль	Длина мм	Кол шт.	Вес кг одной поз.	Вес кг всех поз.	Вес кг элемента	Примеч.
ВС-3	1	C12	13580	2	141,2	282	1064	ГОСТ 8240-56*
	2	C12	6630	4	69,0	276		—"—
	3	C5	1080	80	5,2	416		—"—
	4	-260×8	600	2	9,8	20		
	5	-250×8	360	8	5,6	45		
	6	-60×8	80	8	0,5	4		
	Наплавленный металл					21		

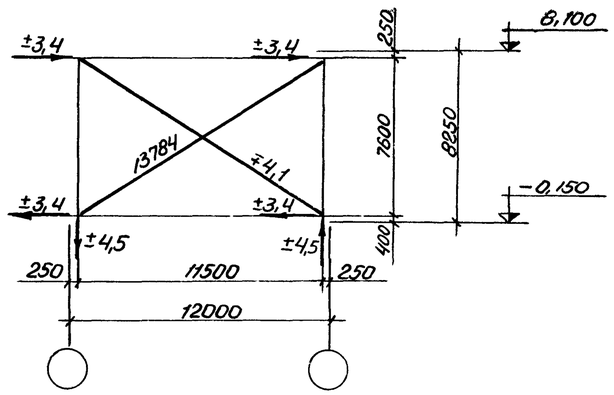

Геометрическая схема

Примечания:

1. Все отверстия d = 20,5мм.
2. Все сварные швы h=6мм.
3. Все обрезы 40мм.
4. Сварные швы выполняются электродами Э-42 по ГОСТ 9467-60.
5. Связи при перевозке сложить и перевязать.
6. В геометрической схеме связи даны расчетные усилия на каждую ветвь.

Гл. инж. пр-та	Савускан		
Рук. группы	Самолетов		
Ст. инженер	Харитонов		
	Немая		
Конструкт.	Самолетов		
Проверил	Гаврилов		

КИЕВСКИЙ ПРОМСТРОЙПРОЕКТ г. КИЕВ

ТК 1967г.	Вертикальная связь ВС-3	Серия ИС-01-08/67	
		Выпуск 3	Лист 3

9382-03 7

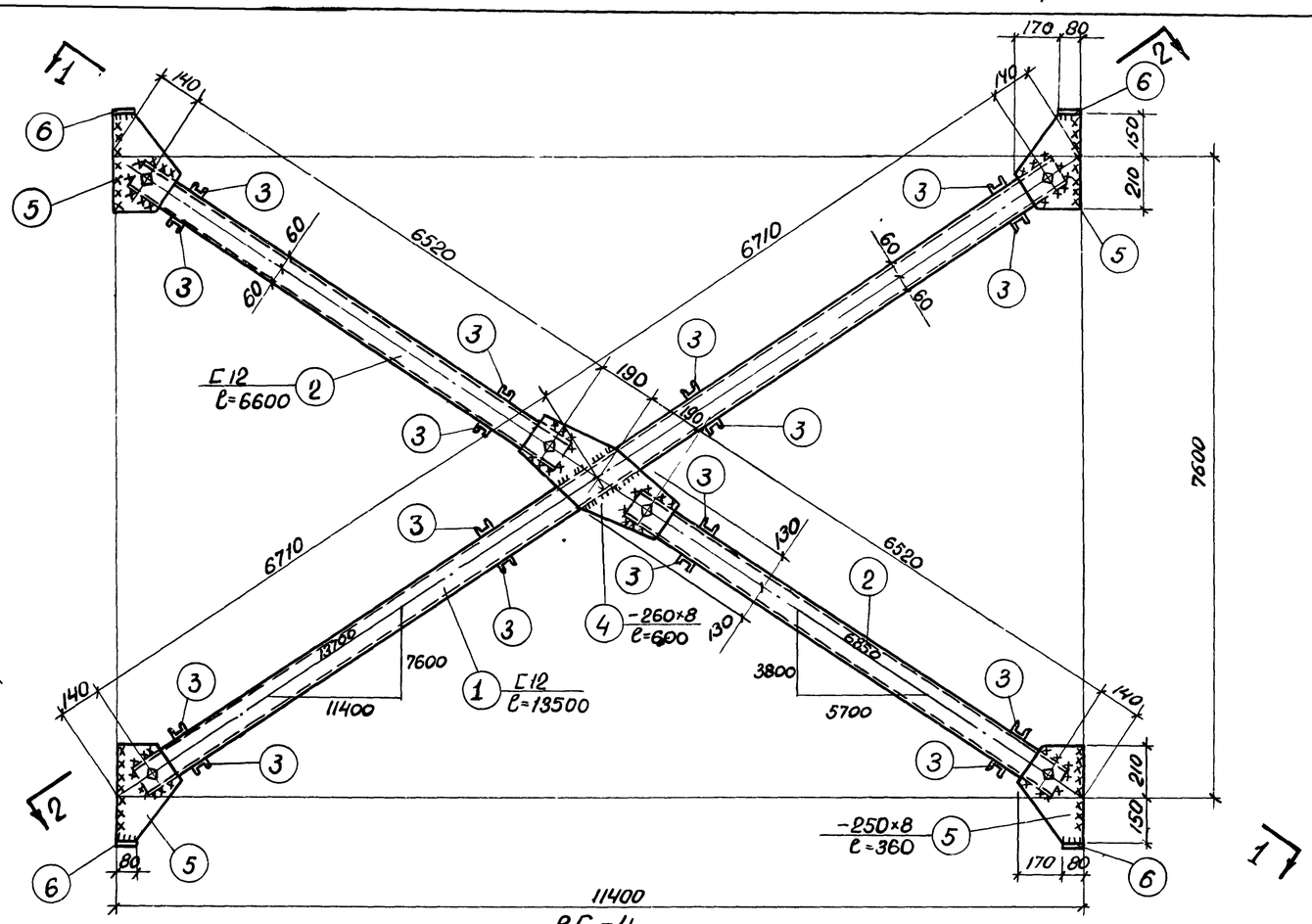

ВС-4

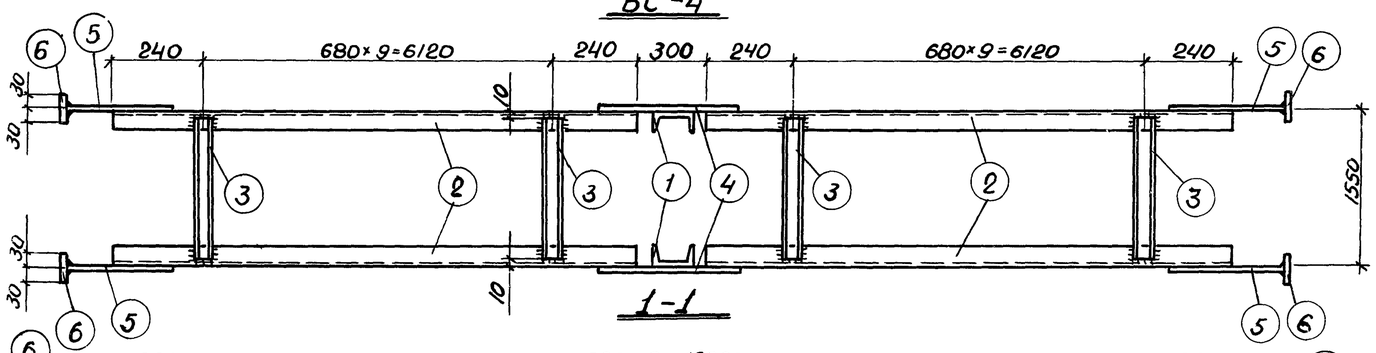

1-1

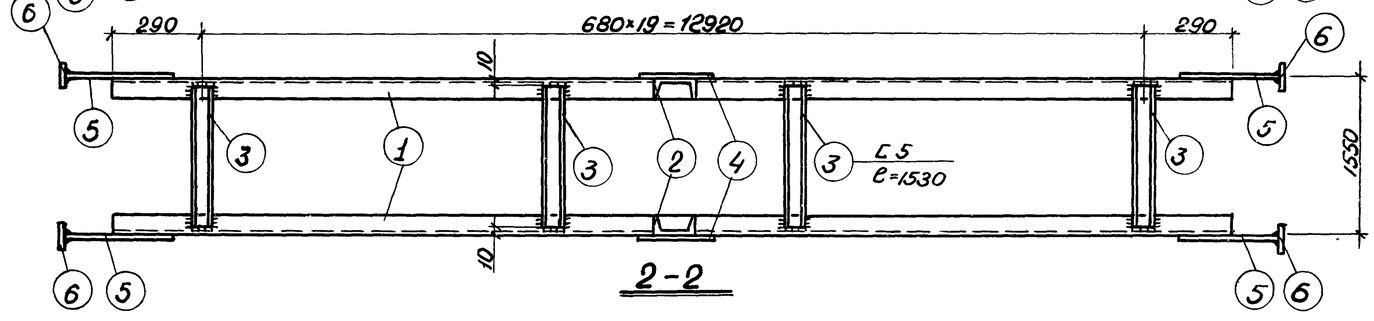

2-2

Спецификация стали на один элемент

Марка элемента	№ поз	Профиль	Длина мм	Кол шт.	Вес, кг одной поз.	Вес, кг всех поз.	Вес, кг элемента	Примечан.
ВС-4	1	C 12	13500	2	140,4	281	1240	ГОСТ 8240-56*
	2	C 12	6600	4	68,6	274		-"-
	3	C 5	1530	80	7,4	592		-"-
	4	-260×8	600	2	9,8	20		
	5	-250×8	360	8	5,6	45		
	6	-60×8	80	8	0,5	4		
	Наплавленный металл					24		

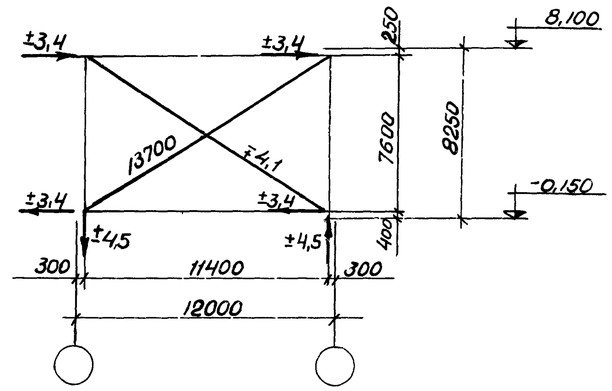

Геометрическая схема.

Примечания:

1. Все отверстия d=20,5мм.
2. Все сварные швы h=6мм.
3. Все обрезы 40мм.
4. Сварные швы выполняются электродами Э-42 по ГОСТ 9467-60.
5. Связи при перевозке сложить и перевязать.
6. В геометрической схеме связи даны расчетные усилия на каждую ветвь.

ТК 1967г	Вертикальная связь ВС-4	Серия ИС-01-08/67	Выпуск 3 / Лист 4

Гл. инж. пр-та Гаврилов
Рук. группы Котолетов
Ст. инженер Хоритонов
Инженер Немая
Проверил
ПРОМСТРОЙПРОЕКТ г. Киев

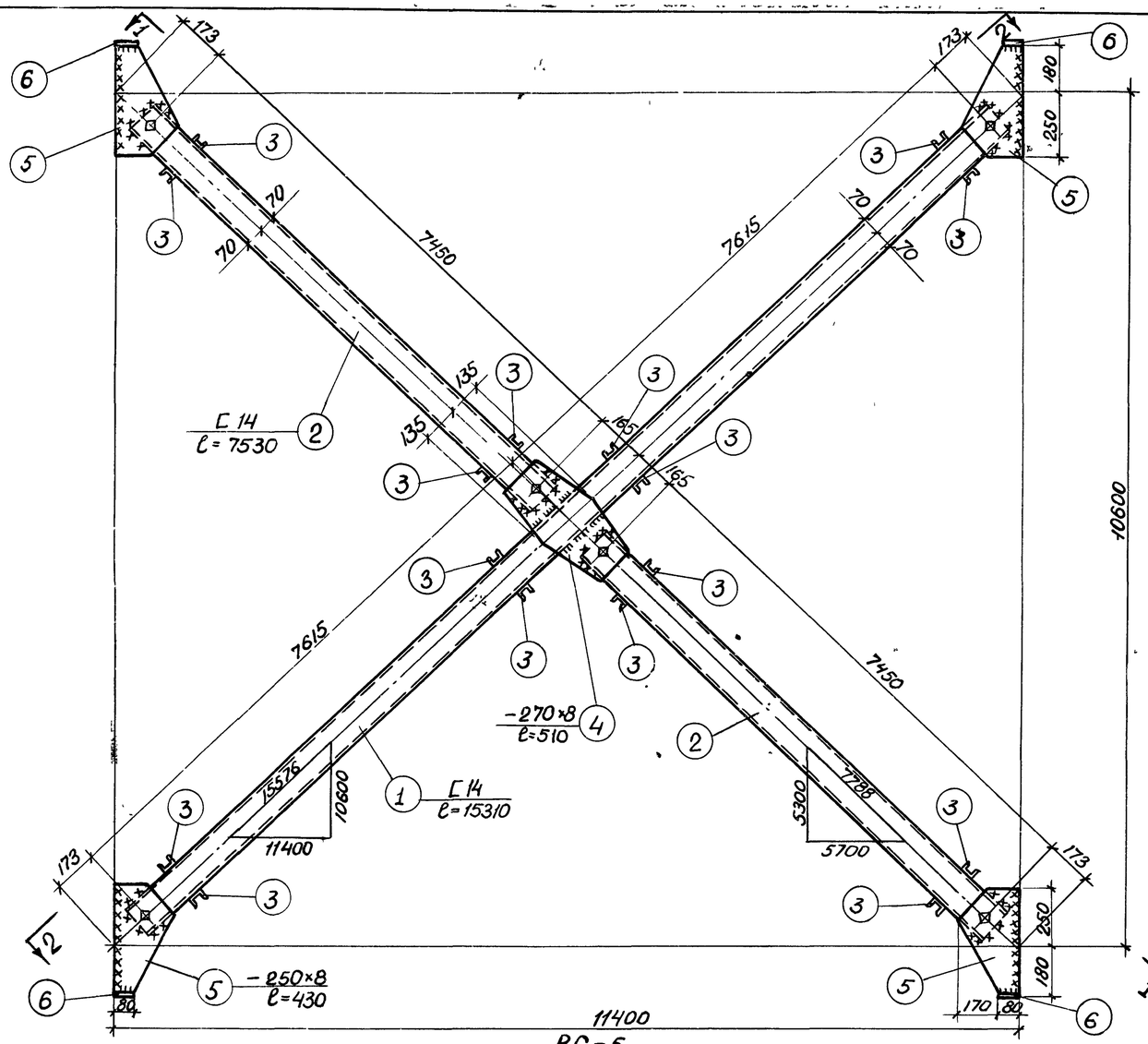

ВС-5

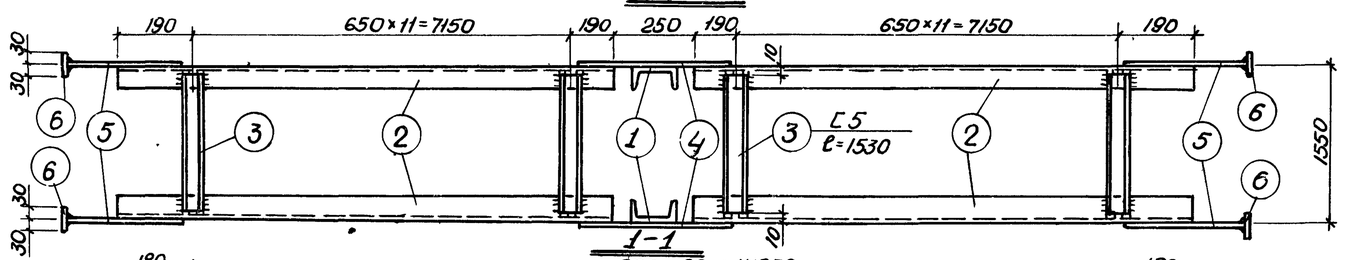

1–1

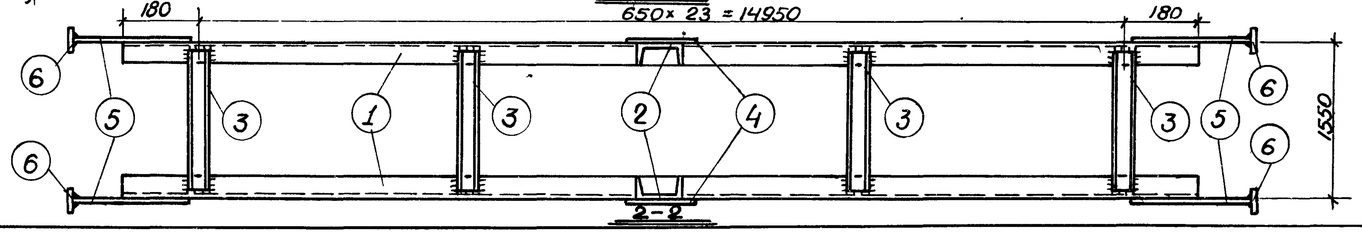

2–2

Спецификация стали на один элемент

Марка элемента	№ поз.	Профиль	Длина мм	Кол. шт.	Вес кг: одной поз.	Вес кг: всех поз.	Вес кг: элемента	Примечание
ВС-5	1	C14	15310	2	188,3	377	1562	ГОСТ 8240-56*
	2	C14	7530	4	92,6	370		–"–
	3	C5	1530	96	7,4	710		–"–
	4	-270×8	510	2	8,6	17		
	5	-250×8	430	8	6,7	53		
	6	-60×8	80	8	0,5	4		
	Наплавленный металл					31		

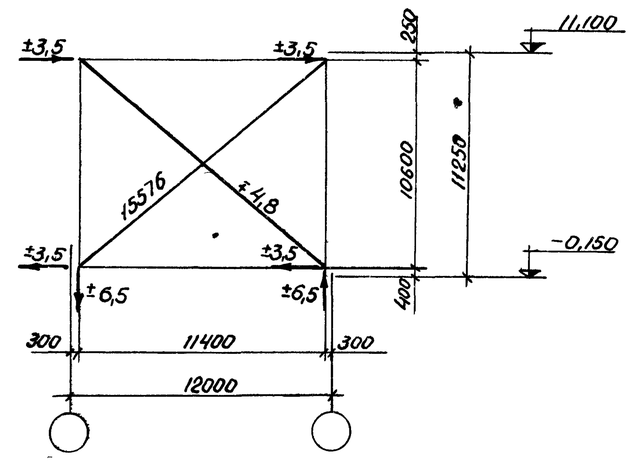

Геометрическая схема

Примечания:

1. Все отверстия d = 20,5 мм.
2. Все сварные швы h = 6 мм.
3. Все обрезы 40 мм.
4. Сварные швы выполняются электродами Э-42 по ГОСТ 9467-60.
5. Связи при перевозке сложить и перевязать.
6. В геометрической схеме связи даны расчетные усилия на каждую ветвь.

ТК 1967г	Вертикальная связь ВС-5	Серия ИС-01-08/67 Выпуск 3	Лист 5

ГОССТРОЙ СССР
КИЕВСКИЙ ПРОМСТРОЙПРОЕКТ
г Киев

Нач отдела	Орлов	
Гл инж пр-та	Гаврилов	
Рук группы		
Ст инженер		
Конструкт	Сергеев	
Проверил	Сергеев	
Собуской		
Самолетов		
Харитонов		
Немая		

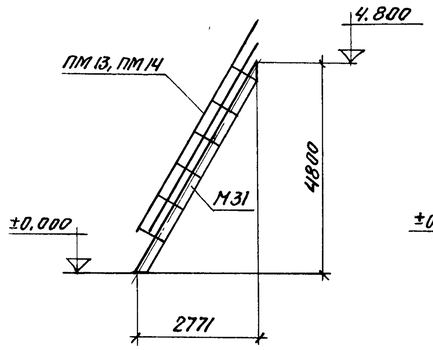

Л-1

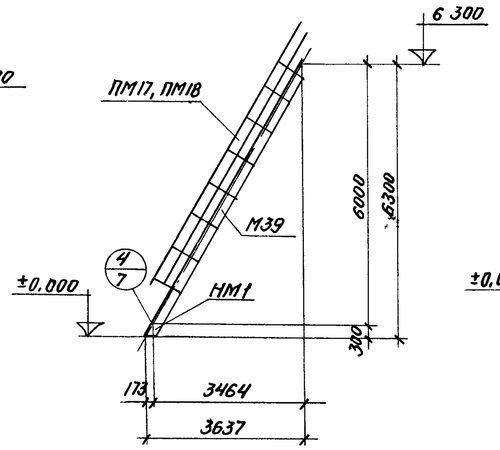

Л-2

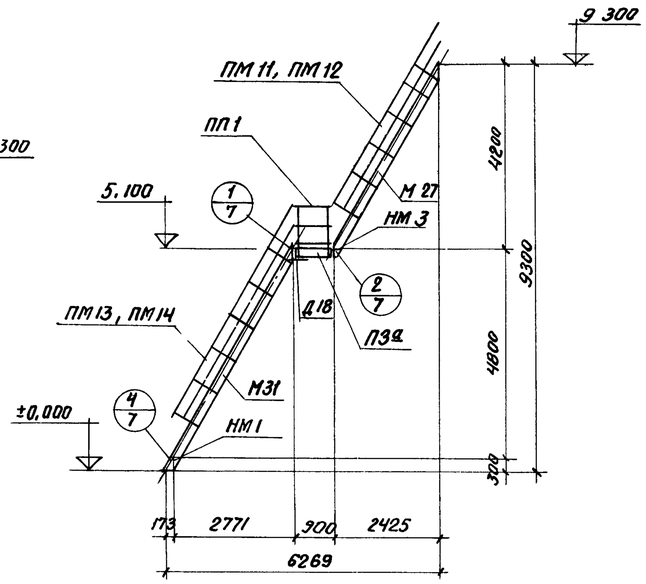

Л-3

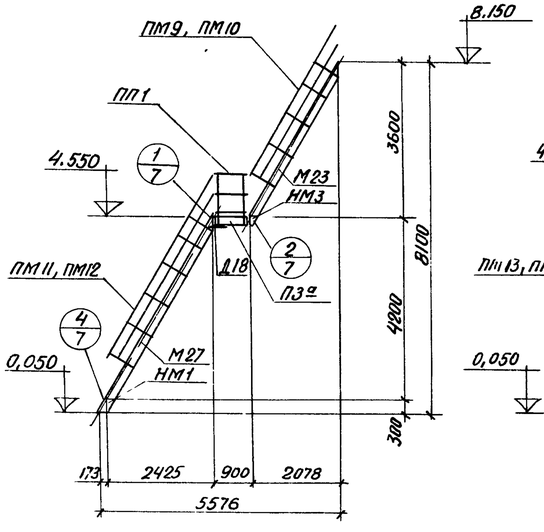

Л-4

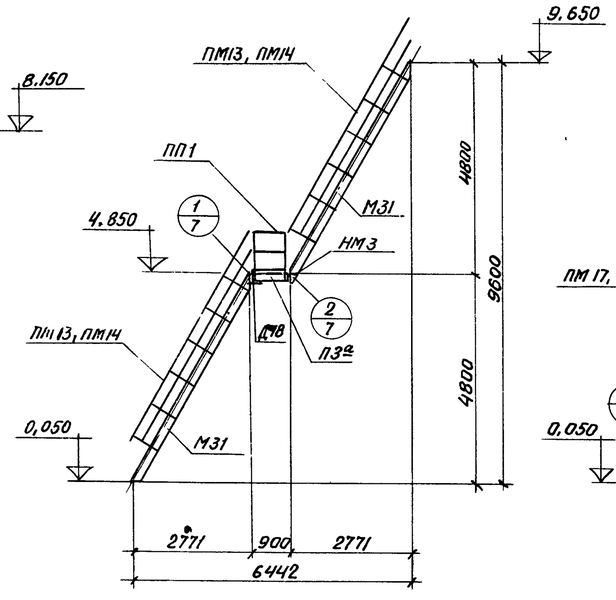

Л-5

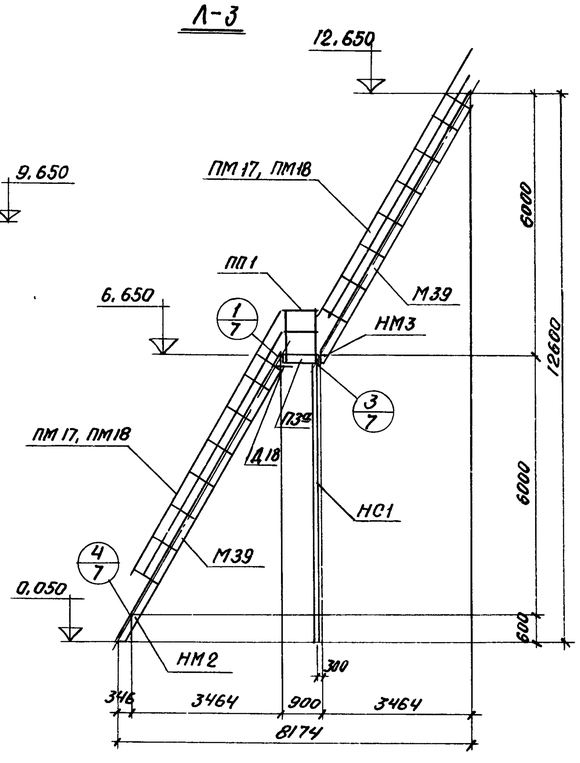

Л-6

Выборка рабочих марок на конструкцию

Марка	Состав марки	К-во элем	Вес элем. кг	Вес марки кг	№серии, в которой элемент разработан
Л-1	М31	1	178	224	КЭ-03-1
	ПМ13	1	23		
	ПМ14	1	23		
Л-2	М39	1	223	301	
	ПМ17	1	31		
	ПМ18	1	31		
	НМ1	1	16		ИС-01-08/67 выпуск 3
Л-3	М27	1	157	526	КЭ-03-1
	М31	1	178		
	П3а	1	42		
	ПМ11	1	21		
	ПМ12	1	21		
	ПМ13	1	23		
	ПМ14	1	23		
	ПП1	2	22		
	Д18	2	2		
	НМ1	1	16		ИС-01-08/67 выпуск 3
	НМ3	1	21		
Л-4	М23	1	133	471	КЭ-03-1
	М27	1	157		
	П3а	1	42		
	ПМ9	1	18		
	ПМ10	1	18		
	ПМ11	1	21		
	ПМ12	1	21		
	ПП1	2	22		
	Д18	2	2		
	НМ1	1	16		ИС-01-08/67 выпуск 3
	НМ3	1	21		
Л-5	М31	2	356	535	КЭ-03-1
	П3а	1	42		
	ПМ13	2	46		
	ПМ14	2	46		
	ПП1	2	22		
	Д18	2	2		
	НМ3	1	21		ИС-01-08/67 выпуск 3
Л-6	М39	2	446	910	КЭ-03-1
	П3а	1	42		
	ПМ17	2	62		
	ПМ18	2	62		
	ПП1	2	22		
	Д18	2	2		
	НМ2	1	26		ИС-01-08/67 выпуск 3
	НМ3	1	21		
	НС1	1	227		

ТК 1967г	Монтажные схемы лестниц Л-1 ÷ Л-6	Серия ИС-01-08/67	
		Выпуск 3	Лист 6

Нетов
От инженера
г. Киев

9382-03 10

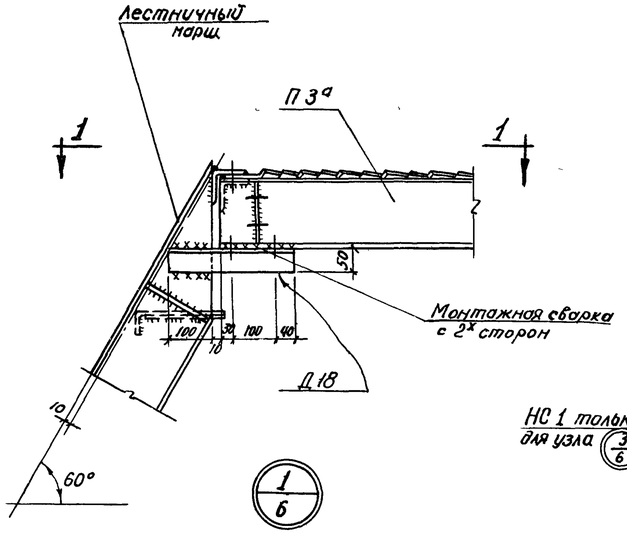

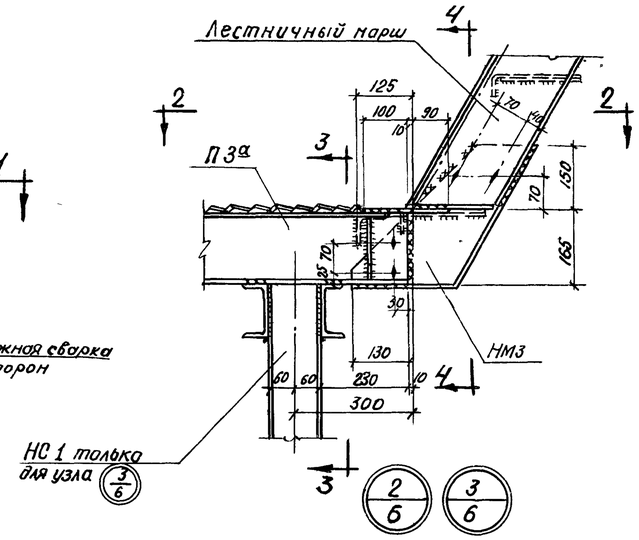

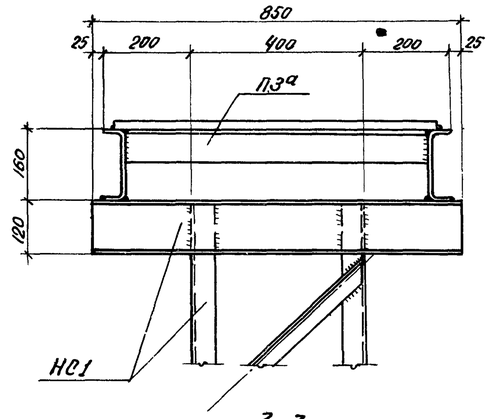

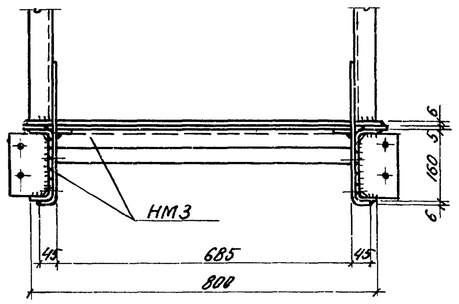

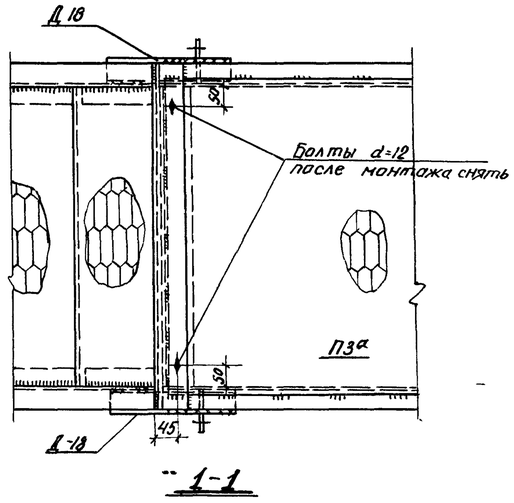

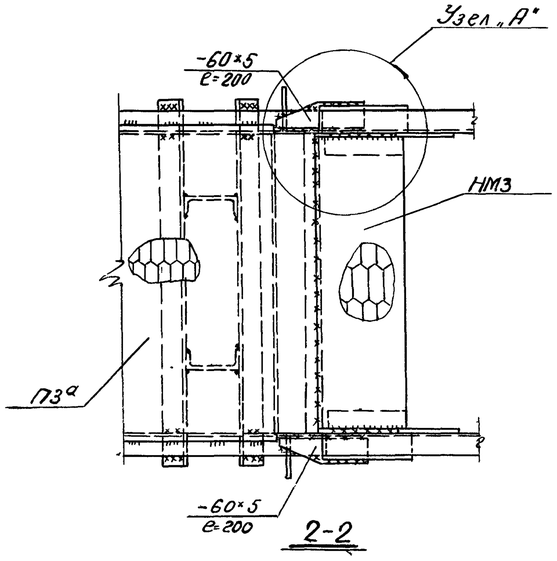

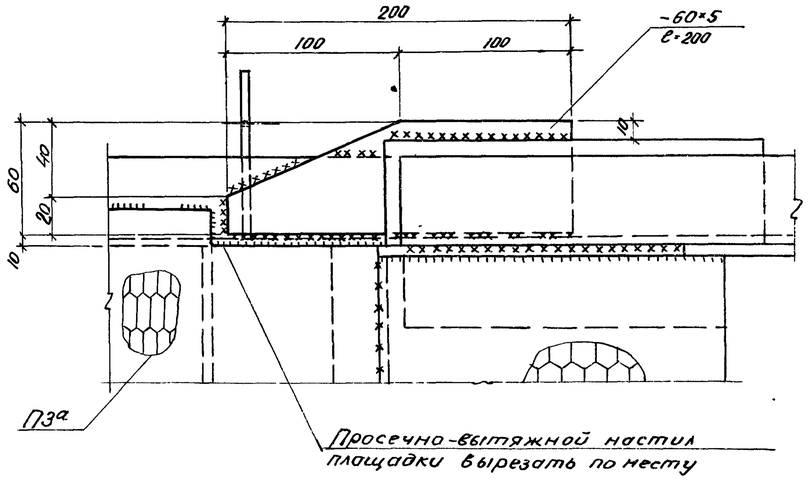

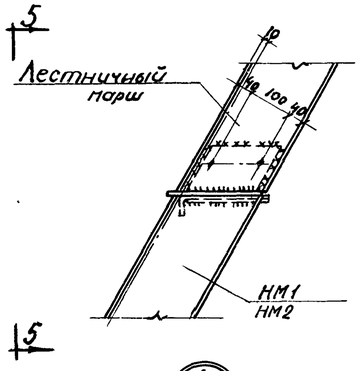

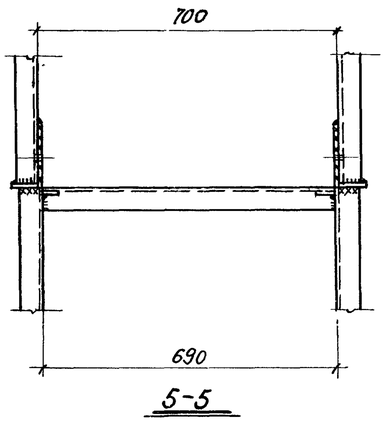

Примечания:

1. Монтажные сварные швы $h = 4$ мм.
Электроды типа Э-42 по ГОСТ 9467-60.

ТК 1967г.	Узлы 1÷4	Серия ИС-01-08/67	
		Выпуск 3	Лист 7

9382-03 11

ГОССТРОЙ СССР КИЕВСКИЙ ПРОМСТРОЙПРОЕКТ г. Киев	Нач. отдела	Субботкова
	Гл. инж. пр-та	
	Рук. группы	Сапожников
	Ст. инженер	Харитонов
	Конструктор	Ненов
	Проверил	

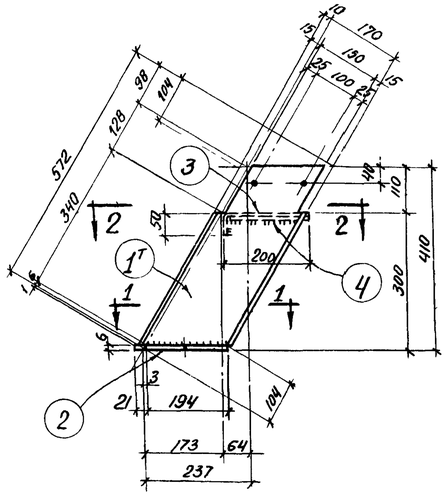

НМ1

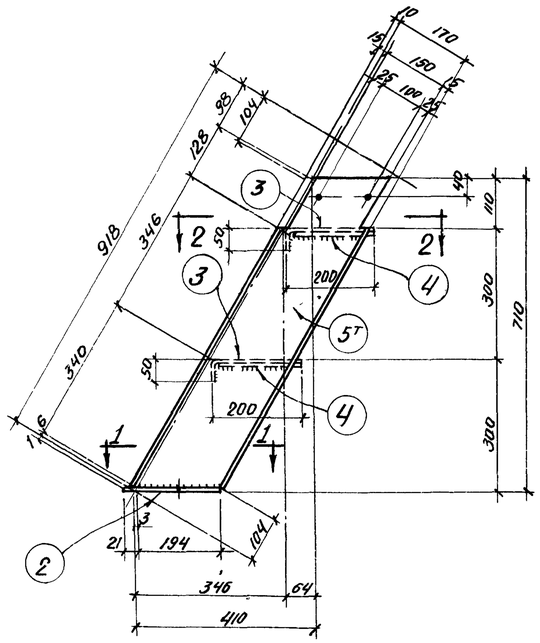

НМ2

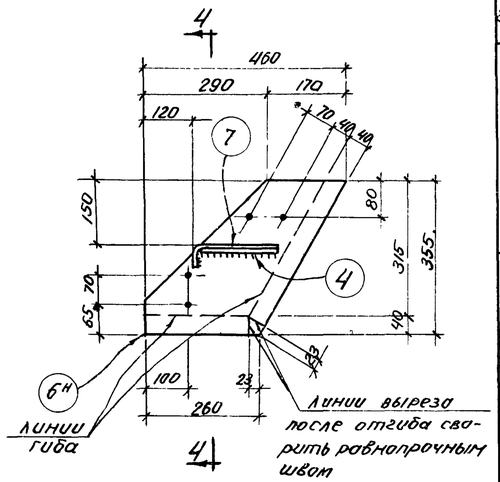

3-3

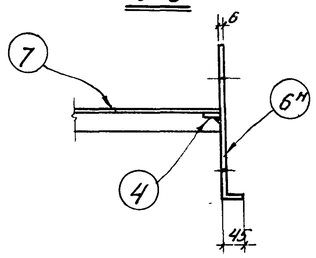

4-4

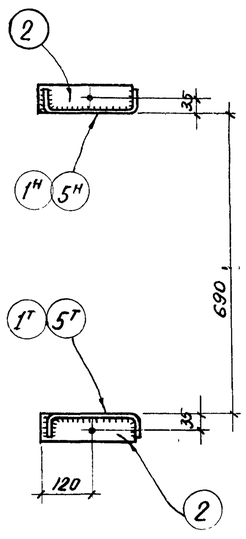

1-1

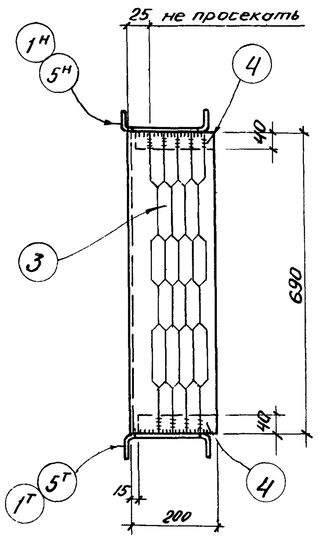

2-2

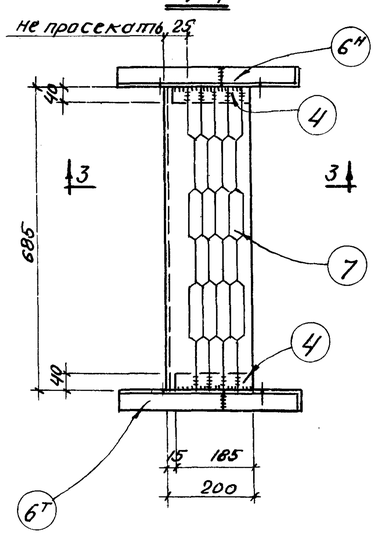

НМ3

Спецификация стали на один элемент

Марка элемента	№ поз	Профиль	Длина в мм	К-во Т	К-во Н	Вес кг одной поз.	Вес кг всех поз	Вес кг элем.	Примечан
НМ1	1	С180×50×4	572	1	1	4,8	9,6	16	
	2	-60×6	215	2	-	0,6	1,2		
	3	-250×5	690	1	-	4,3	4,3		Просечно-вытяжной лист ПВ-510
	4	-40×4	185	2	-	0,2	0,4		
	наплавленный металл						0,3		
НМ2	2	-60×6	215	2	-	0,6	1,2	26	
	3	-250×5	690	2	-	4,3	8,6		Просечно-вытяжной лист ПВ-510
	4	-40×4	185	4	-	0,2	0,8		
	5	С180×50×4	918	1	1	7,7	15,4		
	наплавленный металл						0,4		
НМ3	4	-40×4	185	2	-	0,2	0,4	21	
	6	-460×6	355	1	1	7,8	15,6		
	7	-250×5	685	1	-	4,2	4,2		Просечно-вытяжной лист ПВ-510
	наплавленный металл						0,3		

Примечания:

1. Монтажные схемы лестниц и маркировку дополнительных элементов НМ1, НМ2, НМ3 см. на листе 6.
2. Сварные швы h=4мм Электроды Э-42 по ГОСТ 9467-60.
3. Все отверстия d=15 мм

ТК 1967г	Дополнительные элементы лестниц НМ1, НМ2, НМ3	Серия ИС-01-08/67	Выпуск 3 / Лист 8

Гл. инж. проекта Немов
Гл. инженер проекта Харитонов
Рук. группы Немов
Ст. инженер

ГОСУДАРСТВЕННЫЙ КОМИТЕТ ПРОМСТРОЙПРОЕКТ г. Киев

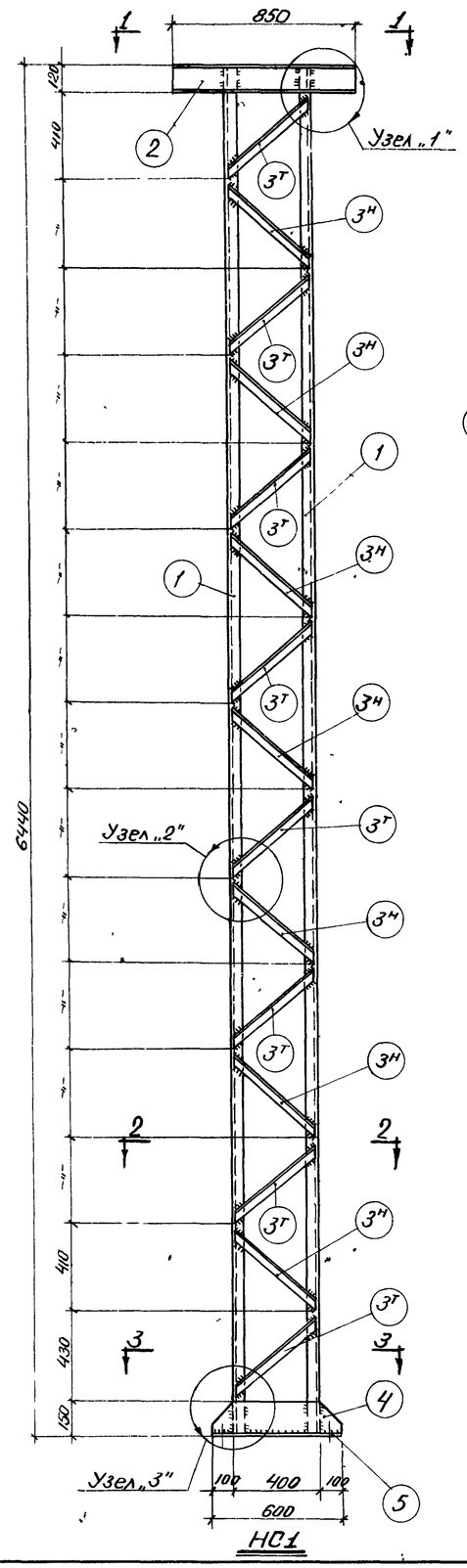

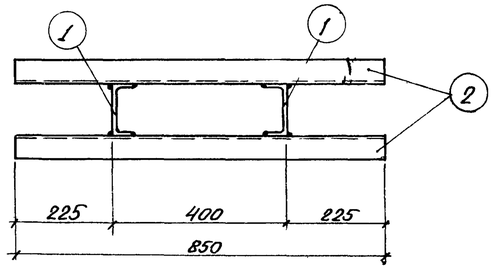

1-1

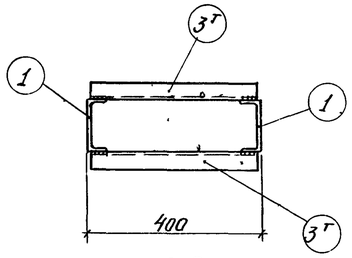

2-2

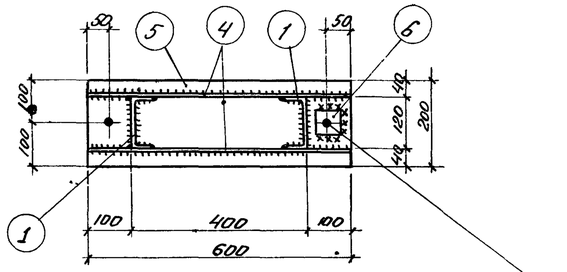

3-3

Отв в поз „5" d=40мм
в шайбе d=22мм

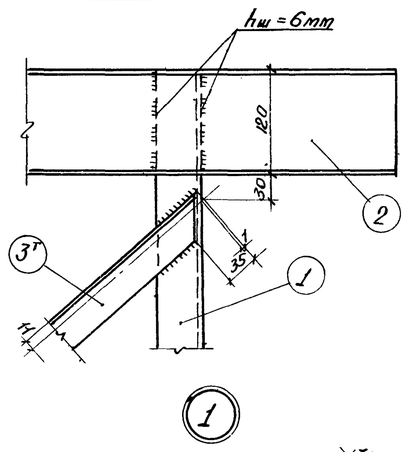

1

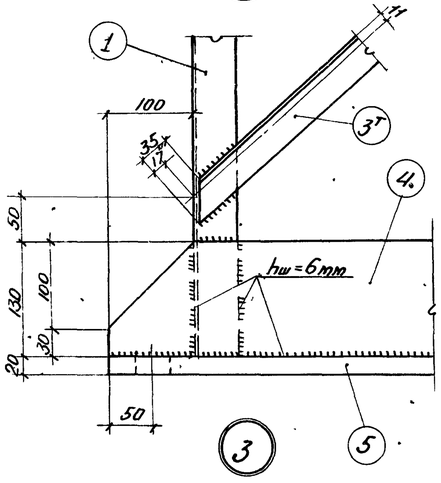

3

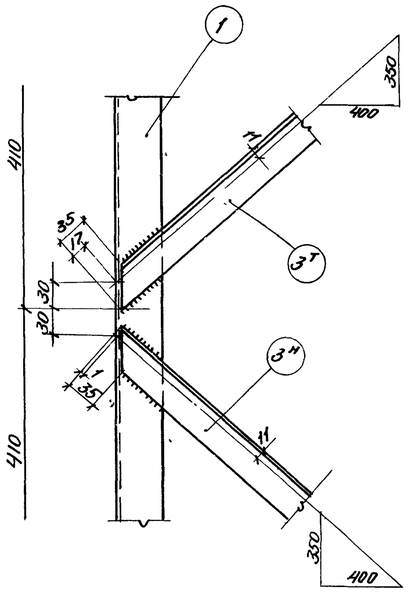

2

Спецификация стали на один элемент

Марка элем	№ поз	Профиль	Длина мм	К-во т	К-во н	Вес кг одной поз.	Вес кг всех поз.	Вес кг элем	Примеч.
НС1	1	[12	6420	2	-	66,8	133,6	227	
	2	[12	850	2	-	8,85	17,7		
	3	∠ 40×4	550	16	14	1,33	39,9		
	4	- 130×10	600	2	-	6,1	12,2		
	5	- 200×20	600	1	-	18,8	18,8		2 отв d=40
	6	- 70×10	70	2	-	0,4	0,8		отв d=22
	Наплавленный металл						4,4		

Примечания:

1. Монтажную схему лестницы А-Б и маркировку стойки НС1 см на листе 6.
2. Сварные швы h=4мм, кроме особо оговоренных. Электроды типа Э-42 по ГОСТ 9467-60.

ТК 1967г.	Стойка лестницы НС1	Серия ИС-01-08/67	Выпуск 3 / Лист 9

9382-03 13

ГОССТРОЙ СССР
КИЕВСКИЙ ПРОМСТРОЙПРОЕКТ г. Киев

Нач отд Гл инж. пр — Ненаж
Рук. груп. — Ненаж
Ст инж. — Ненаж
Конструкт. — Ненаж
Проверил — Ненаж
Составил — Ненаж
Согласовано — Ненаж
Утверждено — Ненаж

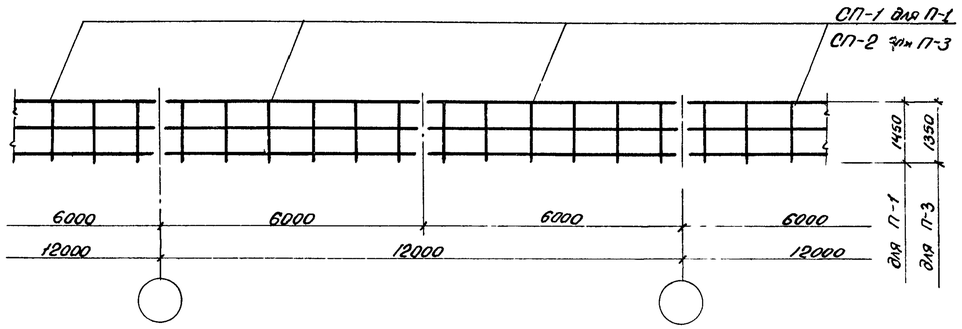

Маркировочная схема перил ограждения П-1, П-3

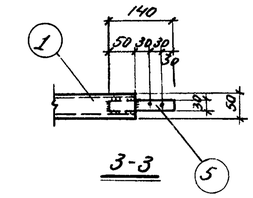

3-3

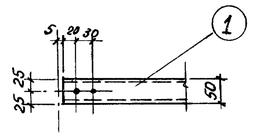

2-2

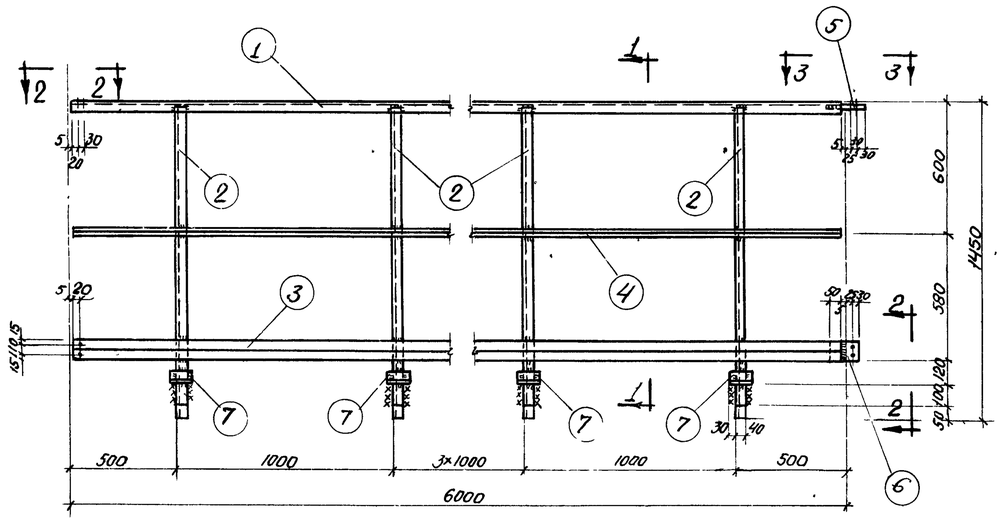

СП-1

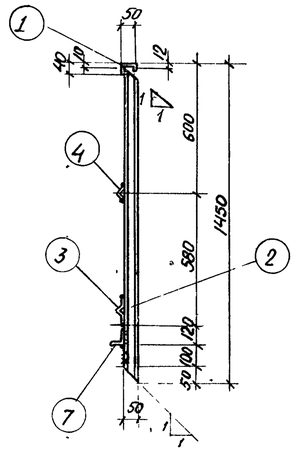

1-1

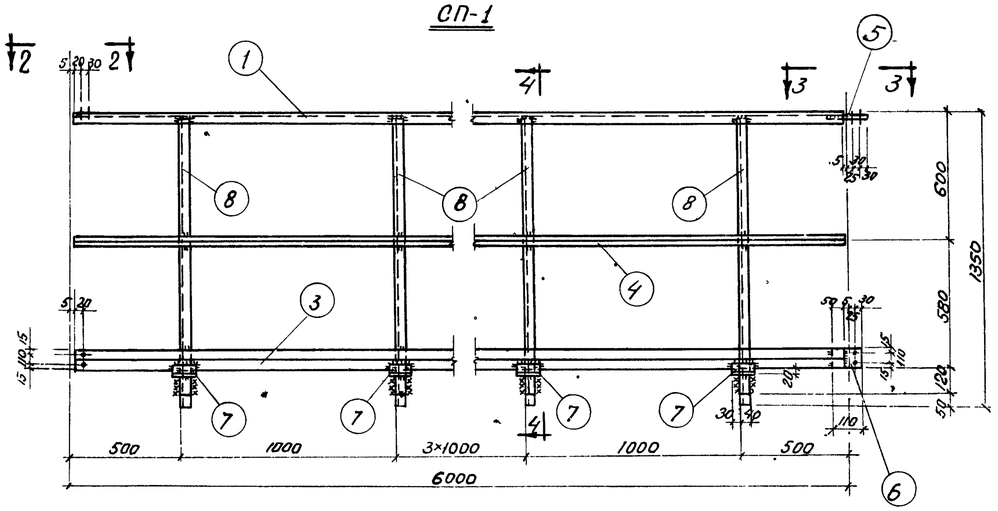

СП-2

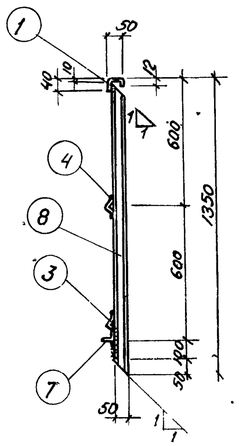

4-4

Спецификация металла на 1 штуку каждой марки

Марка	NN поз	Профиль	Длина мм	К-во шт.	Вес кг одного эл-та	Вес кг всего	Вес кг марки	Примеч.
СП-1	1	L 50×40×12×2,5	5990	1	11,1	11,1	62	
	2	L 50×40×12×2,5	1440	6	2,7	16,2		
	3	⌇ 90×30×25×3	5990	1	23,3	23,3		
	4	L 25×3	5990	1	6,7	6,7		
	5	– 30×3	140	1	0,1	0,1		
	6	– 140×3	110	1	0,5	0,5		
	7	L 50×5	100	6	0,4	2,4		
	Наплавленный металл					1,2		
СП-2	1	L 50×40×12×2,5	5990	1	11,1	11,1	60	
	3	⌇ 90×30×25×3	5990	1	23,3	23,3		
	4	L 25×3	5990	1	6,7	6,7		
	5	– 30×3	140	1	0,1	0,1		
	6	– 140×3	110	1	0,5	0,5		
	7	L 50×5	100	6	0,4	2,4		
	8	L 50×40×12×2,5	1340	6	2,5	15,0		
	Наплавленный металл					1,2		

Выборка рабочих марок на конструкцию

Марка	Состав марки	К-во элем	Вес элемен кг	Вес марки кг	Примечания
П-1	СП-1	2	62	124	
П-3	СП-2	2	60	120	

Примечания:

1. Сварные швы $h=3$ мм. Электроды типа Э-42 по ГОСТ 9467-60.
2. Все отверстия $d=9$ мм.
3. Соединение секций перил ограждения производить на болтах нормальной точности $d=8$ мм.

ТК 1967г.	Перила ограждения П-1, П-3	Серия ИС-01-08/67	Выпуск 3 / Лист 10

КИЕВСКИЙ ПРОМСТРОЙПРОЕКТ г. Киев

Гл. инж. пр-та Самолетов; Рук. группы Харитонов; Ст. инженер Немая; Проверил; Нач. отд.; Нач. сект.; Инженер Немая

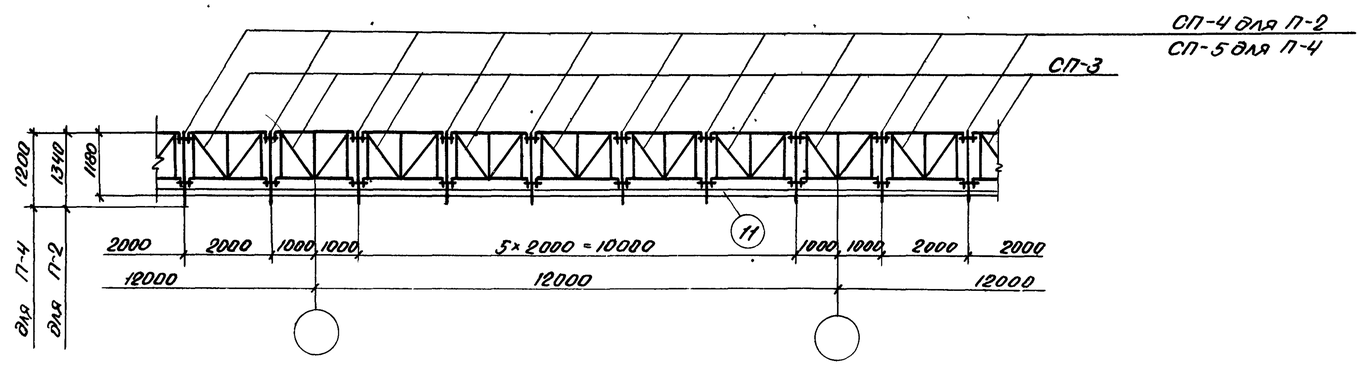

Маркировочная схема съемных перил ограждения П-2 и П-4

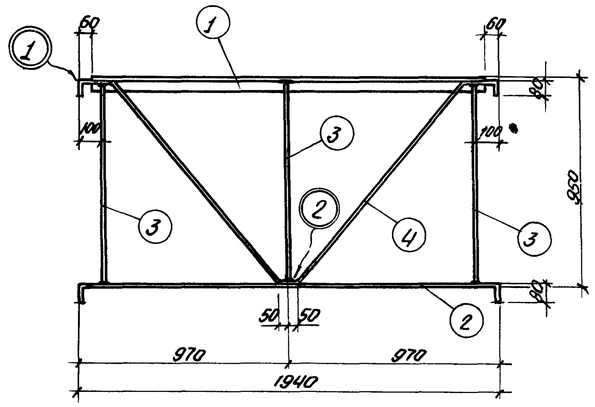

СП-3

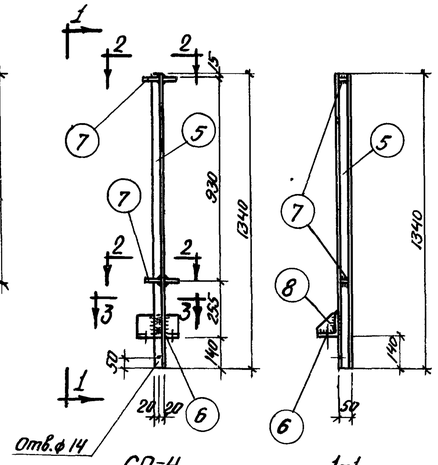

СП-4

1-1

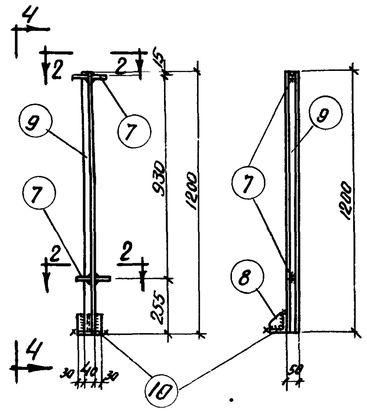

СП-5

4-4

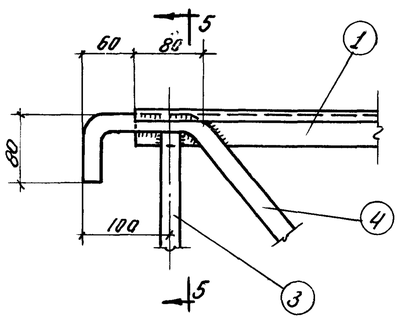

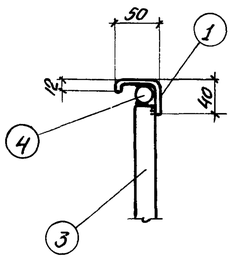

5-5

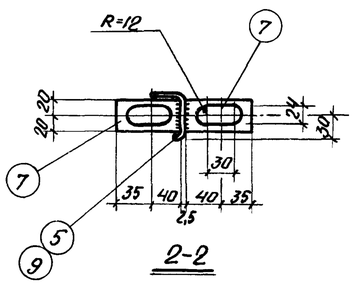

2-2

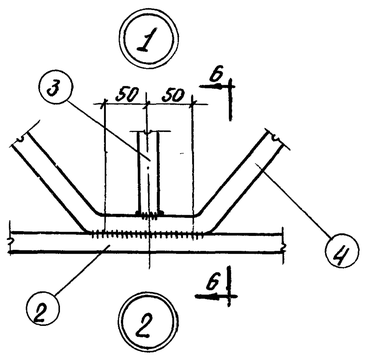

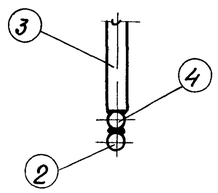

6-6

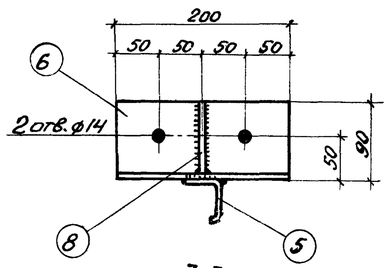

3-3

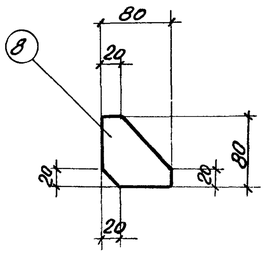

Позиция 8

Спецификация металла на 1 штуку каждой марки

Марки	Поз. №	Профиль	Длина мм	К-во шт.	Вес, кг: одного эл-та	Вес, кг: всех	Вес, кг: марки	Примечания
СП-3	1	L 50×40×12×2,5	1820	1	3,4	3,4	23	
	2	• ф20	2100	1	5,2	5,2		
	3	• ф20	900	3	2,2	6,6		
	4	• ф20	2960	1	7,3	7,3		
	Наплавленный металл					0,4		
СП-4	5	L 50×40×12×2,5	1340	1	2,5	2,5	5	
	6	L 90×7	200	1	1,9	1,9		
	7	– 40×6	75	4	0,14	0,6		
	8	– 80×6	80	1	0,3	0,3		
	Наплавленный металл					0,1		
СП-5	7	– 40×6	75	4	0,14	0,6	4	
	8	– 80×6	80	1	0,3	0,3		
	9	L 50×40×12×2,5	1200	1	2,2	2,2		
	10	L 90×7	100	1	1,0	1,0		
	Наплавленный металл					0,1		

Выборка рабочих марок на конструкцию

Марка	Состав марки	К-во эл-тов	Вес эл-тов кг	Вес марки кг	Примечания
П-2	СП-3	6	138	215	
	СП-4	6	30		
	Позиция 11 ∤90×30×25×3	1	47		ℓ = 12000
П-4	СП-3	6	138	209	
	СП-5	6	24		
	Позиция 11 ∤90×30×25×3	1	47		ℓ = 12000

Примечания:

1. Сварные швы h = 3мм. Электроды типа Э-42 по ГОСТ 9467-60.

Госстрой СССР	Киевский Промстройпроект г. Киев	Нач. отдела Субботский; Гл. инж. пр-та Ненов; Рук. группы Сидоренко; Ст. инженер Ненов	
Конструктор Савускан; Проверил Самолетов; Нормоконтр. Харитонов			

ТК 1967г.	Съемные перила ограждения П-2, П-4	Серия ИС-01-08/67; Выпуск 3; Лист 11

9382-03 15

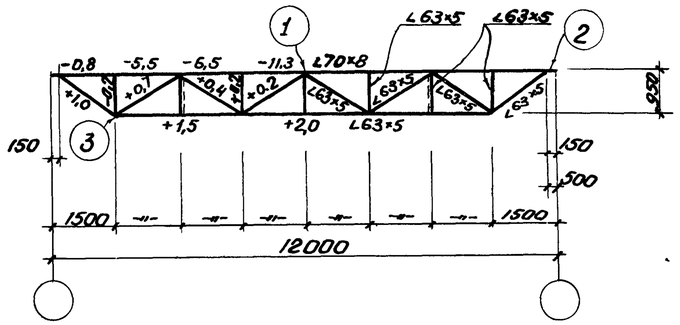

ВФ-1

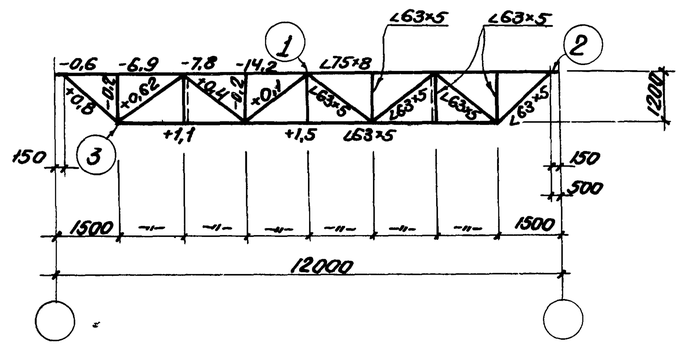

ВФ-2

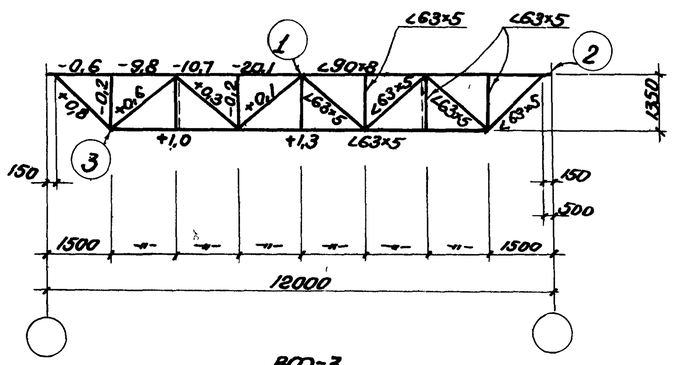

ВФ-3

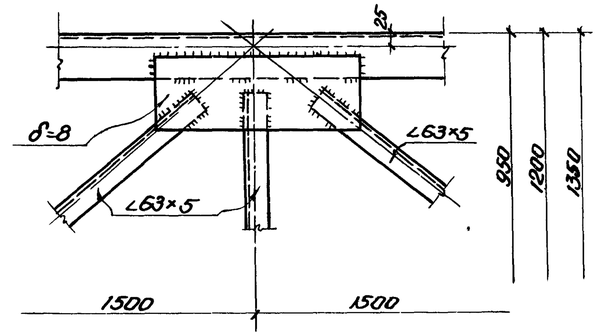

1

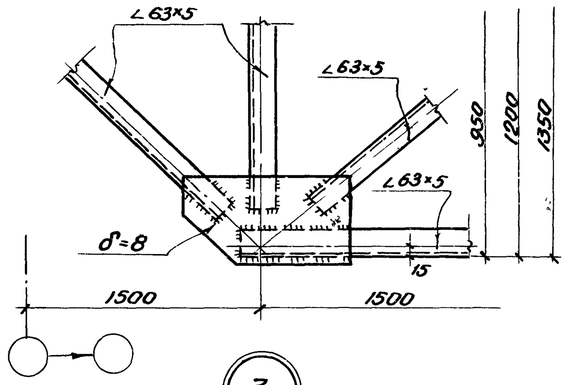

3

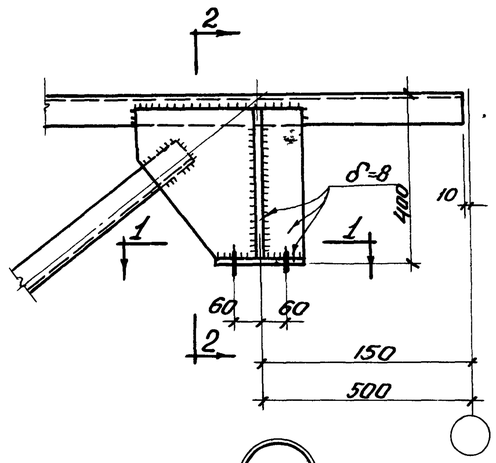

2

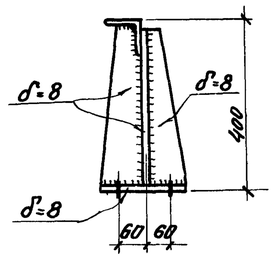

По 2-2

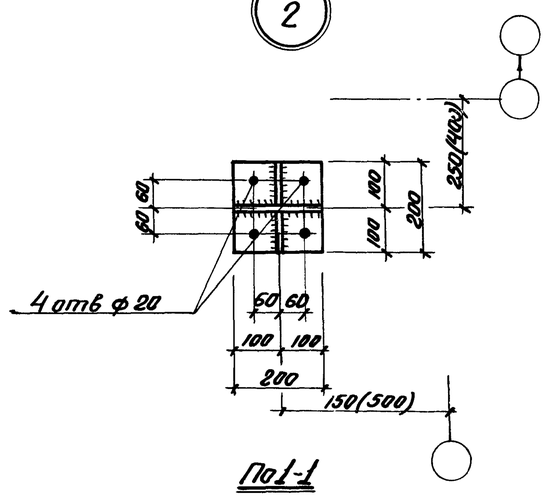

По 1-1

Примечания:

1. Размеры швов в креплениях элементов ферм определяются по действующим усилиям.
2. Нерасчетные сварные швы $h_ш = 6$ мм.
3. Электроды типа Э-42 по ГОСТ 9467-60.
4. Высота ферм на схемах указана между обушками.

ТК 1967г.	Вспомогательные фермы ВФ-1; ВФ-2; ВФ-3	Серия ИС-01-08/67 Выпуск 3 Лист 12

г. Киев

Гл. инженер проекта Немов
Гл. инженер проекта Корытонов
Ст. инженер Немов

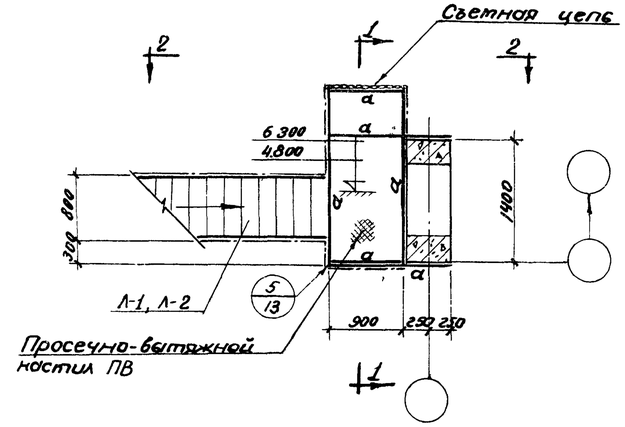

План посадочной площадки для эстакад с отм. головки рельса 8.200 и 9.700 при разнице уровней менее или равной 250мм

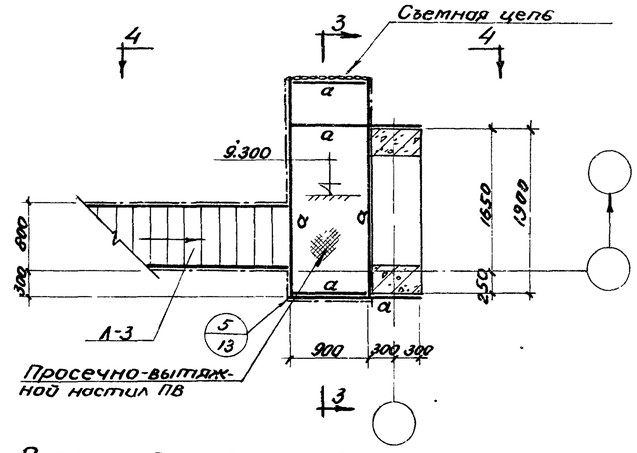

План посадочной площадки для эстакад с отм. головки рельса 12.700 при разнице уровней менее или равной 250мм.

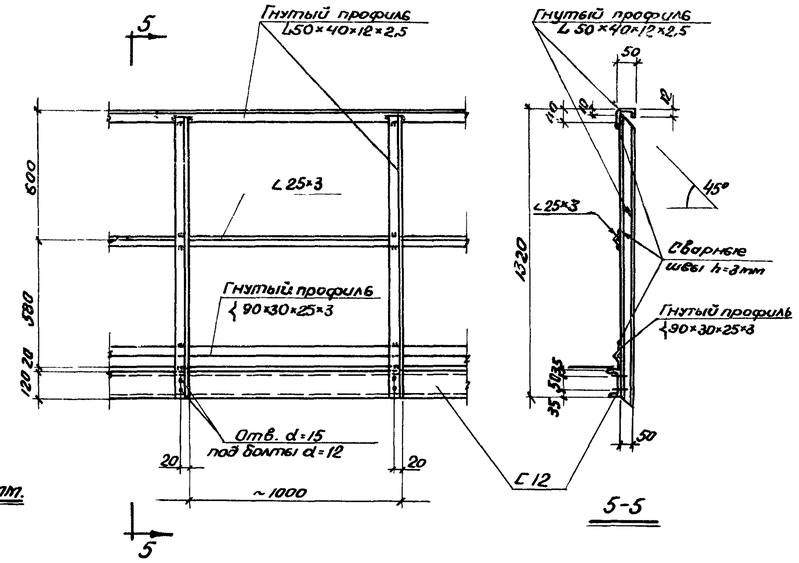

Деталь устройства перил ограждения

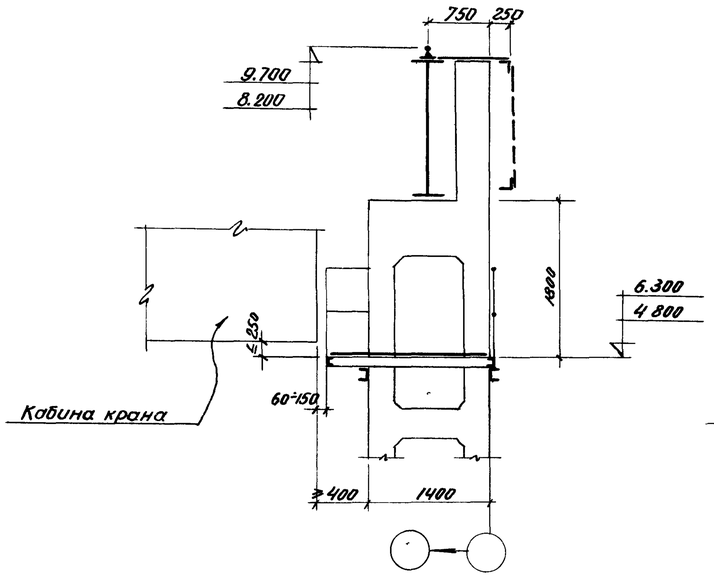

1-1

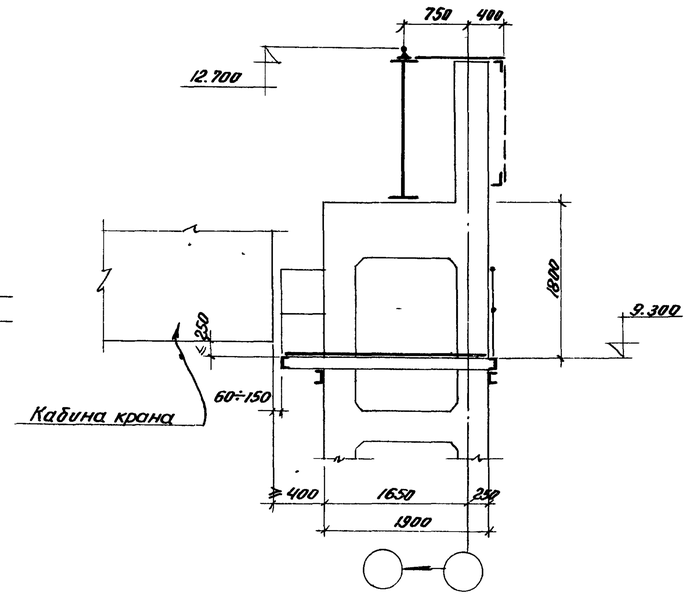

3-3

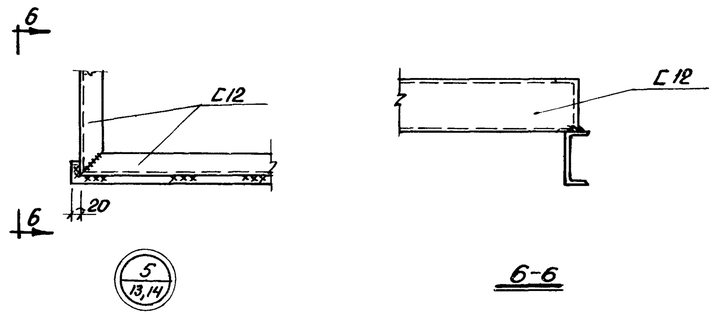

6-6

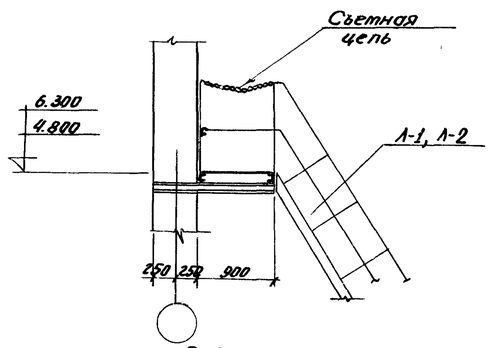

2-2

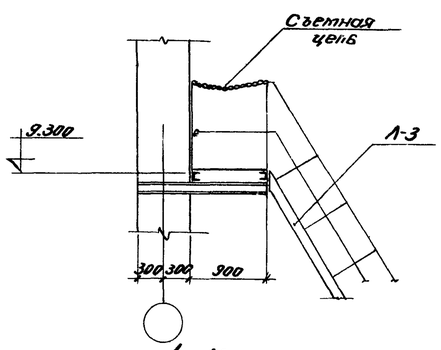

4-4

Примечания:

1. Таблицу сечений элементов см. на листе 14
2. Монтажные сварные швы h = 6 мм, кроме оговоренных. Электроды типа Э-42 по ГОСТ 9467-60.

ТК 1967г	Маркировочные схемы посадочных площадок при разнице уровней пола площадки и пола кабины крана менее или равной 250 мм. Узлы	Серия ИС-01-08/67	
		Выпуск 3	Лист 13

9382-03 17

Госстрой СССР	Киевский Промстройпроект г. Киев	Нач отдела	Субботская
		Гл инж пр-та	Немар
		Рук группы	
		Ст инженер	
Разработал	Сабуская	Конструкт	Сутурина
Проверил	Сотолетов		
Н контр	Хоритонов		
	Немая		

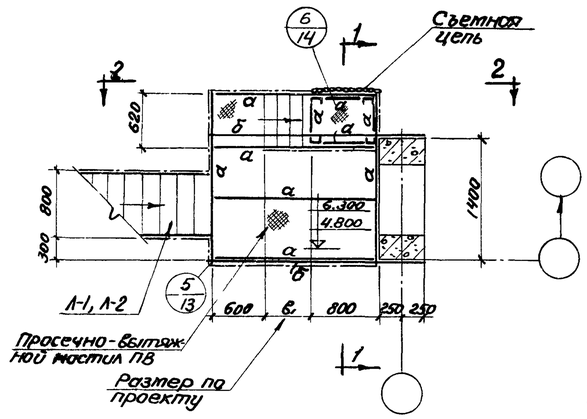

План посадочной площадки для эстакад с отм. головки рельса 8.200 и 9.700 при разнице уровней более 250мм

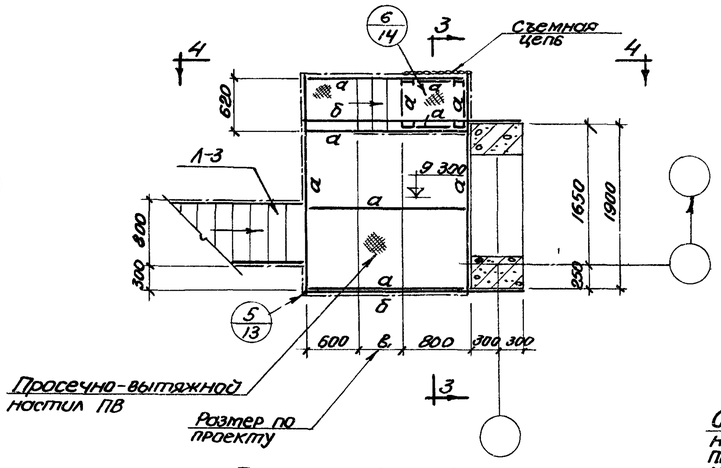

План посадочной площадки для эстакад с отм. головки рельса 12.700 при разнице уровней более 250мм

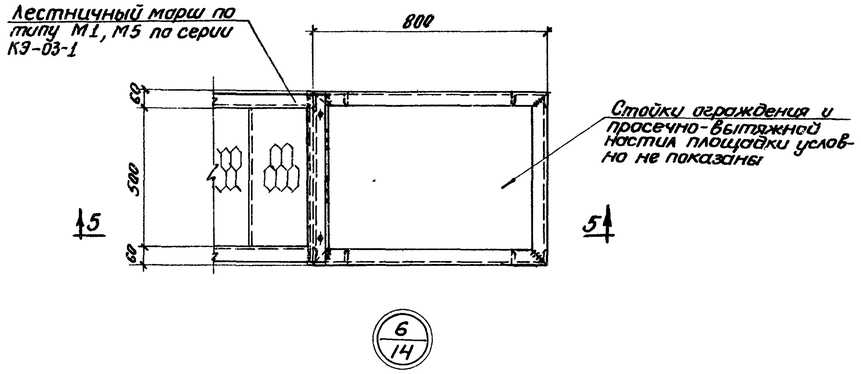

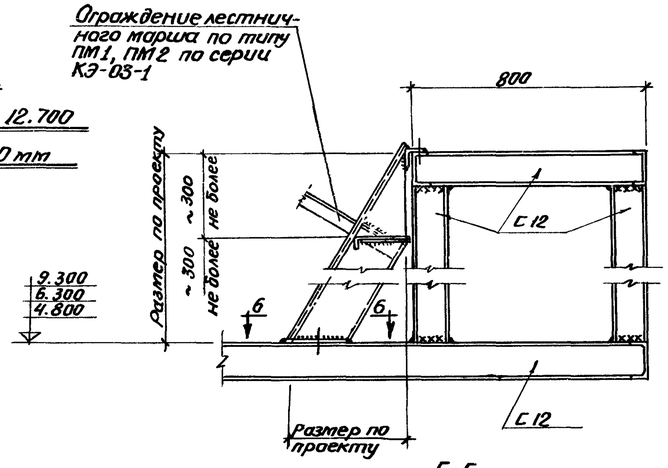

5-5

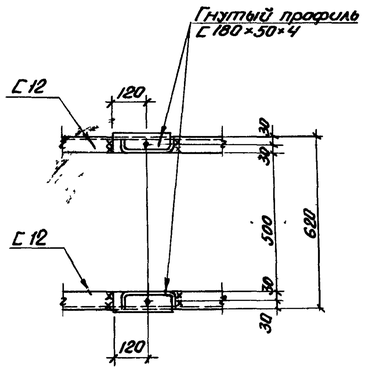

6-6

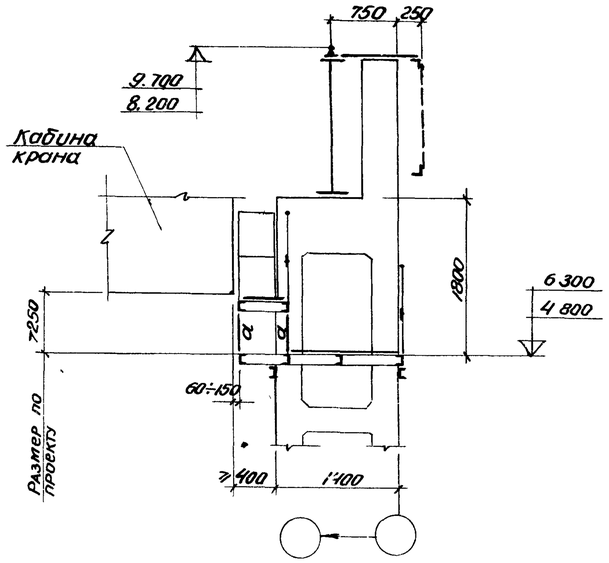

1-1

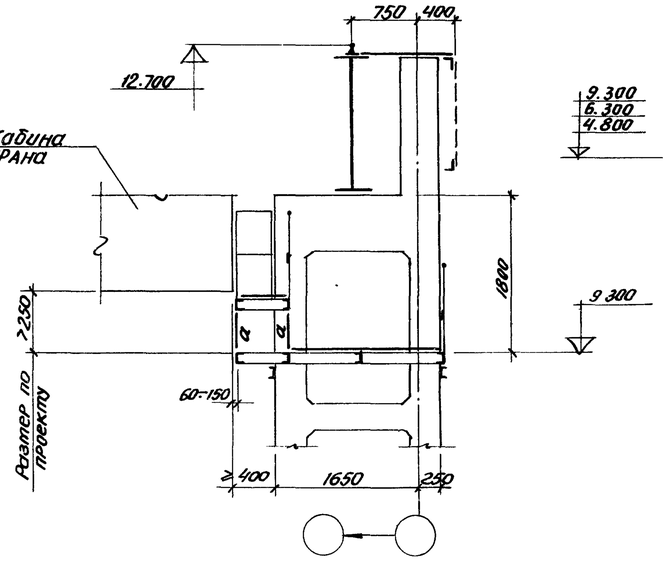

3-3

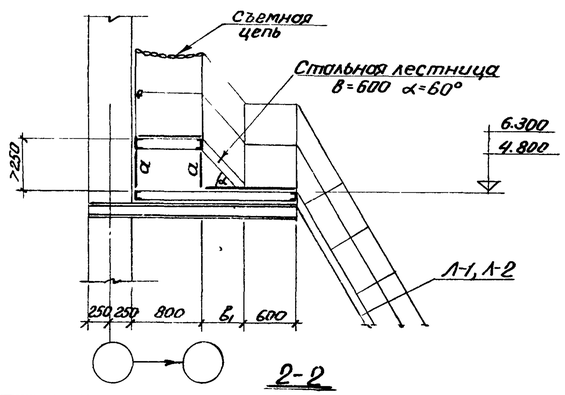

2-2

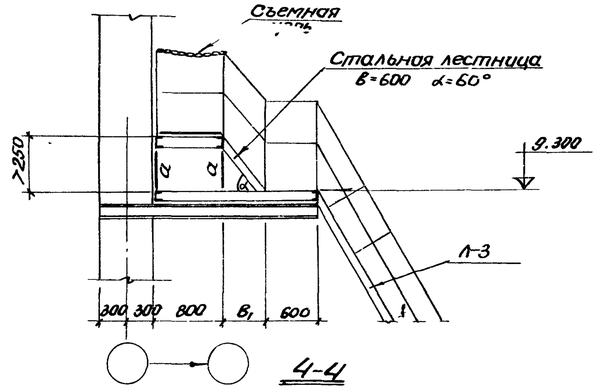

4-4

Таблица сечений элементов					
Марка элемен.	Сечения		Усилия		Примечания
	Эскиз	Состав	М-тм	N-т	
а	С	С12	1.0	–	ГОСТ 8240-56*
б	С	С16	1.9	–	—"—

Примечания:

1. Сечение элемента „б" определено из условия, что размер в1 не превышает 1200 мм.
2. Деталь устройства перил ограждения площадок см. на листе 13.
3. Монтажные сварные швы h=6мм. Электроды типа Э-42 по ГОСТ 9467-60.

ТК 1967г.	Маркировочные схемы посадочных площадок при разнице уровней пола площадки и пола кабины крана более 250 мм. Узлы	Серия ИС-01-08/67	
		Выпуск 3	Лист 14

Главный инженер проекта Харитонов
Рук. группы Немая
Ст. инженер
Инж. Ф.Ф.О.
Ленинградское отделение ПРОМСТРОЙПРОЕКТ г. Киев

9382-03 (18)