ТИПОВЫЕ КОНСТРУКЦИИ, ИЗДЕЛИЯ И УЗЛЫ ЗДАНИЙ И СООРУЖЕНИЙ

СЕРИЯ 1.020.1-4

КОНСТРУКЦИИ РАМНОГО КАРКАСА МЕЖВИДОВОГО ПРИМЕНЕНИЯ ДЛЯ МНОГОЭТАЖНЫХ ОБЩЕСТВЕННЫХ ЗДАНИЙ, ПРОИЗВОДСТВЕННЫХ И ВСПОМОГАТЕЛЬНЫХ ЗДАНИЙ ПРОМЫШЛЕННЫХ ПРЕДПРИЯТИЙ

ВЫПУСК 5-1

ПАНЕЛИ ВНУТРЕННИХ СТЕН ЛЕСТНИЧНЫХ КЛЕТОК.

РАБОЧИЕ ЧЕРТЕЖИ

22229
ЦЕНА 1-71

ТИПОВЫЕ КОНСТРУКЦИИ, ИЗДЕЛИЯ И УЗЛЫ ЗДАНИЙ И СООРУЖЕНИЙ

СЕРИЯ 1.020.1-4

КОНСТРУКЦИИ РАМНОГО КАРКАСА МЕЖВИДОВОГО ПРИМЕНЕНИЯ ДЛЯ МНОГОЭТАЖНЫХ ОБЩЕСТВЕННЫХ ЗДАНИЙ, ПРОИЗВОДСТВЕННЫХ И ВСПОМОГАТЕЛЬНЫХ ЗДАНИЙ ПРОМЫШЛЕННЫХ ПРЕДПРИЯТИЙ

ВЫПУСК 5-1

панели внутренних стен лестничных клеток

рабочие чертежи

РАЗРАБОТАНЫ
ЦНИИПРОМЗДАНИЙ

Гл. инженер института — В.В. Гранев
Зав. отделом — Э.Н. Кодыш
Гл. инж. проекта — А.Я. Клебанов
Гл. инж. проекта — Е.Н. Зверев

УТВЕРЖДЕНЫ
ГОССТРОЕМ СССР

ПРОТОКОЛ от 05.11.86 № АЧ-72
ВВЕДЕНЫ В ДЕЙСТВИЕ с 01.07.87

22229 2

Обозначение	Наименование	Стр.
1.020.1-4.5-1 000	Содержание	2
1.020.1-4.5-1 000 ПЗ	Пояснительная записка	3
1.020.1-4.5-1 100	Панель внутренних стен	9
1.020.1-4.5-1 100 СБ	Панель внутренних стен. Сборочный чертеж	11
1.020.1-4.5-1 200	Панель внутренних стен	16
1.020.1-4.5-1 200 СБ	Панель внутренних стен. Сборочный чертеж	20
1.020.1-4.5-1 000 У	Узлы 1...14	24
1.020.1-4.5-1 010	Сетка (С1...С12)	27
1.020.1-4.5-1 010 СБ	Сетка (С1...С12). Сборочный чертеж	28
1.020.1-4.5-1 011	Сетка (С13...С20)	29
1.020.1-4.5-1 011 СБ	Сетка (С13...С20) Сборочный чертеж	30
1.020.1-4.5-1 020	Каркас плоский (КР1...КР11)	30
1.020.1-4.5-1 020 СБ	Каркас плоский (КР1...КР11)	
	Сборочный чертеж	32
1.020.1-4.5-1 021	Каркас плоский (КР12...КР20)	32
1.020.1-4.5-1 021 СБ	Каркас плоский (КР12...КР20)	
	Сборочный чертеж	33
1.020.1-4.5-1 022	Каркас плоский (КР21...КР30)	34
1.020.1-4.5-1 022 СБ	Каркас плоский (КР21...КР30)	
	Сборочный чертеж	35
1.020.1-4.5-1 030	Изделие закладное сборное СМН-	36
1.020.1-4.5-1 030 СБ	Изделие закладное сборное СМН-	
	Сборочный чертеж	37
1.020.1-4.5-1 031	Каркас плоский (КР1...КР9)	39
1.020.1-4.5-1 031 СБ	Каркас плоский (КР1...КР9)	
	Сборочный чертеж	40

Инв.№ подл. | Подпись и дата | Взам.инв.№

Нач.отд.	Кобыш	
Н.контр.	Зверев	
ГИП	Зверев	
Провер.	Скворцов	
Разраб.	Никитина	

1.020.1-4.5-1 000

Содержание

Стадия	Лист	Листов
Р	1	2

ЦНИИПРОМЗДАНИЙ

Обозначение	Наименование	Стр.
1.020.1-4.5-1 032	Изделие закладное МН-1	40
1.020.1-4.5-1 033	Изделие закладное МН-2	41
1.020.1-4.5-1 001	Петля монтажная (П-1, П-2)	41
1.020.1-4.5-1 002	Стержень гнутый СГ	42
1.020.1-4.5-1 000 РС	Ведомость расхода стали	43

Инв.№ подл. | Подпись и дата | Взам.инв.№

1.020.1-4.5-1 000

Лист 2

22229 3

Техническое описание

1. Общие сведения

1.1. Выпуск 5-1 „Панели внутренних стен лестничных клеток" серии 1.020.1-4 „Конструкции рамного каркаса межвиговаго применения для многоэтажных общественных зданий, производственных и вспомогательных зданий промышленных предприятий" содержит проектную документацию железобетонных панелей для продольных и торцовых стен лестничных клеток.

1.2. Запроектировано 4 типоразмера панелей продольных стен лестниц шириной 5560 мм, высотой от 2400 до 600 мм с модулем 600 мм и 1 типоразмер шириной 4550 мм высотой 2400 мм. Для поперечных стен лестниц запроектировано 11 типоразмеров панелей шириной 2550 мм, высотой от 3100 до 900 мм. В 4-х панелях предусмотрены дверные проемы размером 1320 х 2070 мм.

1.3. Опалубочные размеры и армирование панелей приняты применительно к изготовлению в кассетах.

1.4. Указания по применению панелей и их раскладка приведены в выпуске 0-1.

1.5. Ведомости расхода материалов (РМ) приведены в выпуске 0-4.

1.6. Панели запроектированы глухими толщиной 12 см.

1.7. Панели изготавливаются из бетона марки 200 (класс В15).

1.8. Арматура принята из горячекатаной арматурной стали классов А-I и А-III по ГОСТ 5781-82 и обыкновенной арматурной проволоки периодического профиля ВР-I по ГОСТ 6727-80.

1.9. В закладных деталях применяется сортовой прокат из стали марки ВСт 3пс 6-1 по ТУ 14-1-3023-80.

1.10. Для подъема панелей предусмотрены две монтажные петли.

1.11. Предел огнестойкости панели составляет 2 часа.

2. Типы панелей, обозначения

2.1. Марки железобетонных панелей имеют следующую структуру обозначений:

ПГ XX.XX-X-X

- ПГ — Тип конструкции - панель внутренней стены.
- XX — Длина панели в дм (округленно)
- XX — Высота панели в дм (округленно)
- X — Т - тяжелый бетон, Л - легкий бетон, Г - гипсобетон
- X — Наличие дверного проема - Д

Пример обозначения панелей: ПГ56.24 - панель глухая длиной 5560 мм и высотой 2385 мм; ПГ26.31-Д - панель длиной 2560 мм и высотой 3120 мм с дверным проемом.

Эти панели могут изготовляться из тяжелого, легкого или гипсобетона. В конкретном проекте должен быть проставлен соответствующий индекс Т, Л или Г.

При наличии особых требований по применению добавляется индекс „а".

3. Область применения

3.1. Назначение марок панелей производится в проекте конкретного объекта в соответствии с маркировочными схемами, приведенными в

Нач. отд.	Корьин		1.020.1-4.5-1 ОО ПЗ	
Н. контр.	Зверев		Пояснительная записка	Стадия Р, Лист 1, Листов 6
ГИП	Зверев			ЦНИИПромзданий
Рук. гр.	Скворцов			

Инв. № подл. | Подпись и дата | Взам. инв. №

выпуске 0-1.

3.2. Панели рассчитаны на действие равномерно распределенных горизонтальных нагрузок.

3.3. Марки панелей приведены на маркировочных схемах и в табл. 15 выпуска 0-1.

3.4. Панели допускается применять в условиях постоянного воздействия температуры до +50°С и нормального влажностного режима, а также в неотапливаемых закрытых помещениях при температуре наружного воздуха до минус 40°С.

3.5. Панели могут применяться в условиях неагрессивной, слабо- и среднеагрессивной газовой среды.

При применении панелей в условиях воздействия слабой и среднеагрессивной газовых сред в проекте конкретного объекта должны быть указаны специальные мероприятия по изготовлению панелей, вытекающие из характера агрессивной среды и требований СНиП 2.03.11-85:

а) специальные требования по плотности бетона с указанием марки по водонепроницаемости и водоцементному отношению;

б) марка и расход цемента, состав заполнителей и применяемых добавок;

в) виды защиты и способы их нанесения на поверхность панели и стальных закладных деталей;

г) требования к качеству бетонной поверхности.

3.6. Назначение марок стали, состава бетона, вида цемента и заполнителей, марки бетона по водонепроницаемости (плотности), состава покрытия закладных изделий и лакокрасочных покрытий бетона производится проектной организацией, разрабатывающей проект здания.

В спецификациях к рабочим чертежам указан только класс стали без указания марки стали, которая принимается по указаниям конкретного проекта.

4. Конструктивные особенности и условия расчета.

4.1. Расчет железобетонных панелей произведен на:

а) изгиб от горизонтальных ветровых нагрузок для IV-го ветрового района - 48 кгс/м²;

б) совместное действие горизонтальных ветровых нагрузок и вертикальных нагрузок от собственного веса панелей и веса вышележащих панелей;

в) изгиб в плоскости панели от собственного веса при выемке её из опалубочной формы в вертикальном положении при 70% проектной прочности бетона;

г) изгиб от собственного веса при подъеме из положения наклона под углом 8° к вертикали; при этом прочность бетона принята 100% проектной.

4.2. Коэффициенты перегрузок приняты:

а) от собственного веса в стадии эксплуатации $n = 1.1$;

б) при распалубке и монтаже коэффициент динамичности принят $n = 1.25$, в стадии транспортировки - $n = 1.8$;

в) для ветровой нагрузки $n = 1.0$.

4.3. Панели рассчитаны как конструкции III категории трещиностойкости.

22229 5

Инв.№ подл. | Подпись и дата | Взам. инв.№

Технические условия

1. Технические требования

1.1. Бетон.

1.1.1. Материалы, применяемые для приготовления бетона, должны соответствовать действующим стандартам или техническим условиям на эти материалы.

1.1.2. Бетон марки 200 (класс В15).

1.1.3. Нормативная плотность бетона с учетом арматуры принята для тяжелого бетона - 2500 кг/м³, для легкого бетона - 2200 кг/м³. При изготовлении панелей из легкого бетона на пористых заполнителях следует использовать плотный (кварцевый) песок; в качестве крупных пористых заполнителей - керамзит, аглопорит или шлаковую пемзу с объемно-насыпной плотностью не менее - 800 кг/м³ и крупностью не более 10 мм.

1.1.4. Марка бетона по морозостойкости и водонепроницаемости назначается в конкретном проекте, в соответствии с требованиями главы СНиП 2.03.01-84, в зависимости от природно-климатических условий района строительства и режима эксплуатации.

1.1.5. Показатели плотности и водонепроницаемости бетона панелей, предназначенных для применения в условиях воздействия агрессивной газообразной среды, устанавливаются в конкретном проекте в соответствии с требованиями главы СНиП 2.03.11-85.

В конкретном проекте должны быть указаны также дополнительные требования к материалам для приготовления бетона указанных марок панелей.

1.2. Арматура.

1.2.1. Для изготовления сварных каркасов и сеток применяется стержневая арматура класса А-III по ГОСТ 5781-82 и арматурная проволока класса Вр-I по ГОСТ 6727-80.

1.2.2. Монтажные петли изготавливаются из стержневой арматуры класса А-I по ГОСТ 5781-82.

1.3. Изготовление панелей.

1.3.1. Панели изготавливаются в кассетах в вертикальном положении.

1.3.2. Армирование панелей предусматривается из сеток марок „С" и плоских каркасов марок „К№" фиксирующих положение сеток, закладных деталей и отдельных стержней. Сетки и плоские каркасы выполняются с применением контактной точечной сварки в соответствии с ГОСТ 10922-75 и ГОСТ 8478-81.

В месте установки закладной детали СМН сетки вырезать по месту.

1.3.3. Проектное положение арматурных изделий и толщину защитного слоя бетона обеспечивают фиксаторами (прокладками) из плотного цементно-песчаного раствора или пластмассы. Применение стальных фиксаторов не допускается.

1.3.4. Для панелей, предназначенных для применения в условиях агрессивной газообразной среды, в заказе на их изготовление должны быть указаны коррозионная стойкость и вид защиты, которые назначаются в конкретном проекте, в зависимости от характера агрессивной среды и степени ее воздействия на железобетонные конструкции.

Инв.№ подл. | Подпись и дата | Взам.инв.№

1.3.5. Для панелей, применяемых в неотапливаемых зданиях при расчетной температуре наружного воздуха ниже минус 40°С, прокат закладных изделий должен изготавливаться из марок стали в соответствии с требованиями СНиП II-23-81.

1.3.6. Значения действительных отклонений геометрических параметров и требования к качеству поверхности и внешнему виду должны соответствовать указанным в ГОСТ 13015.3-81.

1.3.7. Маркировка панелей должна осуществляться в соответствии с требованиями ГОСТ 13015.2-81.

2. Правила приемки

2.1. Приемка панелей должна осуществляться в соответствии с требованиями ГОСТ 13015.1-81.

Панели должны быть приняты техническим контролем предприятия-изготовителя.

Номенклатуру показателей качества панелей и параметры технологических режимов, подвергаемых контролю, устанавливают согласно ГОСТ 13015.1-81.

2.2. Контроль качества панелей выполняют неразрушающими методами.

2.3. Приемку панелей осуществляют партиями. В состав партии должны входить однотипные панели, изготовленные по одной технологии и из материалов одного вида и качества. Размер партии не должен превышать 100 панелей. Партия панелей оценивается по результатам приемочного контроля отдельных изделий, число которых должно составлять не менее 10% количества панелей в партии и не менее трех.

3. Методы испытаний и контроль

3.1. Методы испытания и контроля должны соответствовать указанным требованиям ГОСТ 13015.1-81. Приемочный контроль неразрушающими методами, оценка качества панелей по показателям прочности, жесткости, и трещиностойкости должны производиться в соответствии с ГОСТ 8829-85.

3.2. Испытания сварных соединений арматурных и закладных изделий и оценку их качества следует производить по ГОСТ 10922-75.

3.3. Прочность бетона на сжатие следует определять по ГОСТ 10180-78.

4. Маркировка, хранение и транспортирование

4.1. На торцевой вертикальной грани каждой панели, поставляемой потребителю, должны быть нанесены несмываемой краской при помощи трафарета или штампа следующие маркировочные знаки:

марка панели;

дата изготовления панели;

штамп технического контроля;

отпускная масса панели.

4.2. Каждая партия панелей должна сопровождаться документом установленной формы, в котором должны быть указаны:

номер и дата выдачи документа;

номер партии;

наименование и марки панелей с указанием числа панелей каждой марки;

дата изготовления панелей;

проектная марка бетона по прочности на сжатие;

Инв.№ подл.	Подпись и дата	Взам.инв.№

22229 7

объемная масса бетона в высушенном до постоянной массы состоянии;

категория лицевых поверхностей, предназначаемых под отделку;

вид антикоррозионного покрытия арматуры, стальных закладных соединительных изделий.

4.3. Панели должны храниться на специально оборудованных складах в кассетах, рассортированными по маркам и установленными на деревянные подкладки толщиной не менее 30мм. Панели следует устанавливать так, чтобы были видны их маркировочные знаки.

4.4. Панели следует перевозить на панелевозах, железнодорожных платформах и других транспортных средствах, снабженных специальными крепежными и опорными устройствами, обеспечивающими сохранность панелей.

4.5. Все операции, связанные с выемкой панелей из формы, перевозкой, складированием и монтажом, должны производиться при вертикальном положении панелей.

4.6. Перевозку панелей автомобильным транспортом следует производить в соответствии с указаниями СНиП 3.01.01-85 „Механизация и транспорт" и „Руководством по перевозке автомобильным транспортом строительных конструкций", Стройиздат 1980г.

4.7. При перевозке панелей железнодорожным транспортом следует руководствоваться „Техническими условиями погрузки и крепления грузов", издание „Транспорт" МПС, 1967г. Глава I железобетонные конструкции.

Перечень используемых нормативных документов

При проектировании	
СНиП 2.03.01-84	Бетонные и железобетонные конструкции
СНиП 2.03.11-85	Защита строительных конструкций от коррозии
СНиП 2.01.07-85	Нагрузки и воздействия
СНиП 2.03.04-84	Бетонные и железобетонные конструкции, предназначенные для работы в условиях воздействия повышенных и высоких температур.
ГОСТ 23009-78	Конструкции и изделия бетонные и железобетонные сборные. Условные обозначения (марки)
СНиП 3.01.01-85	Организация строительного производства. Глава 5
СНиП 2.01.02-85	Противопожарные нормы
При изготовлении	
ГОСТ 5781-82	Сталь стержневая горячекатаная периодического профиля
ГОСТ 6727-80	Обыкновенная арматурная проволока периодического профиля
ГОСТ 8829-85	Конструкции и изделия бетонные и железобетонные сборные. Методы испытаний нагружением и оценки прочности, жесткости и трещиностойкости

Инв. № подл. | Подпись и дата | Взам. инв. №

22229 8

ГОСТ 10922-75	Арматурные изделия и закладные детали сварные для железобетонных конструкций. Технические требования и методы испытаний
ГОСТ 13015.0-83	Конструкции и изделия бетонные и железобетонные сборные. Общие технические требования.
ГОСТ 13015.1-81	Конструкции и изделия бетонные и железобетонные сборные. Правила приемки
ГОСТ 13015.2-81	Конструкции и изделия бетонные и железобетонные сборные. Правила маркировки
ГОСТ 13015.4-84	Конструкции и изделия бетонные и железобетонные сборные. Правила транспортирования и хранения
ГОСТ 17624-78	Бетоны. Ультразвуковой метод определения прочности
ГОСТ 17625-83	Конструкции и изделия железобетонные. Рациональный метод определения толщины защитного слоя бетона, размеров и расположения арматуры
ГОСТ 25098-82	Панели перегородок железобетонные для зданий промышленных предприятий. Технические условия
ГОСТ 22690.0-77 – ГОСТ 22690.4-77	Бетон тяжелый. Методы определения прочности без разрушения приборами механического действия
ГОСТ 25820-83	Бетоны легкие. Технические условия
ГОСТ 26633-85	Бетон тяжелый. Технические условия

Инв. № подл. | Подпись и дата | Взам. инв. №

Формат	Зона	Поз.	Обозначение	Наименование	Кол.	Примечание
				Документация		
А3			1.020.1-4.5-1 100 СБ	Сборочный чертеж		
А3			1.020.1-4.5-1 000 ПЗ	Пояснительная записка		
А3			1.020.1-4.5-1 000 У	Узлы		
А3			1.020 1-4.5-1 000 РС	Ведомость расхода стали		
				Переменные данные для исполнений:		
				1.020.1-4.5-1 100 (ПГ 56.24)		
				Сборочные единицы		
А3		1	1.020.1-4.5-1 030	Изд. закл. сборное СТН-1	1	
А3		2	-05	Изд. закл. сборное СТН-6	2	
А4		3	1.020.1-4.5-1 020	Каркас плоский КР1	1	
А4		4	-01	Каркас плоский КР2	2	
А4		5	-02	Каркас плоский КР3	3	
А4		6	-05	Каркас плоский КР6	2	
А4		7	-06	Каркас плоский КР7	2	
А4		8	1.020.1-4.5-1 022	Каркас плоский КР21	2	
А4		9	-01	Каркас плоский КР22	1	
А4		10	1.020.1-4.5-1 010	Сетка С1	2	
А4		11	1.020.1-4.5-1 001	Петля П-1	2	
				Детали		
				Ст. отд. ГОСТ 5781-82		
Б4		12		ФБ А III l= 110 мм	12	0,02 кг
				Материалы		
				Бетон ГОСТ 26633-85		
				класса В15 (марка 200)		1,59 м³

Взам. инв. № | Подпись и дата | Инв. № подл.

Нач.отд.	Кобыш		1.020.1-4.5-1 100
Н.контр.	Зверев		
ГИП	Зверев		Панель внутренних стен
Пробер	Скворцов		Стадия: Р · Лист: 1 · Листов: 4
Разраб.	Никитина		ЦНИИПРОМЗДАНИЙ

Формат	Зона	Поз.	Обозначение	Наименование	Кол.	Примечание
			1.020.1-4	5-1 100-01 (ПГ 46.24)		
				Сборочные единицы		
А3		1	1.020.1-4.5-1 030	Изд. закл. сборное СТН-1	1	
А3		2	-05	Изд. закл. сборное СТН-6	1	
А4		3	1.020.1-4.5-1 020	Каркас плоский КР1	1	
А4		4	-01	Каркас плоский КР2	2	
А4		5	-02	Каркас плоский КР3	3	
А4		6	-05	Каркас плоский КР6	1	
А4		7	-06	Каркас плоский КР7	1	
А4		8	1.020.1-4.5-1 022	Каркас плоский КР21	1	
А4		9	-01	Каркас плоский КР22	1	
А4		10	1.020.1-4.5-1 010 -04	Сетка С5	2	
А4		11	1.020.1-4.5-1 001	Петля П-1	2	
				Детали		
				Ст. отд. ГОСТ 5781-82		
Б4		12		ФБ А III l= 110 мм	8	0,02 кг
				Материалы		
				Бетон ГОСТ 26633-85		
				класса В15 (марка 200)		1,31 м³
			1.020.1-4	5-1 100-02 (ПГ 56.18)		
				Сборочные единицы		
А3		1	1.020.1-4.5-1 030	Изд. закл. сборное СТН-1	1	
А3		2	-07	Изд. закл. сборное СТН-8$^{т}_{н}$	2	
А4		3	1.020.1-4.5-1 020	Каркас плоский КР1	1	
А4		4	-03	Каркас плоский КР4	2	
А4		5	-04	Каркас плоский КР5	3	
А4		6	-05	Каркас плоский КР6	2	

Взам. инв. № | Подпись и дата | Инв. № подл.

22229 10

Формат	Зона	Поз.	Обозначение	Наименование	Кол.	Примечание
А4		7	1.020.1-4.5-1 -06	Каркас плоский КР7	2	
А4		8	1.020.1-4.5-1 022 -02	Каркас плоский КР23	2	
А4		9	-01	Каркас плоский КР22	1	
А4		10	1.020.1-4.5-1 010 -01	Сетка С2	2	
А4		11	1.020.1-4.5-1 001	Петля П-1	2	
				Детали		
				Ст. отд. ГОСТ 5781-82		
Б4		12		ф6АIII ℓ=110 мм	8	0,02 кг
				Материалы		
				Бетон ГОСТ 26633-85		
				класса В15 (марка 200)		1,19 м³
			1.020.1-4	5-1 100-03 (ПГ 56.12)		
				Сборочные единицы		
А3		1	1.020.1-4.5-1 030	Изд. закл. сборное СМН-1	1	
А3		2	-07	Изд. закл. сборное СМН-8$^{т}_{н}$	2	
А4		3	1.020.1-4.5-1 020	Каркас плоский КР1	1	
А4		4	-07	Каркас плоский КР8	2	
А4		5	-08	Каркас плоский КР9	3	
А4		6	-05	Каркас плоский КР6	2	
А4		7	-06	Каркас плоский КР7	2	
А4		8	1.020.1-4.5-1 022 -03	Каркас плоский КР24	2	
А4		9	-01	Каркас плоский КР22	1	
А4		10	1.020.1-4.5-1 010 -02	Сетка С3	2	
А4		11	1.020.1-4.5-1 001	Петля П-1	2	
				Детали		
				Ст. отд. ГОСТ 5781-82		
Б4		12		ф6АIII ℓ=110 мм	8.	0,02 кг

Инв. № подл. | Подпись и дата | Взам. инв. №

Формат	Зона	Поз.	Обозначение	Наименование	Кол.	Примечание
				Материалы		
				Бетон ГОСТ 26633-85		
				класса В15 (марка 200)		0,79 м³
			1.020.1-4.	5-1 100-04 (ПГ 56.6)		
				Сборочные единицы		
А3		1	1.020.1-4.5-1 030	Изд. закл. сборное СМН-1	1	
А3		2	-08	Изд. закл. сборное СМН-9	2	
А4		3	1.020.1-4.5-1 020	Каркас плоский КР1	1	
А4		4	-09	Каркас плоский КР10	2	
А4		5	-10	Каркас плоский КР11	3	
А4		6	-05	Каркас плоский КР6	2	
А4		7	-06	Каркас плоский КР7	2	
А4		8	1.020.1-4.5-1 022 -01	Каркас плоский КР22	1	
А4		9	1.020.1-4.5-1 010 -03	Сетка С4	2	
А4		10	1.020.1-4.5-1 001 -01	Петля П-2	2	
				Детали		
				Ст. отд. ГОСТ 5781-82		
Б4		11		ф6АIII ℓ=110 мм	8	0,02 кг
				Материалы		
				Бетон ГОСТ 26633-85		
				класса В15 (марка 200)		0,39 м³

Инв. № подл. | Подпись и дата | Взам. инв. №

22229 11

Рис.1

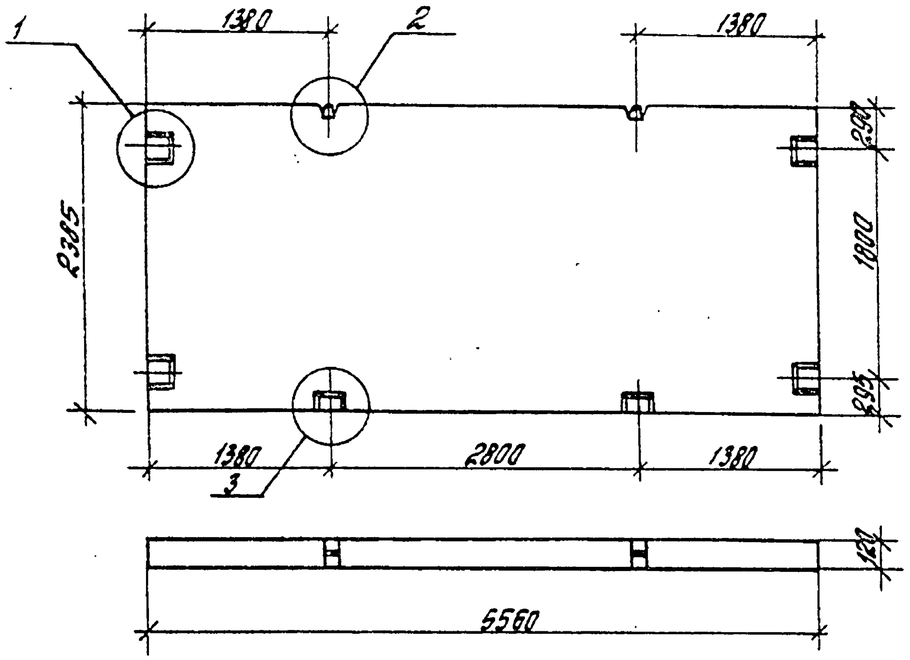

Рис.2

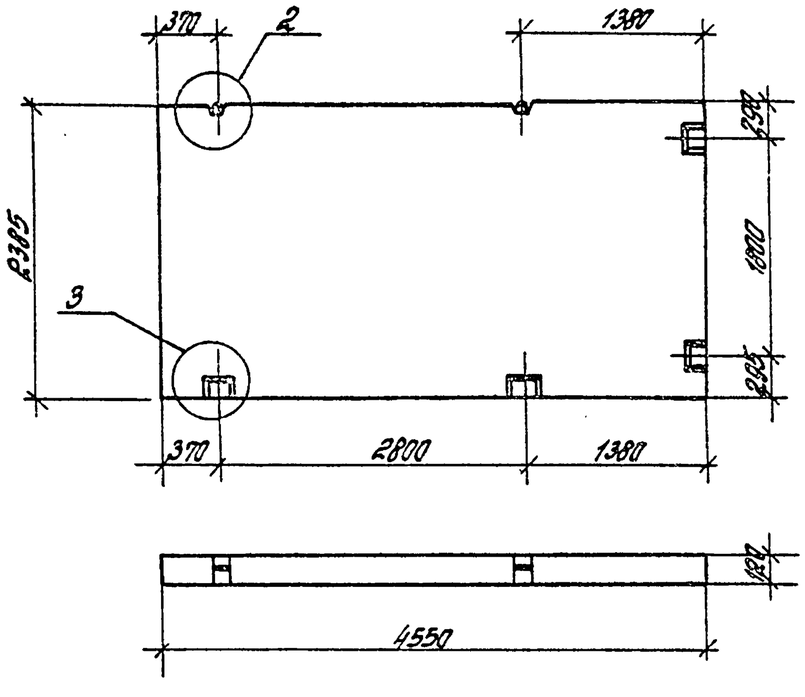

Рис.3

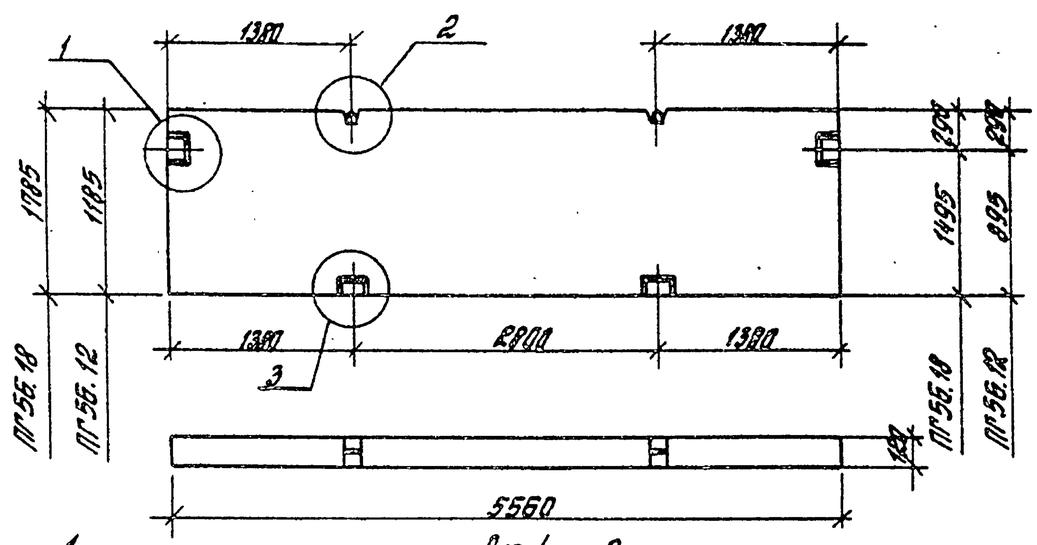

Рис.4

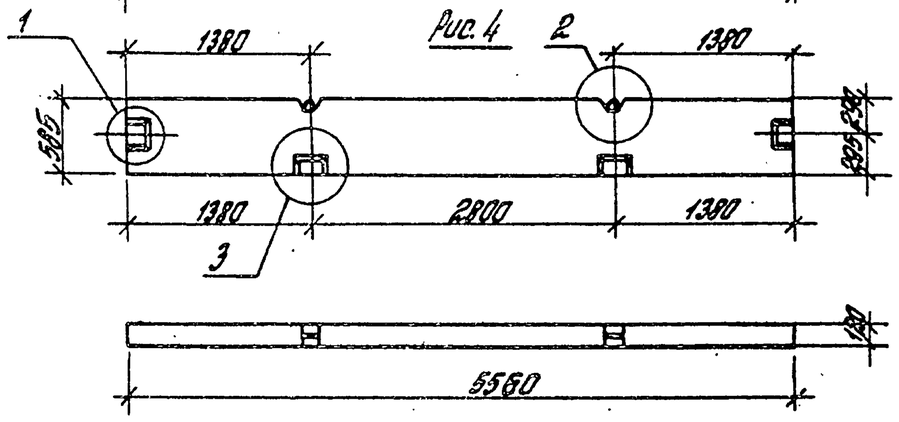

Обозначение	Марка	Рис.	Масса, кг
1.020.1-4. 5-1 100	ПГ56.24	1;5	3980
-01	ПГ46.24	2;6	3260
-02	ПГ56.18	3;7	2980
-03	ПГ56.12		1980
-04	ПГ56.6	4;8	980

Нач. отд.	Кобыш		1.020. 1-4. 5-1 100СБ
Н.контр.	Зверев		Панель внутренних стен. Сборочный чертеж.
ГИП	Зверев		Стадия: Р; Лист: 1; Листов: 5
Проверил	Скворцов		ЦНИИПРОМЗДАНИЙ
Разработ.	Никитина		

Инв.№ подл. | Подпись и дата | Взам.инв.№

Схема армирования

Рис. 5

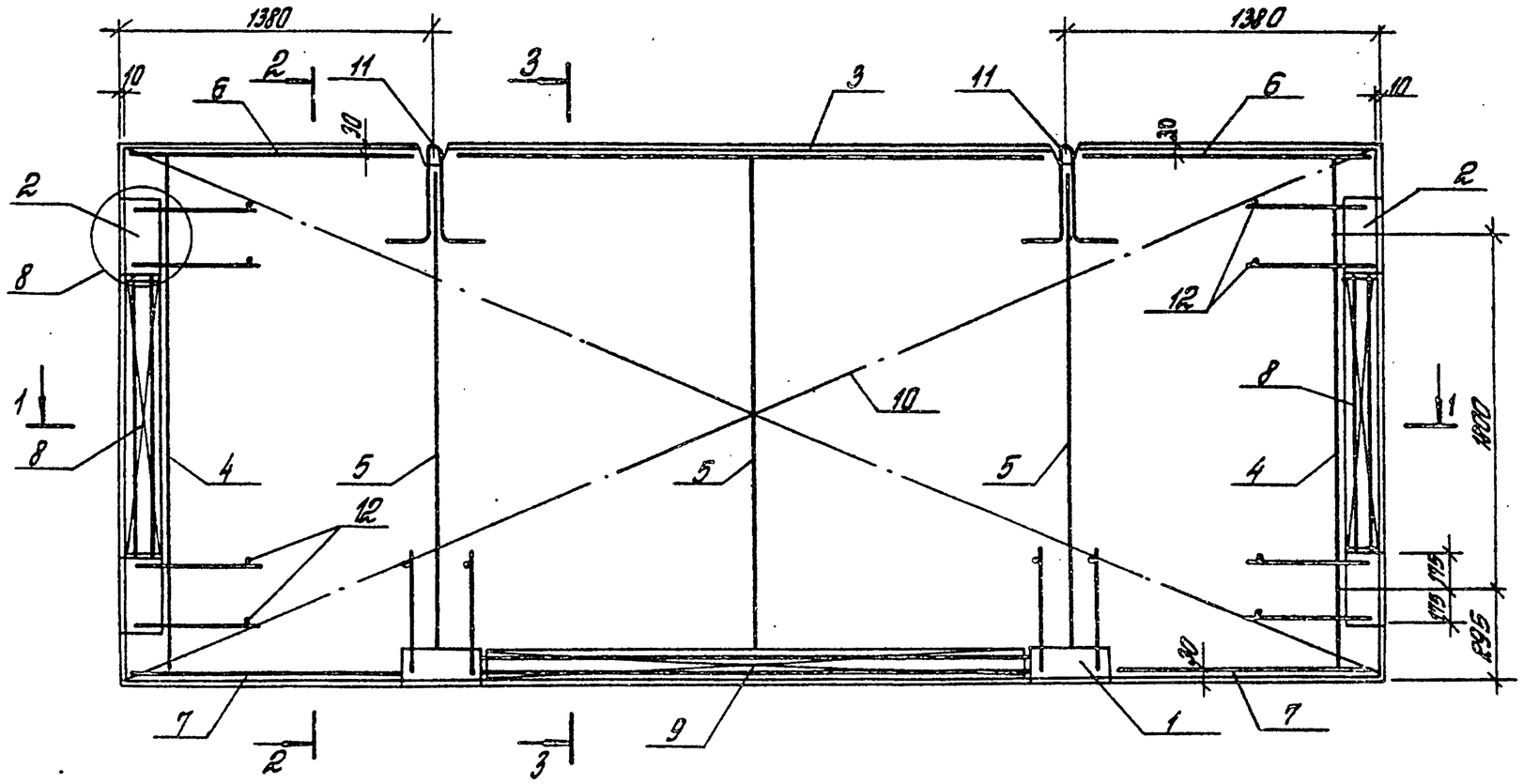

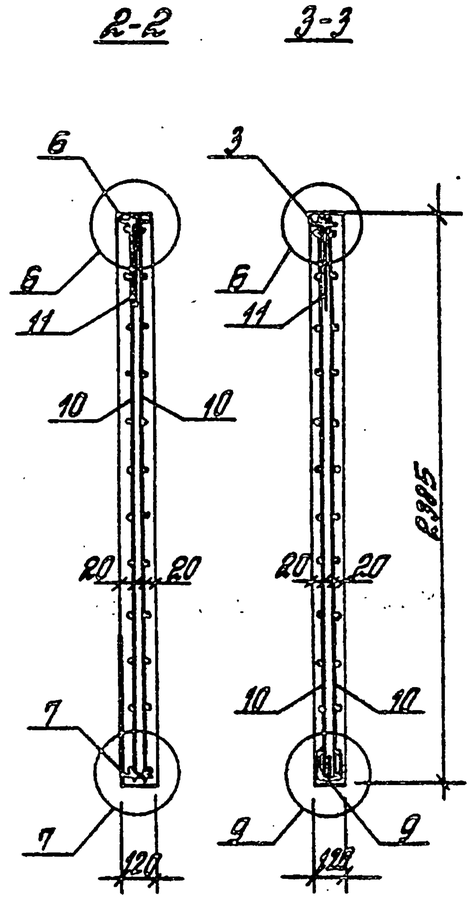

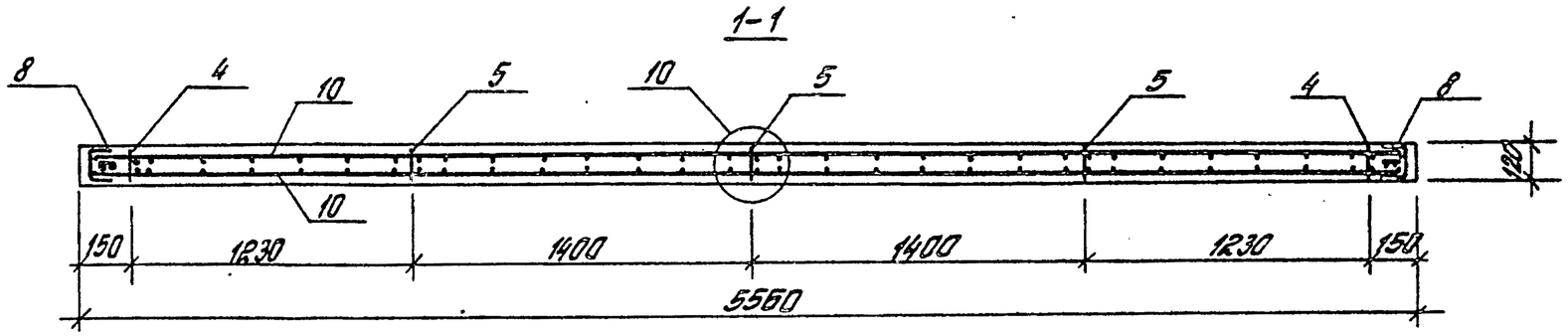

Инв. № подл.	Подпись и дата	Взам. инв. №

1.020. 1-4. 5-1 100 СБ

Лист 2

22229 13

Схема армирования

Рис. 6

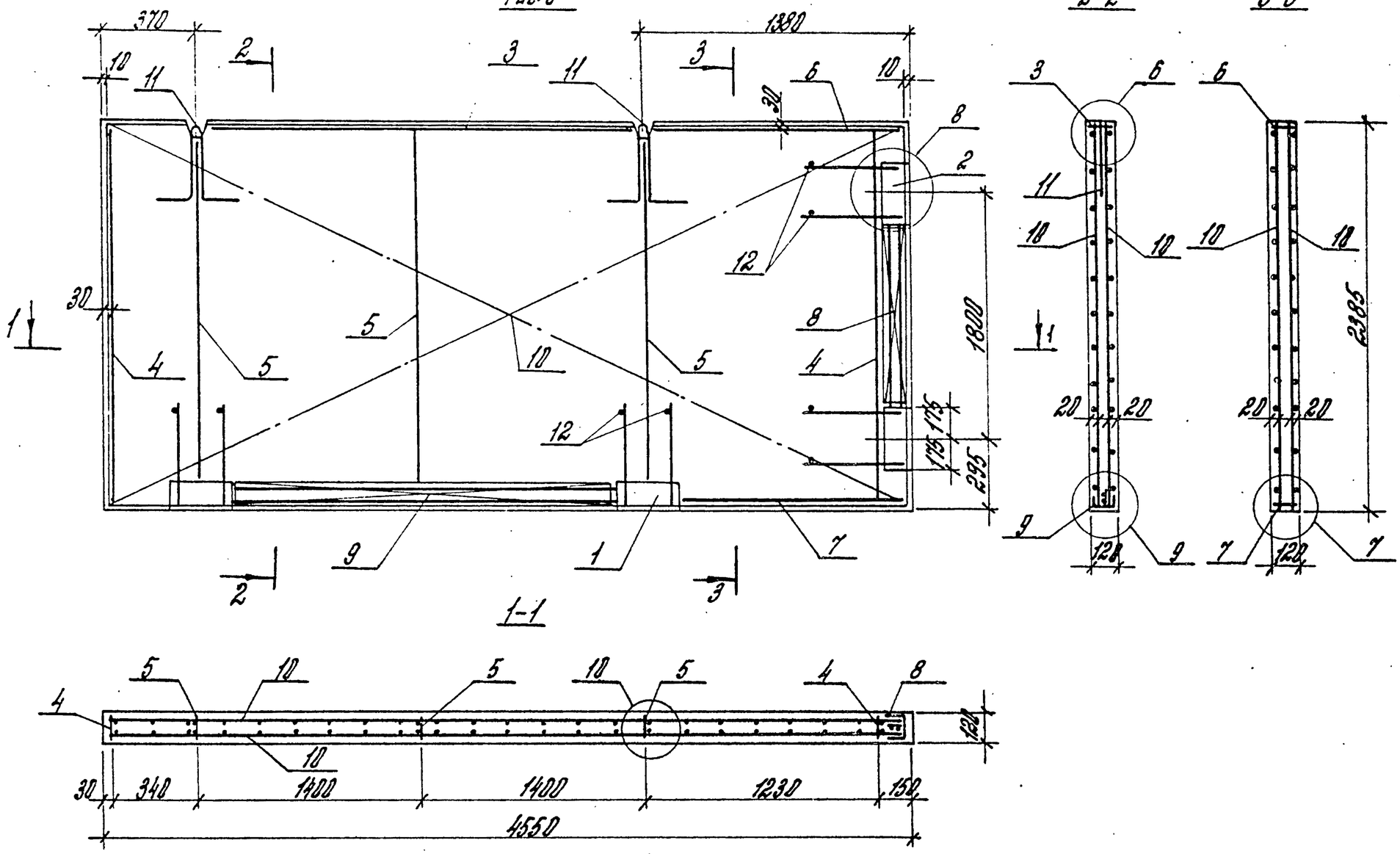

1.020. 1-4. 5-1 100 СБ	Лист 3

22229 14

Инв.№ подл. | Подпись и дата | Взам. инв.№

Схема армирования

Рис. 7

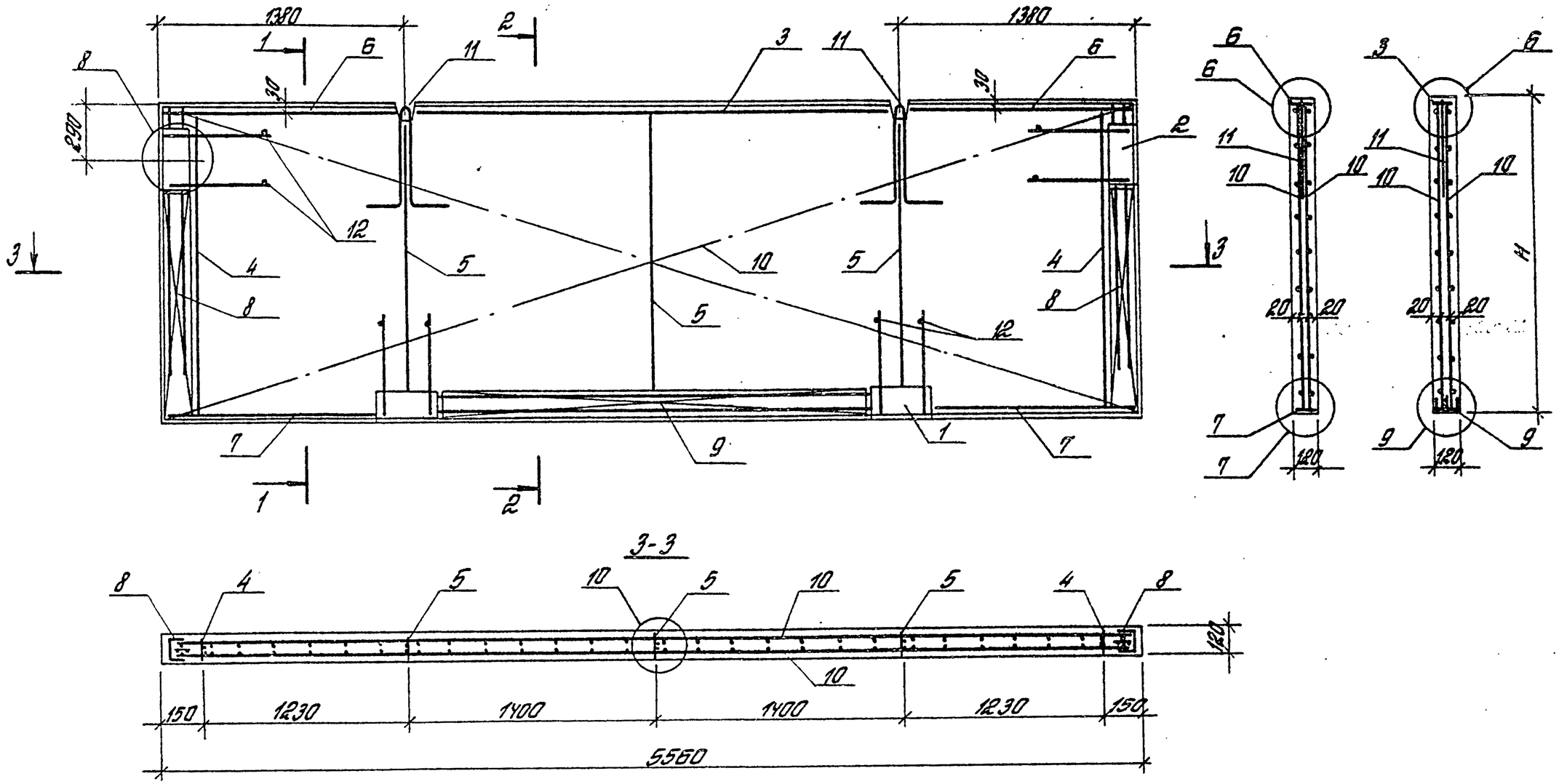

Обозначение	Марка	Рис.	H, мм	Масса, кг
1.020.1-4.5-1 100-02	ПГ56.18	7	1785	2980
1.020.1-4.5-1 100-03	ПГ56.12		1185	1980

1.020.1-4.5-1 100СБ

Лист 4

22229 15

Инв.№ подл. | Подпись и дата | Взам.инв.№

Схема армирования

Рис 8

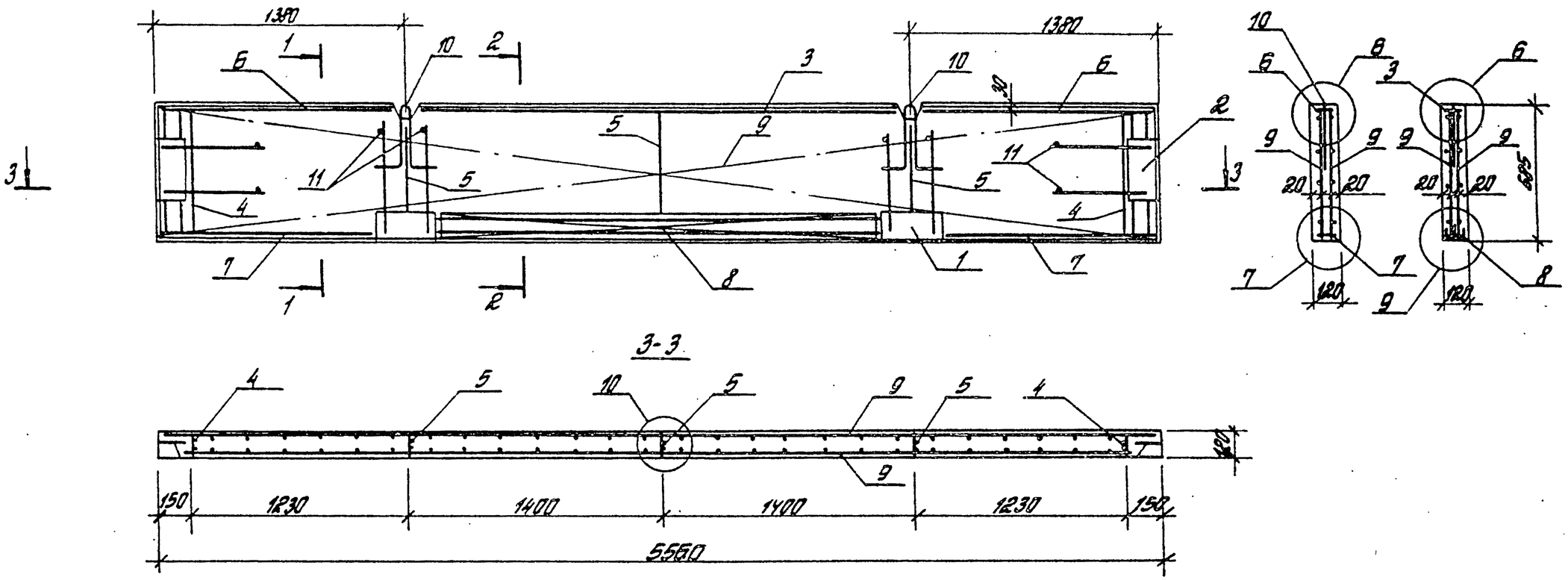

Инв.№ подл.	Подпись и дата	Взам. инв.№

1.020.1-4.5-1 100СБ

Лист 5

22229 16

Формат	Зона	Поз.	Обозначение	Наименование	Кол.	Примечание
				Документация		
А3			1.020.1-4.5-1 200 СБ	Сборочный чертеж		
А3			1.020.1-4.5-1 000 ПЗ	Пояснительная записка		
А3			1.020.1-4.5-1 000 У	Узлы		
А3			1.020.1-4.5-1 000 РС	Ведомость расхода стали		
				Переменные данные для исполнений:		
				1.020.1-4. 5-1 200 (ПГ 26.31)		
				Сборочные единицы		
А3		1	1.020.1-4.5-1 030 —01	Изд. закл. сборное СМН-2	2	
А4		2	1.020.1-4.5-1 021	Каркас плоский КР12	1	
А4		3	—01	Каркас плоский КР13	3	
А4		4	1.020.1-4.5-1 020 —08	Каркас плоский КР9	1	
А4		5	—09	Каркас плоский КР10	2	
А4		6	1.020.1-4.5-1 022 —04	Каркас плоский КР29	2	
А4		7	1.020.1-4.5-1 010 —05	Сетка С6	2	
А4		8	1.020.1-4.5-1 001	Петля П-1	2	
				Детали		
				Ст. отд. ГОСТ 5781-82		
Б4		9		ф6 АIII ℓ=110 мм	8	0,02 кг
				Материалы		
				Бетон ГОСТ 26633-85		
				класса В15 (марка 200)		0,95 м³

Подпись и дата | Взам. инв. №

Нач. отд.	Кадыш		1.020.1-4.5-1 200
Н. контр.	Зверев		
ГИП	Зверев		Панель внутренних стен
Провер.	Скворцов		Стадия: Р · Лист: 1 · Листов: 8
Разраб.	Никитина		ЦНИИПромзданий

Инв. № подл.

Формат	Зона	Поз.	Обозначение	Наименование	Кол.	Примечание
			1.020.1-4.	5-1 200-01 (ПГ 26.28)		
				Сборочные единицы		
А3		1	1.020.1-4.5-1 030 —02	Изд. закл. сборное СМН-3	2	
А4		2	1.020.1-4.5-1 021	Каркас плоский КР12	1	
А4		3	—06	Каркас плоский КР18	3	
А4		4	1.020.1-4.5-1 020 —08	Каркас плоский КР9	1	
А4		5	—09	Каркас плоский КР10	2	
А4		6	1.020.1-4.5-1 022 —05	Каркас плоский КР26	2	
А4		7	1.020.1-4.5-1 010 —06	Сетка С7	2	
А4		8	1.020.1-4.5-1 001	Петля П-1	2	
				Детали		
				Ст. отд. ГОСТ 5781-82		
Б4		9		ф6 АIII ℓ=110 мм	8	0,02 кг
				Материалы		
				Бетон ГОСТ 26633-85		
				класса В15 (марка 200)		0,87 м³
			1.020.1-4.	5-1 200-02 (ПГ 26.27)		
				Сборочные единицы		
А3		1	1.020.1-4.5-1 030 —03	Изд. закл. сборное СМН-4	2	
А4		2	1.020.1-4.5-1 021	Каркас плоский КР12	1	
А4		3	—02	Каркас плоский КР14	3	
А4		4	1.020.1-4.5-1 020 —08	Каркас плоский КР9	1	
А4		5	—09	Каркас плоский КР10	2	
А4		6	1.020.1-4.5-1 022 —06	Каркас плоский КР27	2	
А4		7	1.020.1-4.5-1 010 —07	Сетка С8	2	
А4		8	1.020.1-4.5-1 001	Петля П-1	2	

Подпись и дата | Взам. инв. №

Инв. № подл.

1.020.1-4.5-1 200 · Лист 2

22229 17

Формат	Зона	Поз.	Обозначение	Наименование	Кол.	Примечание
				Детали		
				Ст. отд. ГОСТ 5781-82		
Б4		9		ф6 А III ℓ= 110 мм	8	0.02 кг
				Материалы		
				бетон ГОСТ 26633-85		
				класса В15 (марка 200)		0.82 м³
			1.020.1-4.	5-1 200-03 (ПГ26.25)		
				Сборочные единицы		
А3		1	1.020.1-4. 5-1 030 -04	Изд. закл. сборное СТН-5	2	
А4		2	1.020.1-4. 5-1 021	Каркас плоский КР12	1	
А4		3	-03	Каркас плоский КР15	3	
А4		4	1.020.1-4. 5-1 020 -08	Каркас плоский КР9	1	
А4		5	-09	Каркас плоский КР10	2	
А4		6	1.020.1-4. 5-1 022 -07	Каркас плоский КР28	2	
А4		7	1.020.1-4. 5-1 010 -08	Сетка С9	2	
А4		8	1.020.1-4. 5-1 001	Петля П-1	2	
				Детали		
				Ст. отд. ГОСТ 5781-82		
Б4		9		ф6 А III ℓ= 110 мм	8	0,02 кг
				Материалы		
				бетон ГОСТ 26633-85		
				класса В15 (марка 200)		0,77 м³

Инв. № подл. | Подпись и дата | Взам. инв. №

Формат	Зона	Поз.	Обозначение	Наименование	Кол.	Примечание
			1.020.1-4.	5-1 200-04 (ПГ26.23)		
				Сборочные единицы		
А3		1	1.020.1-4. 5-1 030 -06	Изд. закл. сборное СТН-7	2	
А4		2	1.020.1-4. 5-1 021	Каркас плоский КР12	1	
А4		3	-04	Каркас плоский КР16	3	
А4		4	1.020.1-4. 5-1 020 -08	Каркас плоский КР9	1	
А4		5	-09	Каркас плоский КР10	2	
А4		6	1.020.1-4. 5-1 022 -08	Каркас плоский КР29	2	
А4		7	1.020.1-4. 5-1 010 -09	Сетка С10	2	
А4		8	1.020.1-4. 5-1 001	Петля П-1	2	
				Детали		
				Ст. отд. ГОСТ 5781-82		
Б4		9		ф6 А III ℓ= 110 мм	8	0.02 кг
				Материалы		
				бетон ГОСТ 26633-85		
				класса В15 (марка 200)		0,71 м³
			1.020.1-4.	5-1 200-05 (ПГ26.31-Д)		
				Сборочные единицы		
А3		1	1.020.1-4. 5-1 030 -01	Изд. закл. сборное СТН-2	2	
А4		2	1.020.1-4. 5-1 021	Каркас плоский КР12	2	
А4		3	-04	Каркас плоский КР16	5	
А4		4	-05	Каркас плоский КР17	2	
А4		5	-01	Каркас плоский КР13	2	
А4		6	1.020.1-4. 5-1 022 -04	Каркас плоский КР25	2	

Инв. № подл. | Подпись и дата | Взам. инв. №

Формат	Зона	Поз.	Обозначение	Наименование	Кол.	Примечание
А4		7	1.020.1-4.5-1 011 —04	Сетка С17	4	
А4		8	1.020.1-4 5-1 011	Сетка С13	2	
А4		9	1.020 1-4.5-1 000	Петля П-1	2	
				Детали		
				Ст. отд. ГОСТ 5781-82		
Б4		10		ф 16 А III ℓ= 3100 мм	4	4,89 кг
Б4		11		ф 6 А III ℓ= 110 мм	18	0,02 кг
А4		12	1.020.1-4.5-1 002	Стержень гнутый СГ	7	0,16 кг
				Материалы		
				Бетон ГОСТ 26633-85		
				класса В15 (марка 200)		0,62 м³
				Древесина		0,002 м³
			1.020.1-4	5-1 200-06 (ПГ26.28-Д)		
				Сборочные единицы		
А3		1	1.020.1-4.5-1 030 —02	Изд. закл. сборное СМН-3	2	
А4		2	1.020.1-4.5-1 021	Каркас плоский КР12	2	
А4		3	—04	Каркас плоский КР16	5	
А4		4	—05	Каркас плоский КР17	2	
А4		5	—06	Каркас плоский КР18	2	
А4		6	1.020.1-4.5-1 022 —05	Каркас плоский КР26	2	
А4		7	1.020.1-4.5-1 011 —05	Сетка С18	4	
А4		8	—01	Сетка С14	2	
А4		9	1.020.1-4.5-1 001	Петля П-1	2	
				Детали		
				Ст. отд. ГОСТ 5781-82		
Б4		10		ф 16 А III ℓ= 2800 мм	4	4,42 кг

Инв. № подл. | Подпись и дата | Взам. инв. №

Формат	Зона	Поз.	Обозначение	Наименование	Кол.	Примечание
Б4		11		ф 6 А III ℓ= 110 мм	18	0,02 кг
А4		12	1.020.1-4.5-1 002	Стержень гнутый СГ	7	0,16 кг
				Материалы		
				Бетон ГОСТ 26633-85		
				Класса В15 (марка 200)		0,53 м³
				Древесина		0,002 м³
			1.020.1-4	5-1 200-07 (ПГ26.27-Д)		
				Сборочные единицы		
А3		1	1.020.1-4.5-1 030-03	Изд. закл. сборное СМН-4	2	
А4		2	1.020.1-4.5-1 021	Каркас плоский КР12	2	
А4		3	—04	Каркас плоский КР16	5	
А4		4	—05	Каркас плоский КР17	2	
А4		5	—02	Каркас плоский КР14	2	
А4		6	1.020.1-4.5-1 022 —06	Каркас плоский КР27	2	
А4		7	1.020.1-4.5-1 011 —06	Сетка С19	4	
А4		8	—02	Сетка С15	2	
А4		9	1.020.1-4.5-1 001 —01	Петля П-2	2	
				Детали		
				Ст. отд. ГОСТ 5781-82		
Б4		10		ф 16 А III ℓ= 2650 мм	4	4,18 кг
Б4		11		ф 6 А III ℓ= 110 мм	18	0,02 кг
А4		12	1.020.1-4.5-1 002	Стержень гнутый СГ	7	0,16 кг
				Материалы		
				Бетон ГОСТ 26633-85		
				Класса В15 (марка 200)		0,48 м³
				Древесина		0,002 м³

Инв. № подл. | Подпись и дата | Взам. инв. №

22229 19

Формат	Зона	Поз.	Обозначение	Наименование	Кол.	Примечание
			1.020.1-4.5-1 200-08(ПГ 26.25-Д)			
				Сборочные единицы		
А3		1	1.020.1-4.5-1 030-04	Изд. закл. сборное СМН-5	2	
АУ		2	1.020.1-4.5-1 021	Каркас плоский КР12	2	
АУ		3	—04	Каркас плоский КР16	5	
АУ		4	—05	Каркас плоский КР17	2	
АУ		5	—03	Каркас плоский КР15	2	
АУ		6	1.020.1-4.5-1 022 —07	Каркас плоский КР28	2	
АУ		7	1.020.1-4.5-1 011 —07	Сетка С20	4	
АУ		8	—03	Сетка С16	2	
АУ		9	1.020.1-4.5-1 001 —01	Петля П-2	2	
				Детали		
				Ст. отд. ГОСТ 5781-82		
БУ		10		ф16АIII ℓ= 2500мм	4	3,95кг
БУ		11		ф6АIII ℓ= 110мм	18	0,02кг
АУ		12	1.020.1-4.5-1 002	Стержень гнутый СГ	7	0,15кг
				Древесина		0,002м³
				Материалы		
				Бетон ГОСТ 26633-85		
				класса В15 (марка 200)		0,44м³
			1.020.1-4.	5-1 200-09(ПГ 26.12)		
				Сборочные единицы		
А3		1	1.020.1-4.5-1 030-07	Изд. закл. сборное СМН-8$^{Т}_{Н}$	2	
АУ		2	1.020.1-4.5-1 021	Каркас плоский КР12	1	
АУ		3	-07	Каркас плоский КР19	3	
АУ		4	1.020.1-4.5-1 020-08	Каркас плоский КР9	1	

Инв. № подл. | Подпись и дата | Взам. инв. №

Формат	Зона	Поз.	Обозначение	Наименование	Кол.	Примечание
АУ		5	1.020.1-4.5-1 020 —09	Каркас плоский КР10	2	
АУ		6	1.020.1-4.5-1 022 —03	Каркас плоский КР24	2	
АУ		7	1.020.1-4.5-1 010 —10	Сетка С11	2	
АУ		8	1.020.1-4.5-1 001 —01	Петля П-2.	2	
				Детали		
				Ст. отд. ГОСТ 5781-82		
БУ		9		ф6АIII ℓ= 110мм	4	0,02кг
				Материалы		
				Бетон ГОСТ 26633-85		
				класса В15 (марка 200)		0,36м³
			1.020.1-4.	5-1 200-10(ПГ 26.9)		
				Сборочные единицы		
А3		1	1.020.1-4.5-1 030-07	Изд. закл. сборное СМН-8$^{Т}_{Н}$	2	
АУ		2	1.020.1-4.5-1 021	Каркас плоский КР12	1	
АУ		3	—08	Каркас плоский КР20	3	
АУ		4	1.020.1-4.5-1 020 —08	Каркас плоский КР9	1	
АУ		5	—09	Каркас плоский КР10	2	
АУ		6	1.020.1-4.5-1 022 —09	Каркас плоский КР30	2	
АУ		7	1.020.1-4.5-1 010 —11	Сетка С12	2	
АУ		8	1.020.1-4.5-1 001 —01	Петля П-2	2	
				Детали		
				Ст. отд. ГОСТ 5781-82		
БУ		9		ф6АIII ℓ= 110мм	4	0,02кг
				Материалы		
				Бетон ГОСТ 26633-85		
				класса В15 (марка 200)		0,28м³

Инв. № подл. | Подпись и дата | Взам. инв. №

Рис. 1

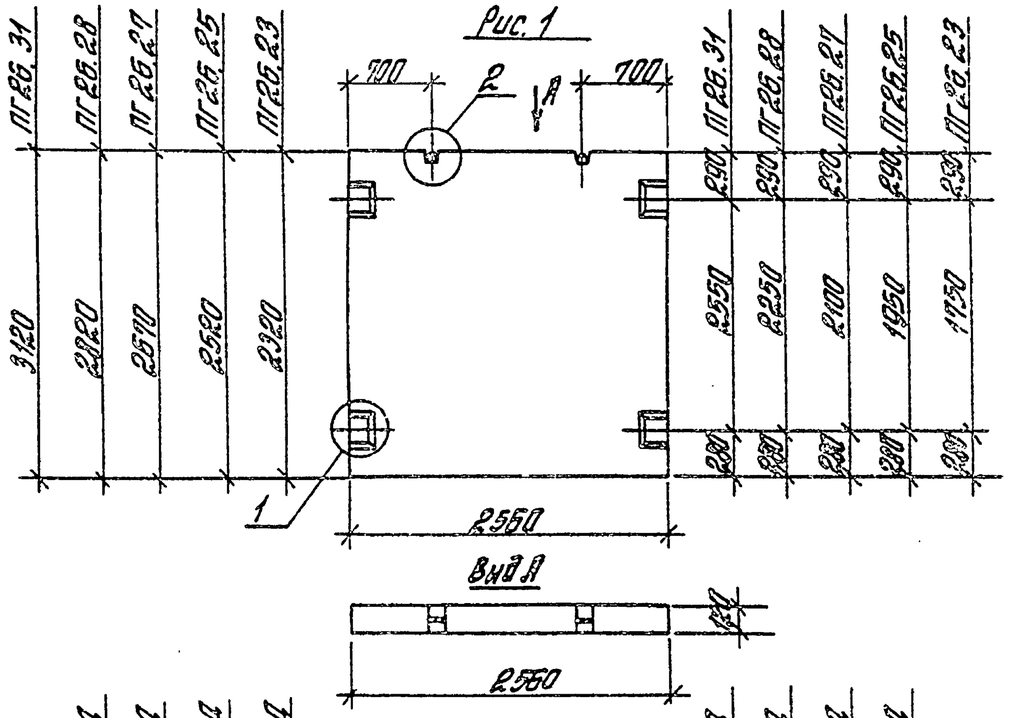

Рис. 2

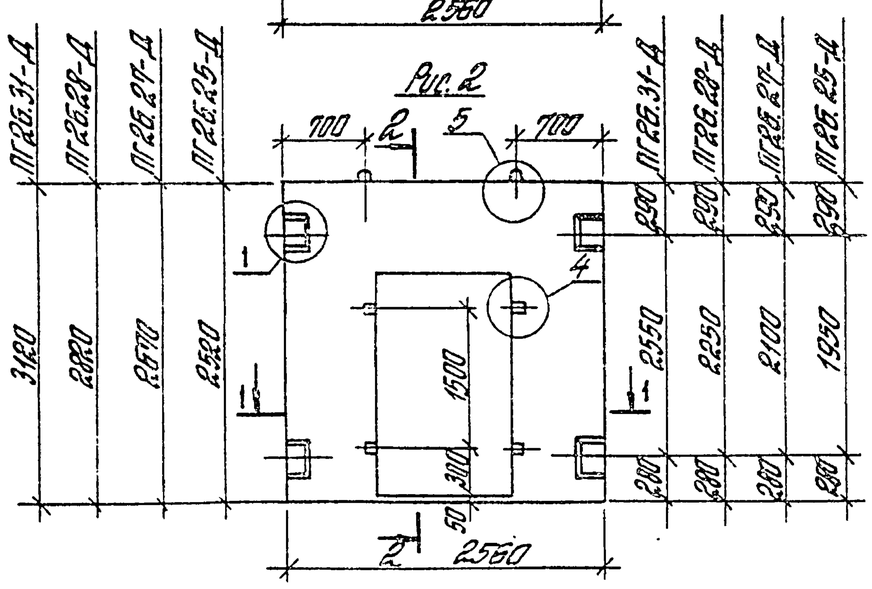

Рис. 3

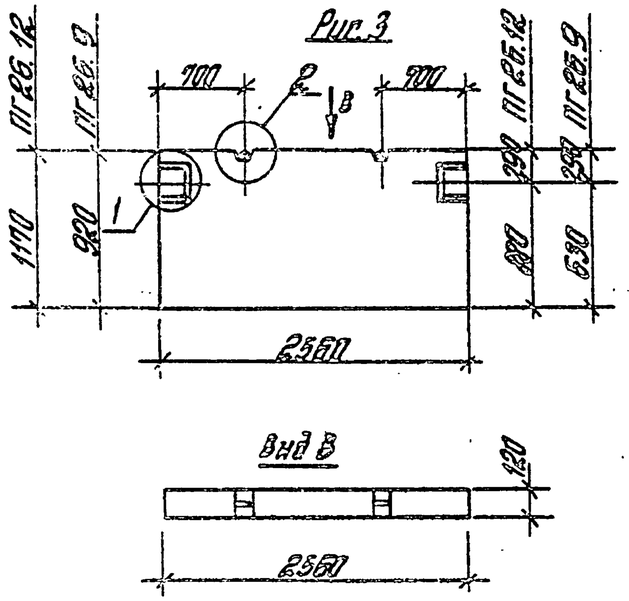

2-2

Обозначение	Марка	Рис.	Масса, кг
1.020.1-4.5-1 200	ПГ26.31	1;4	2400
-01	ПГ26.28		2170
-02	ПГ26.27		2050
-03	ПГ26.25		1940
-04	ПГ26.23		1780
-05	ПГ26.31-Д	2;5	1580
-06	ПГ26.28-Д		1360
-07	ПГ26.27-Д		1238
-08	ПГ26.25-Д		1120
-09	ПГ26.12	3;6	900
-10	ПГ26.9		706

Нач.отд.	Кайнин		
Н.контр.	Зверев		
ГИП	Зверев		
Проверил	Сергеев	14.11.89	
Разраб.	Ростовцев		

1.020.1-4.5-1 200 СБ

Панель внутренних стен
Сборочный чертеж

Стадия	Лист	Листов
Р	1	4

ЦНИИПРОМЗДАНИЙ

Инв.№ подл. | Подпись и дата | Взамен инв.№

22229 21

Схема армирования

Рис.4

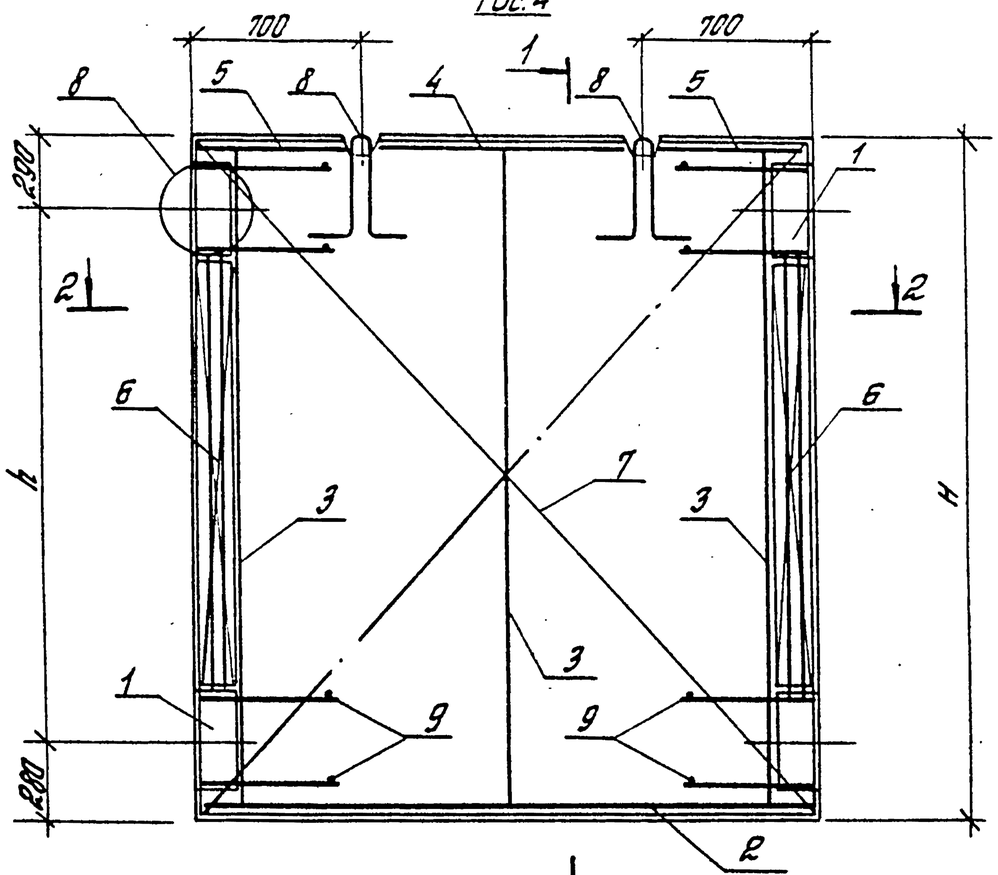

1-1

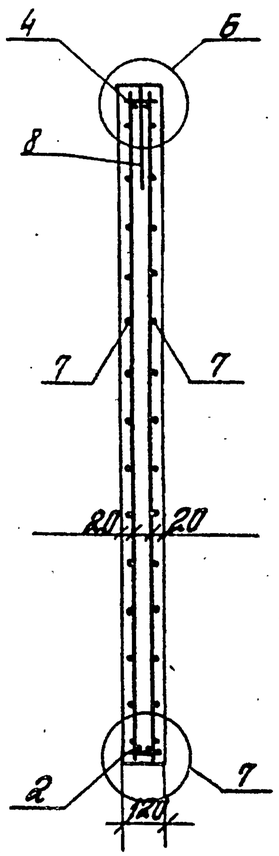

2-2

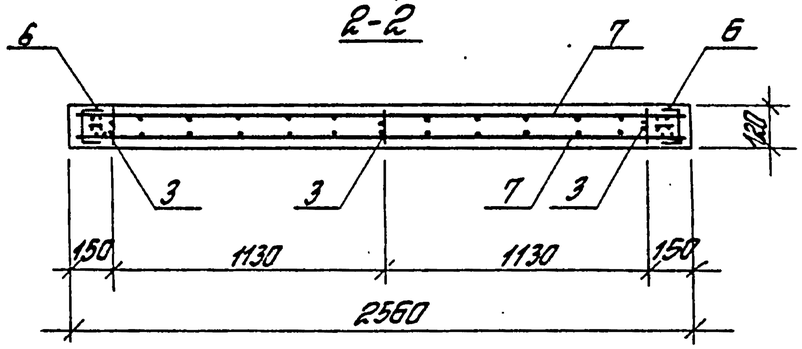

Обозначение	Марка	Рис.	Размеры, мм		Масса, кг
			H	h	
1.020. 1-4.5-1. 200	ПГ26.31	4	3120	2550	2400
—01	ПГ26.28		2820	2250	2170
—02	ПГ26.27		2670	2100	2050
—03	ПГ26.25		2520	1950	1940
—04	ПГ26.23		2320	1750	1780

Инв.№ подл. | Подпись и дата | Взам. инв.№

1.020. 1-4. 5-1 200 СБ

Лист 2

22229 22

Схема армирования

Рис. 5

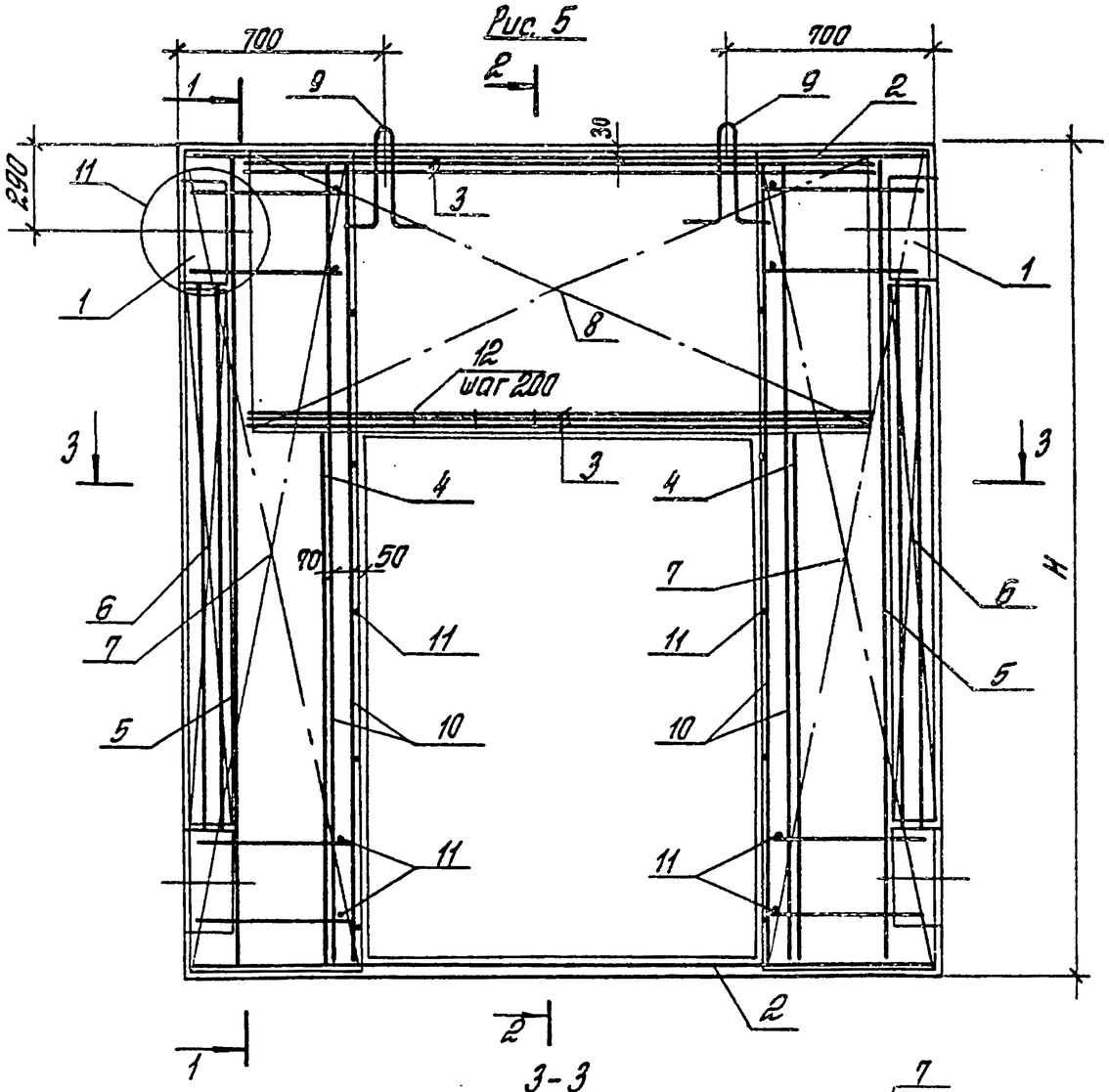

Обозначение	Марка	Рис	Размеры, мм H	Размеры, мм h	Масса, кг
1.020.1-4.5-1 200 -05	ПГ26.31-Д	5	3120	1000	1580
-06	ПГ26.28-Д		2820	700	1350
-07	ПГ26.27-Д		2670	550	1230
-08	ПГ26.25-Д		2520	400	1120

1.020.1-4.5-1 200 СБ

Лист 3

Инв. № подл. | Подпись и дата | Взам. инв. №

22229 23

Схема армирования

Рис. 6

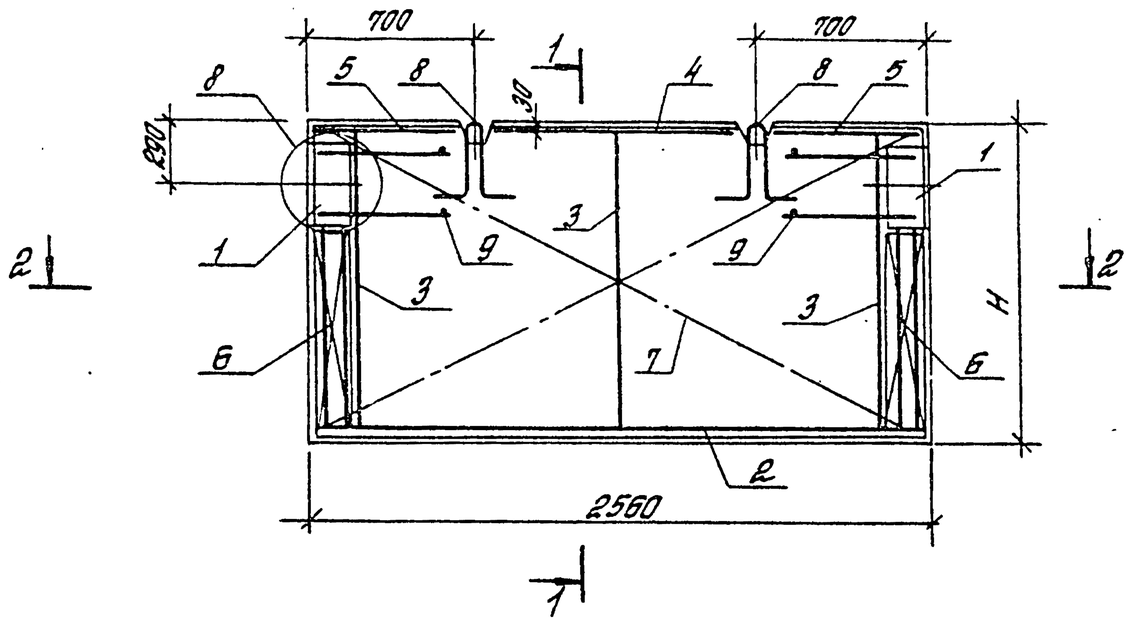

1-1

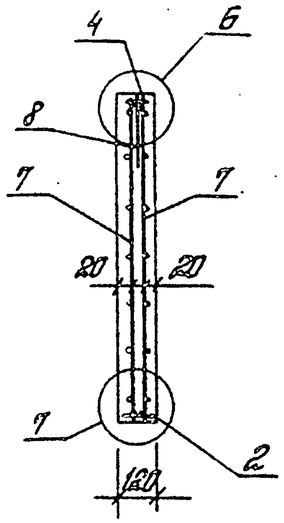

2-2

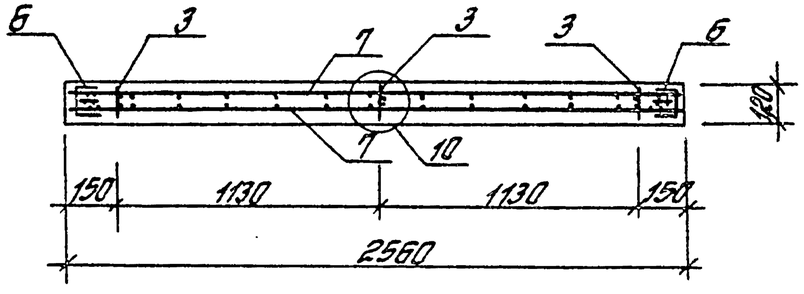

Обозначение	Марка	Рис.	H, мм	Масса, кг
1.020.1-4. 5-1 200-09	ПГ 26. 12	6	1170	900
-10	ПГ26. 9		920	706

Инв.№ подл. | Подпись и дата | Взам. инв.№

22229 24

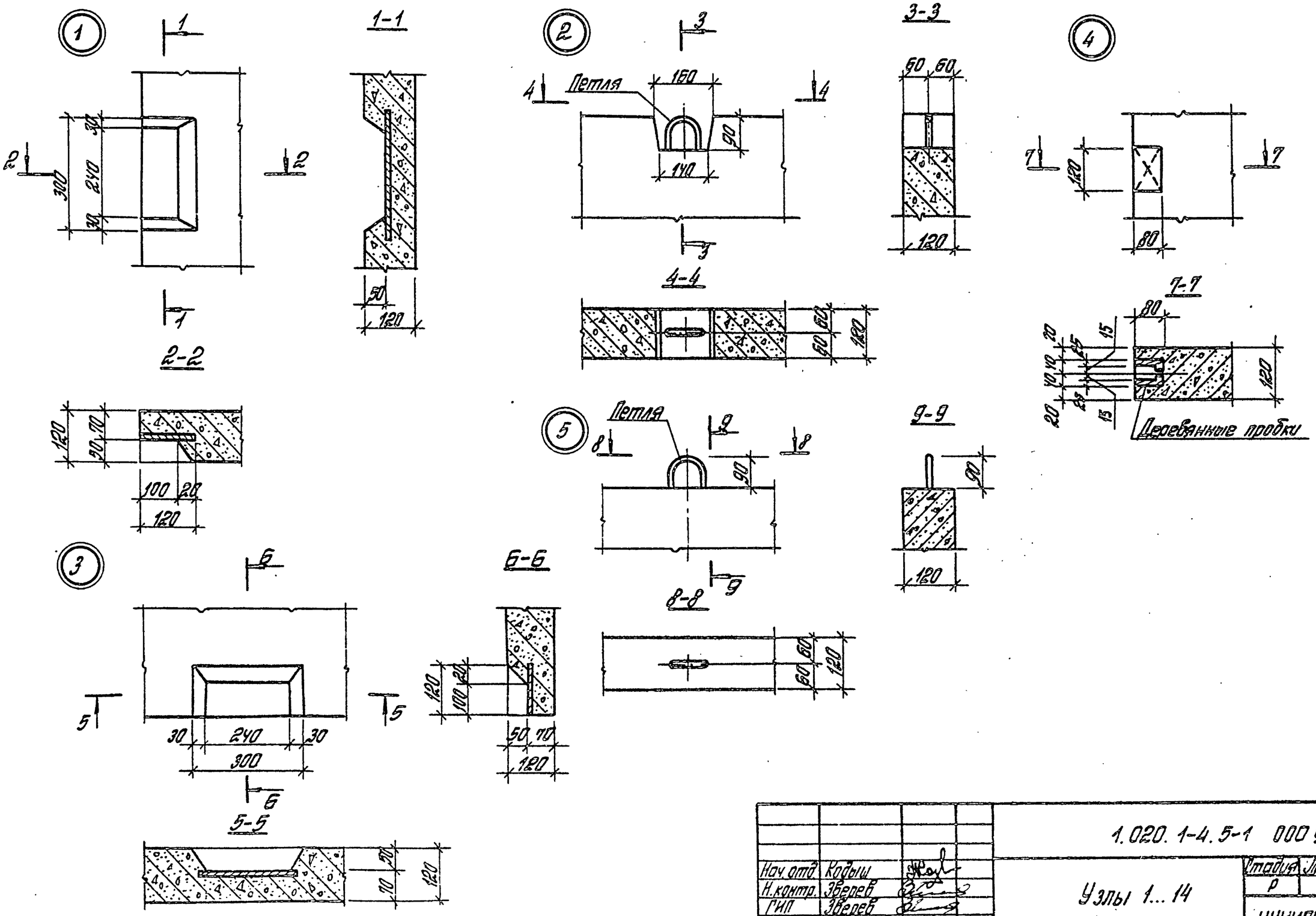

Нач. отд.	Кодыш		1.020.1-4.5-1 000 У	
Н. контр.	Зверев		Узлы 1...14	Стадия: Р; Лист: 1; Листов: 3
ГИП	Зверев			ЦНИИПРОМЗДАНИЙ
Провер.	Скворцов			
Разраб.	Никитина			

Инв. № подл. | Подпись и дата | Взам. инв. №

22229 25

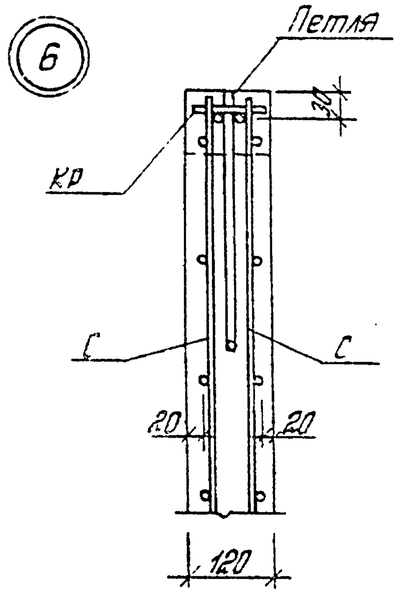

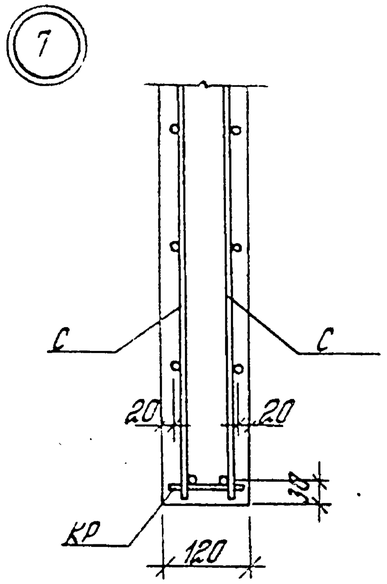

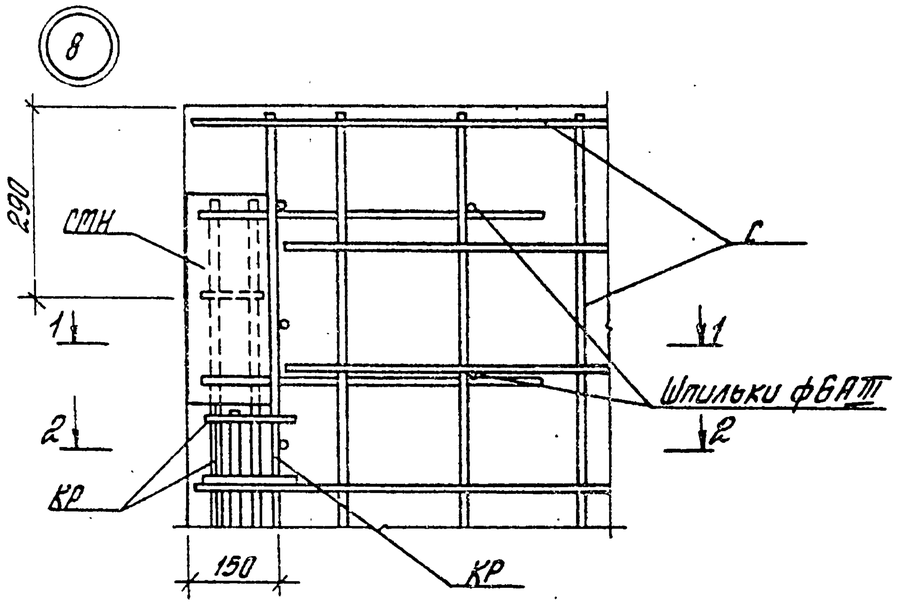

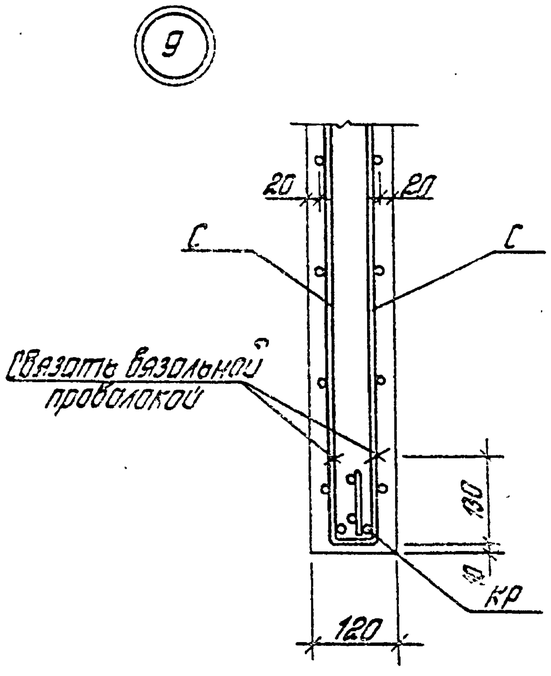

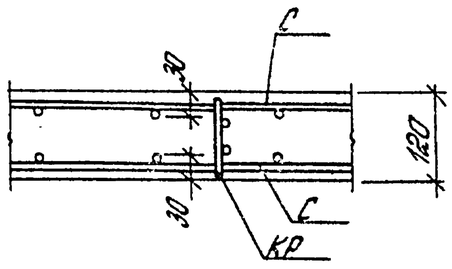

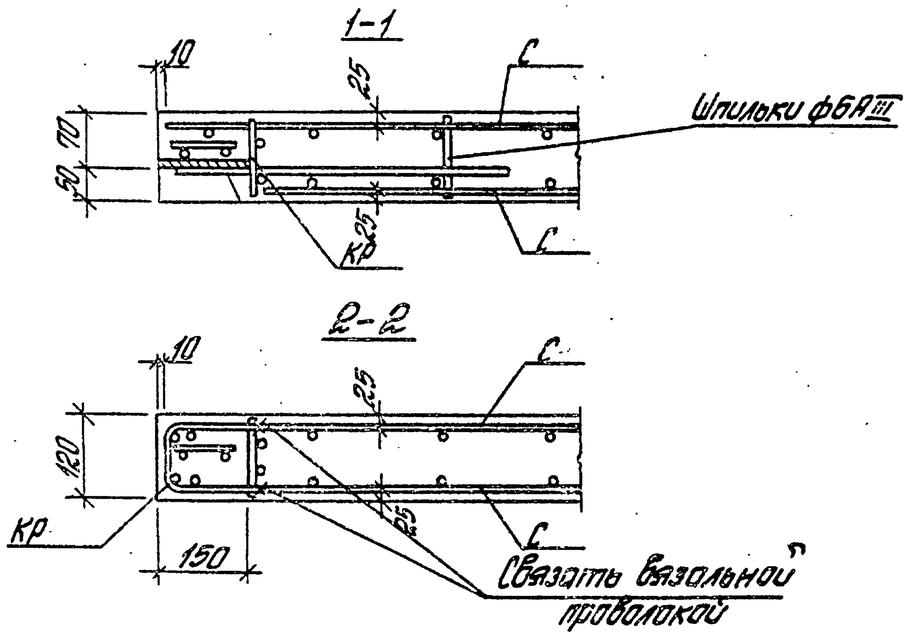

Инв.№ подл.	Подпись и дата	Взам. инв.№

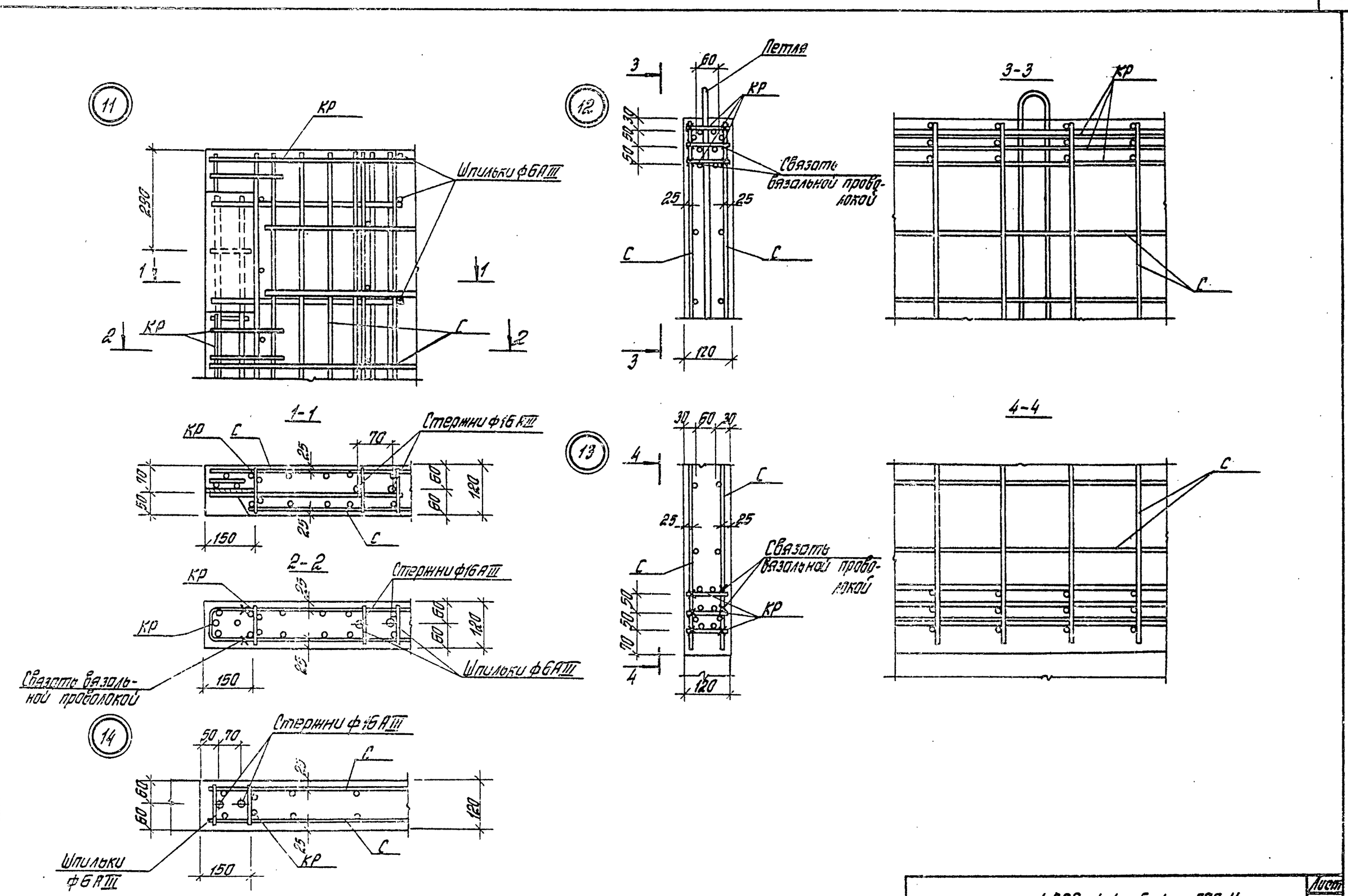

Инв. № подл.	Подпись и дата	Взам. инв. №

1.020. 1-4. 5-1 ООО У

Лист 9

22229 27

Формат	Зона	Поз.	Обозначение	Наименование	Кол.	Примечание
				Документация		
А4			1.020.1-4.5-1. 010 СБ	Сборочный чертеж		
А3			1.020.1-4.5-1. 000 ПЗ	Пояснительная записка		
				Переменные данные для исполнений		
				1.020.1-4.5-1 010 (С1)		
				Детали		
				Ст. отд. ГОСТ 6727-80		
Б4		1		ф5ВрI ℓ= 5540мм	12	0,80кг
Б4		2		ф5ВрI ℓ= 2370мм	28	0,34кг
				1.020.1-4.5-1 010-01 (С2)		
				Детали		
				Ст. отд. ГОСТ 6727-80		
Б4		1		ф5ВрI ℓ= 5540мм	9	0,80кг
Б4		2		ф5ВрI ℓ= 1770мм	28	0,25кг
				1.020.1-4.5-1 010-02 (С3)		
				Детали		
				Ст. отд. ГОСТ 6727-80		
Б4		1		ф5ВрI ℓ= 5540мм	6	0,80кг
Б4		2		ф5ВрI ℓ= 1170мм	28	0,17кг
				1.020.1-4.5-1 010-03 (С4)		
				Детали		
				Ст. отд. ГОСТ 6727-80		

Взам. инв. №

Подпись и дата

Инв. № подл.

Нач. отд.	Кобыш	
Н. контр.	Зверев	
ГИП	Зверев	
Провер.	Скворцов	
Разраб.	Никитина	

1.020.1-4.5-1 010

Сетка (С1... С12)

Стадия	Лист	Листов
Р	1	3

ЦНИИПРОМЗДАНИЙ

Формат	Зона	Поз.	Обозначение	Наименование	Кол.	Примечание
Б4		1		ф5ВрI ℓ= 5540мм	9	0,80кг
Б4		2		ф5ВрI ℓ= 570мм	28	0,08кг
			1.020.1-4.5-1 010-04 (С5)			
				Детали		
				Ст. отд. ГОСТ 6727-80		
Б4		1		ф5ВрI ℓ= 4530мм	12	0,65кг
Б4		2		ф5ВрI ℓ= 2370мм	23	0,34кг
			1.020.1-4.5-1. 010-05 (С6)			
				Детали		
				Ст. отд. ГОСТ 6727-80		
Б4		1		ф5ВрI ℓ= 2540мм	16	0,35кг
Б4		2		ф5ВрI ℓ= 3100мм	13	0,44кг
			1.020.1-4.5-1 010-06 (С7)			
				Детали		
				Ст. отд. ГОСТ 6727-80		
Б4		1		ф5ВрI ℓ= 2540мм	14	0,35кг
Б4		2		ф5ВрI ℓ= 2800мм	13	0,40кг
			1.020.1-4.5-1 010-07 (С8)			
				Детали		
				Ст. отд. ГОСТ 6727-80		
Б4		1		ф5ВрI ℓ= 2540мм	14	0,35кг
Б4		2		ф5ВрI ℓ= 2650мм	13	0,38кг

Взам. инв. №

Подпись и дата

Инв. № подл.

1.020.1-4.5-1 010

Лист 2

22229 28

Формат	Зона	Поз.	Обозначение	Наименование	Кол.	Примечание
			1.020.	1-4.5-1 010-08 (С9)		
				Детали		
				Ст. отд. ГОСТ 6727-80		
БЧ		1		ф5ВрI ℓ=2540мм	13	0,36кг
БЧ		2		ф5ВрI ℓ=2500мм	13	0,36кг
			1.020.	1-4.5-1 010-09 (С10)		
				Детали		
				Ст. отд. ГОСТ 6727-80		
БЧ		1		ф5ВрI ℓ=2540мм	12	0,36кг
БЧ		2		ф5ВрI ℓ=2300мм	13	0,33кг
			1.020.	1-4.5-1 010-10 (С11)		
				Детали		
				Ст. отд. ГОСТ 6727-80		
БЧ		1		ф5ВрI ℓ=2540мм	6	0,36кг
БЧ		2		ф5ВрI ℓ=1150мм	13	0,16кг
			1.020.	1-4.5-1 010-11 (С12)		
				Детали		
				Ст. отд. ГОСТ 6727-80		
БЧ		1		ф5ВрI ℓ=2540мм	5	0,36кг
БЧ		2		ф5ВрI ℓ=900мм	13	0,13кг

Инв. № подл. | Подпись и дата | Взам. инв. №

1.020.1-4.5-1 010 | Лист 3

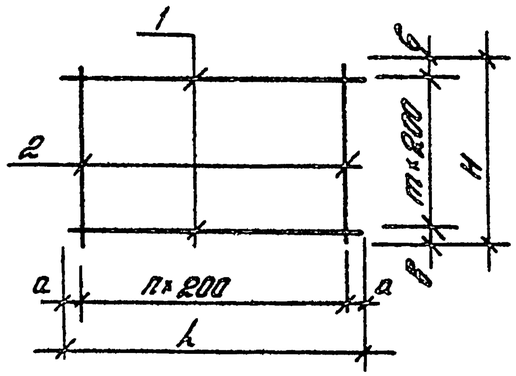

Обозначение	Марка	Размеры, мм H	L	a	в	m	n	Масса, кг
1.020.1-4.5-1 010	С1	2370	5540	70	85	11	27	19.13
-01	С2	1770				8		14.32
-02	С3	1170				5		9.50
-03	С4	570				2		4.69
-04	С5	2370	4530	65		11	22	15.68
-05	С6	3100	2540	70	50	15	12	11.66
-06	С7	2800			100	13		10.36
-07	С8	2650			25	13		10.08
-08	С9	2500			50	12		9.43
-09	С10	2300				11		8.69
-10	С11	1150			75	5		4.35
-11	С12	900			50	4		3.51

Инв. № подл. | Подпись и дата | Взам. инв. №

Нач. отд.	Кобыш	
Н. контр.	Зверев	
ГИП	Зверев	
Провер.	Окороков	
Разраб.	Никитина	

1.020.1-4.5-1 010 СБ

Сетка (С1.÷С12)
Сборочный чертеж

Стадия	Масса	Масштаб
Р	см. табл.	—
Лист	Листов 1	

ЦНИИПРОМЗДАНИЙ

22229 29

Формат	Зона	Поз.	Обозначение	Наименование	Кол.	Примечание
				Документация		
А4			1.020.1-4.5-1 011 СБ	Сборочный чертеж		
А3			1.020.1-4.5-1 000 ПЗ	Пояснительная записка		
			Переменные	данные для исполнений		
			1.020.1-4.5-1 011 (С13)			
				Детали		
				Ст. отд. ГОСТ 6727-80		
БУ		1		ф5ВрI ℓ= 2280мм	5	0,33кг
БУ		2		ф5ВрI ℓ= 980мм	12	0,14кг
			1.020.1-4.5-1 011-01 (С14)			
				Детали		
				Ст. отд. ГОСТ 6727-80		
БУ		1		ф5ВрI ℓ= 2280мм	4	0,33кг
БУ		2		ф5ВрI ℓ= 680мм	12	0,10кг
			1.020.1-4.5-1 011-02 (С15)			
				Детали		
				Ст. отд. ГОСТ 6727-80		
БУ		1		ф5ВрI ℓ= 2280мм	3	0,33кг
БУ		2		ф5ВрI ℓ= 530мм	12	0,08кг
			1.020.1-4.5-1 011-03 (С16)			
				Детали		
				Ст. отд. ГОСТ 6727-80		

Инв. № подл. | Подпись и дата | Взам. инв. №

Нач. отд.	Кобыш		
Н. контр.	Зверев		
ГИП	Зверев		
Провер.	Скворцов		
Разраб.	Никитина		

1.020.1-4.5-1 011

Сетка (С13 ... С20)

Стадия	Лист	Листов
Р	1	2

ЦНИИПРОМЗДАНИЙ

Формат	Зона	Поз.	Обозначение	Наименование	Кол.	Примечание
БУ		1		ф5ВрI ℓ= 2280мм	2	0,33кг
БУ		2		ф5ВрI ℓ= 980мм	12	0,05кг
			1.020.1-4.5-1 011-04 (С17)			
				Детали		
				Ст. отд. ГОСТ 6727-80		
БУ		1		ф5ВрI ℓ= 3100мм	3	0,44кг
БУ		2		ф5ВрI ℓ= 600мм	16	0,09кг
			1.020.1-4.5-1 011-05 (С18)			
				Детали		
				Ст. отд. ГОСТ 6727-80		
БУ		1		ф5ВрI ℓ= 2800мм	3	0,40кг
БУ		2		ф5ВрI ℓ= 600мм	14	0,09кг
			1.020.1-4.5-1 011-06 (С19)			
				Детали		
				Ст. отд. ГОСТ 6727-80		
БУ		1		ф5ВрI ℓ= 2650мм	3	0,38кг
БУ		2		ф5ВрI ℓ= 600мм	14	0,09кг
			1.020.1-4.5-1 011-07 (С20)			
				Детали		
				Ст. отд. ГОСТ 6727-80		
БУ		1		ф5ВрI ℓ= 2500мм	3	0,36кг
БУ		2		ф5ВрI ℓ= 600мм	13	0,09кг

Инв. № подл. | Подпись и дата | Взам. инв. №

1.020.1-4.5-1 011

Лист 2

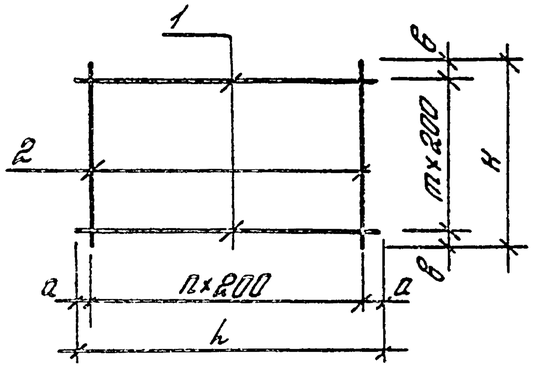

Обозначение	Марка	Размеры, мм				m	n	Масса, кг
		H	L	a	в			
1.020.1-4.5-1 011	С13	980	2280	40	90	4	11	3,34
—01	С14	680			40	3		2,49
—02	С15	530			65	2		1,90
—03	С16	380			90	1		1,31
—04	С17	600	3100	50	100	2	15	2,72
—05	С18		2800	100			13	2,42
—06	С19		2650	25			13	2,35
—07	С20		2500	50			12	2,20

Нач.отд.	Кобыш		
Н.контр.	Зверев		
ГИП	Зверев		
Провер.	Скворцов		
Разраб.	Никитина		

1.020.1-4.5-1 011 СБ

Сетка (С13 ... С20)
Сборочный чертеж

Стадия	Масса	Масштаб
Р	см. табл.	—
Лист	Листов 1	

ЦНИИПРОМЗДАНИЙ

Инв.№ подл. | Подпись и дата | Взам.инв.№

Форма	Зона	Поз.	Обозначение	Наименование	Кол.	Примечание
				Документация		
А4			1.020.1-4.5-1 020 СБ	Сборочный чертеж		
А3			1.020.1-4.5-1 000 ПЗ	Пояснительная записка		
			Переменные	данные для исполнений		
			1.020.	1-4.5-1 020 (КР1)		
				Детали		
				Ст. отд. ГОСТ 5781-82		
Б4		1		⌀6 AIII ℓ=2640мм	2	0,59кг
Б4		2		⌀6 AIII ℓ= 110мм	14	0,02кг
			1.020.	1-4.5-1 020-01 (КР2)		
				Детали		
				Ст. отд. ГОСТ 5781-82		
Б4		1		⌀6 AIII ℓ=2300мм	2	0,51кг
Б4		2		⌀6 AIII ℓ= 110мм	12	0,02кг
			1.020	1-4.5-1 020-02 (КР3)		
				Детали		
				Ст. отд. ГОСТ 5781-82		
Б4		1		⌀6 AIII ℓ=2170мм	2	0,48кг
Б4		2		⌀6 AIII ℓ= 110мм	11	0,02кг
			1.020	1-4.5-1 020-03 (КР4)		
				Детали		
				Ст. отд. ГОСТ 5781-82		

Нач.отд.	Кобыш		
Н.контр.	Зверев		
ГИП	Зверев		
Провер.	Скворцов		
Разраб.	Никитина		

1.020.1-4.5-1 020

Каркас плоский (КР1...КР4)

Стадия	Лист	Листов
Р	1	3

ЦНИИПРОМЗДАНИЙ

Инв.№ подл. | Подпись и дата | Взам.инв.№

Формат	Зона	Поз.	Обозначение	Наименование	Кол.	Примечание
Б4		1		ф6АIII ℓ=1720мм	2	0,38кг
Б4		2		ф6АIII ℓ=110мм	9	0,02кг
			1.020.	1-4.5-1 020-04(КР5)		
				Детали		
				Ст. отд. ГОСТ 5781-82		
Б4		1		ф6АIII ℓ=1570мм	2	0,35кг
Б4		2		ф6АIII ℓ=110мм	8	0,02кг
			1.020.	1-4.5-1 020-05 (КР6)		
				Детали		
				Ст. отд. ГОСТ 5781-82		
Б4		1		ф6АIII ℓ=1300мм	2	0,29кг
Б4		2		ф6АIII ℓ=110мм	7	0,02кг
			1.020.	1-4.5-1 020-06 (КР7)		
				Детали		
				Ст. отд. ГОСТ 5781-82		
Б4		1		ф6АIII ℓ=1190мм	2	0,26кг
Б4		2		ф6АIII ℓ=110мм	6	0,02кг
			1.020.	1-4.5-1 020-07 (КР8)		
				Детали		
				Ст. отд. ГОСТ 5781-82		
Б4		1		ф6АIII ℓ=1120мм	2	0,25кг
Б4		2		ф6АIII ℓ=110мм	6	0,02кг

Инв. № подл. | Подпись и дата | Взам. инв. №

Формат	Зона	Поз.	Обозначение	Наименование	Кол.	Примечание
			1.020	1-4.5-1 020-08 (КР9)		
				Детали		
				Ст. отд. ГОСТ 5781-82		
Б4		1		ф6АIII ℓ=970мм	2	0,22кг
Б4		2		ф6АIII ℓ=110мм	5	0,02кг
			1.020	1-4.5-1 020-09 (КР 10)		
				Детали		
				Ст. отд. ГОСТ 5781-82		
Б4		1		ф6АIII ℓ=520мм	2	0,12кг
Б4		2		ф6АIII ℓ=110мм	3	0,02кг
			1.020.	1-4.5-1 020-10 (КР 11)		
				Детали		
				Ст. отд. ГОСТ 5781-82		
Б4		1		ф6АIII ℓ=370мм	2	0,08кг
Б4		2		ф6АIII ℓ=110мм	2	0,02кг

Инв. № подл. | Подпись и дата | Взам. инв. №

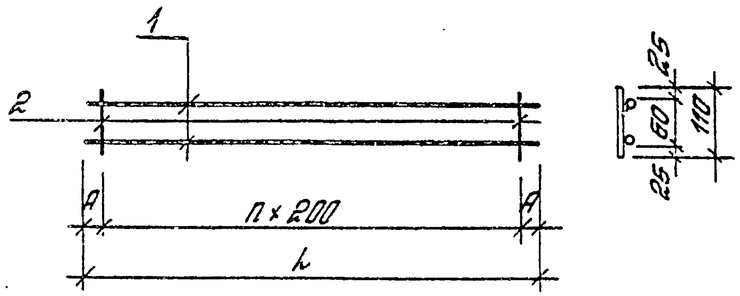

Обозначение	Марка	L, мм	n	A, мм	Масса, кг
1.020.1-4.5-1 020	КР1	2640	13	20	1,51
-01	КР2	2300	11	50	1,31
-02	КР3	2170	10	85	1,23
-03	КР4	1720	8	60	0,98
-04	КР5	1570	7	85	0,89
-05	КР6	1300	6	50	0,75
-06	КР7	1190	5	95	0,67
-07	КР8	1120	5	60	0,64
-08	КР9	970	4	85	0,55
-09	КР10	520	2	60	0,30
-10	КР11	370	1	85	0,21

Взам. инв. № | Подпись и дата | Инв. № подл.

1.020.1-4.5-1 020 СБ

Нач. отд.	Кодыш	
Н. контр.	Зверев	
ГИП	Зверев	
Провер.	Скворцов	
Разраб.	Никитина	

Каркас плоский (КР1... КР11)
Сборочный чертеж

Стадия	Масса	Масштаб
Р	от. табл.	—
Лист	Листов 1	

ЦНИИПРОМЗДАНИЙ

Формат	Зона	Поз.	Обозначение	Наименование	Кол.	Примечание
				Документация		
А4			1.020.1-4.5-1 021 СБ	Сборочный чертеж		
А3			1.020.1-4.5-1 000 ПЗ	Пояснительная записка		
			Переменные	данные для исполнений		
			1.020.	1-4.5-1 021 (КР 12)		
				Детали		
				Ст. отд. ГОСТ 5781-82		
БЧ		1		ф6АIII ℓ= 2550мм	2	0,57кг
БЧ		2		ф6АIII ℓ= 110мм	13	0,02кг
			1.020.	1-4.5-1.021-01 (КР13)		
				Детали		
				Ст. отд. ГОСТ 5781-82		
БЧ		1		ф6АIII ℓ= 3060мм	2	0,68кг
БЧ		2		ф6АIII ℓ= 110мм	16	0,02кг
			1.020.	1-4.5-1 021-02 (КР14)		
				Детали		
				Ст. отд. ГОСТ 5781-82		
БЧ		1		ф6АIII ℓ= 2610мм	2	0,58кг
БЧ		2		ф6АIII ℓ= 110мм	13	0,02кг
			1.020.	1-4.5-1 021-03 (КР15)		
				Детали		
				Ст. отд. ГОСТ 5781-82		
БЧ		1		ф6АIII ℓ= 2460мм	2	0,55кг

Взам. инв. № | Подпись и дата | Инв. № подл.

1.020.1-4.5-1 021

Нач. отд.	Кодыш	
Н. контр.	Зверев	
ГИП	Зверев	
Провер.	Скворцов	
Разраб.	Никитина	

Каркас плоский (КР12... КР20)

Стадия	Лист	Листов
Р	1	2

ЦНИИПРОМЗДАНИЙ

Формат	Зона	Поз.	Обозначение	Наименование	Кол.	Примечание
БЧ		2		⌀6АIII ℓ=110мм	13	0,02кг
			1.020.1-4.5-1 021-04 (КР16)			
				Детали		
				Ст. отд. ГОСТ 5781-82		
БЧ		1		⌀6АIII ℓ=2260мм	2	0,50кг
БЧ		2		⌀6АIII ℓ=110мм	12	0,02кг
			1.020.1-4.5-1 021-05 (КР17)			
				Детали		
				Ст. отд. ГОСТ 5781-82		
БЧ		1		⌀6АIII ℓ=2100мм	2	0,47кг
БЧ		2		⌀6АIII ℓ=110мм	11	0,02кг
			1.020.1-4.5-1 021-06 (КР18)			
				Детали		
				Ст. отд. ГОСТ 5781-82		
БЧ		1		⌀6АIII ℓ=2760мм	2	0,61кг
БЧ		2		⌀6АIII ℓ=110мм	14	0,02кг
			1.020.1-4.5-1 021-07 (КР19)			
				Детали		
				Ст. отд. ГОСТ 5781-82		
БЧ		1		⌀6АIII ℓ=1110мм	2	0,25кг
БЧ		2		⌀6АIII ℓ=110мм	6	0,02кг
			1.020.1-4.5-1 021-08 (КР20)			
				Детали		
				Ст. отд. ГОСТ 5781-82		
БЧ		1		⌀6АIII ℓ=860мм	2	0,19кг
БЧ		2		⌀6АIII ℓ=110мм	5	0,02кг

Инв. № подл. | Подпись и дата | Взам. инв. №

1.020.1-4.5-1 021 | Лист 2

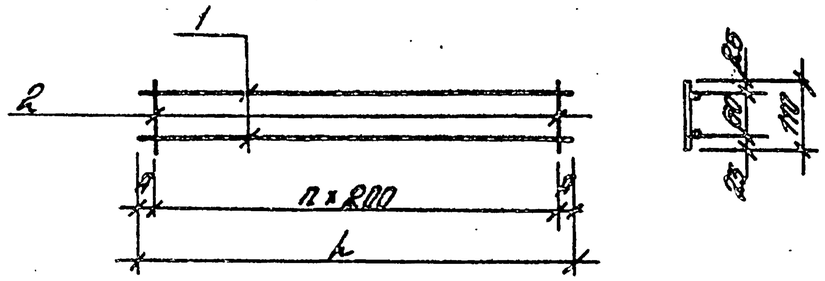

Обозначение	Марка	L, мм	n	A, мм	Масса, кг
1.020.1-4.5-1 021	КР 12	2550	12	75	1,45
-01	КР 13	3060	15	30	1,75
-02	КР 14	2610	12	105	1,48
-03	КР 15	2460	12	30	1,41
-04	КР 16	2260	11	30	1,30
-05	КР 17	2100	10	50	1,20
-06	КР 18	2760	13	80	1,57
-07	КР 19	1110	5	55	0,64
-08	КР 20	860	4	30	0,50

Взам. инв. № | Подпись и дата | Инв. № подл.

1.020.1-4.5-1 021СБ

Каркас плоский (КР12...КР20)
Сборочный чертеж

Нач. отд.	Кодин		
Н. контр.	Зверев		
ГИП	Зверев		
Провер.	Скворцов		

Стадия	Масса	Масштаб
Р	см. табл.	—
Лист	Листов 1	

22829 34

ЦНИИПромзданий

Формат	Зона	Поз.	Обозначение	Наименование	Кол.	Примечание
				Документация		
А3			1.020.1-4.5-1 022СБ	Сборочный чертеж		
А3			1.020.1-4.5-1 000ПЗ	Пояснительная записка		
			Переменные	данные для исполнений		
			1.020.	1-4.5-1 022 (КР21)		
				Детали		
				Ст. отд. ГОСТ 6727-80		
БЧ		1		ф5ВрI ℓ= 1430мм	2	0,21кг
БЧ		2		ф5ВрI ℓ= 400мм	15	0,06кг
			1.020.	1-4.5-1 022-01(КР22)		
				Детали		
				Ст. отд. ГОСТ 6727-80		
БЧ		1		ф5ВрI ℓ= 2530мм	2	0,36кг
БЧ		2		ф5ВрI ℓ= 400мм	26	0,06кг
			1.020.	1-4.5-1 022-02(КР23)		
				Детали		
				Ст. отд. ГОСТ 6727-80		
БЧ		1		ф5ВрI ℓ= 1200мм	2	0,17кг
БЧ		2		ф5ВрI ℓ= 400мм	12	0,06кг
			1.020.	1-4.5-1 022-03(КР24)		
				Детали		
				Ст. отд. ГОСТ 6727-80		

Инв. № подл. | Подпись и дата | Взам. инв. №

Нач. отд.	Кобыш		
Н. контр.	Зверев		
ГИП	Зверев		
Конвер.	Скворцов		
Разраб.	Никитина		

1.020.1-4.5-1 022

Каркас плоский (КР21...КР30)

Стадия	Лист	Листов
Р	1	3

ЦНИИПРОМЗДАНИЙ

Формат	Зона	Поз.	Обозначение	Наименование	Кол.	Примечание
БЧ		1		ф5ВрI ℓ= 680мм	2	0,10кг
БЧ		2		ф5ВрI ℓ= 400мм	7	0,06кг
			1.020.	1-4.5-1 022-04(КР25)		
				Детали		
				Ст. отд. ГОСТ 6727-80		
БЧ		1		ф5ВрI ℓ= 2180мм	2	0,31кг
БЧ		2		ф5ВрI ℓ= 400мм	22	0,06кг
			1.020.	1-4.5-1 022-05(КР26)		
				Детали		
				Ст. отд. ГОСТ 6727-80		
БЧ		1		ф5ВрI ℓ= 1880мм	2	0,27кг
БЧ		2		ф5ВрI ℓ= 400мм	19	0,06кг
			1.020.	1-4.5-1 022-06(КР27)		
				Детали		
				Ст. отд. ГОСТ 6727-80		
БЧ		1		ф5ВрI ℓ= 1730мм	2	0,25кг
БЧ		2		ф5ВрI ℓ= 400мм	18	0,06кг
			1.020.	1-4.5-1 022-07(КР28)		
				Детали		
				Ст. отд. ГОСТ 6727-80		
БЧ		1		ф5ВрI ℓ= 1580мм	2	0,23кг
БЧ		2		ф5ВрI ℓ= 400мм	16	0,06кг

Инв. № подл. | Подпись и дата | Взам. инв. №

1.020.1-4.5-1 022

Лист 2

Формат	Зона	Поз.	Обозначение	Наименование	Кол.	Примечание
			1.020.	1-4. 5-1 022.08(КР 29)		
				Детали		
				Ст. отд. ГОСТ 6727-80		
БЧ		1		ф5ВрI ℓ = 1380мм	2	0,20кг
БЧ		2		ф5ВрI ℓ = 400мм	14	0,06кг
			1.020.	1-4. 5-1 022.09(КР 30)		
				Детали		
				Ст. отд. ГОСТ 6727-80		
БЧ		1		ф5ВрI ℓ = 420мм	2	0,06кг
БЧ		2		ф5ВрI ℓ = 400мм	5	0,06кг

Инв. № подл. | Подпись и дата | Взам. инв. №

1.020. 1-4. 5-1 022 | Лист 3

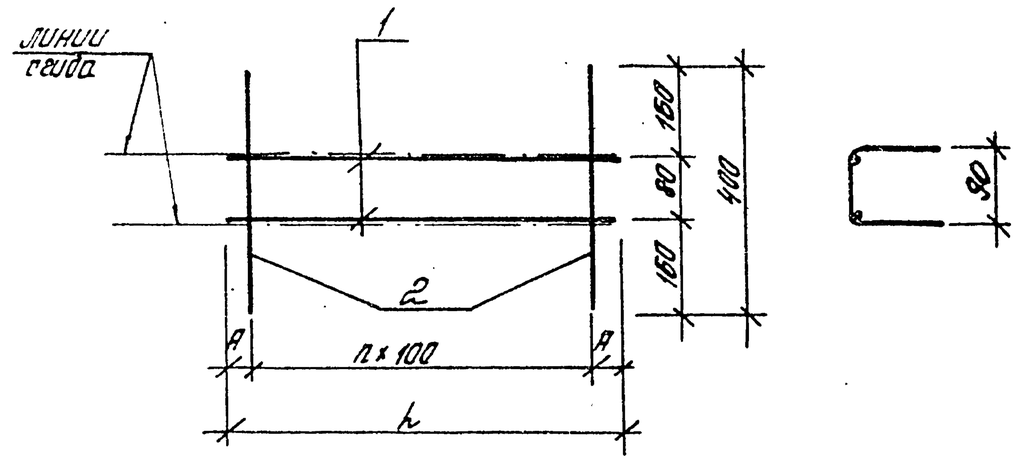

Обозначение	Марка	L, мм	n	A, мм	Масса, кг
1.020.1-4.5-1 022	КР21	1430	14	15	1,28
— 01	КР22	2530	25	15	2,23
— 02	КР23	1200	11	50	1,04
— 03	КР24	680	6	40	0,60
— 04	КР25	2180	21	40	1,90
— 05	КР26	1880	18	40	1,64
— 06	КР27	1730	17	15	1,54
— 07	КР28	1580	15	40	1,38
— 08	КР29	1380	13	40	1,20
— 09	КР30	420	4	10	0,41

Инв. № подл. | Подпись и дата | Взам. инв. №

Нач. отд.	Кодыш	
Н. контр.	Зверев	
ГИП	Зверев	
Провер.	Скворцов	
Разраб.	Никитина	

1.020. 1-4. 5-1 022СБ

Каркас плоский (КР21...КР30) Сборочный чертеж

Стадия	Масса	Масштаб
Р	см. табл.	—
Лист	Листов 1	

ЦНИИПРОМЗДАНИЙ

Формат	Зона	Поз.	Обозначение	Наименование	Кол.	Примечание
				Документация		
А3			1.020.1-4.5-1 030 СБ	Сборочный чертеж		
А3			1.020.1-4.5-1 000 ПЗ	Пояснительная записка		
			Переменные данные для исполнений			
			1.020.	1-4.5-1 030 (СТН-1)		
				Сборочные единицы		
А4		1	1.020.1-4.5-1 031	Каркас плоский КР1	1	
А4		2	1.020.1-4.5-1 032	Изделие закладное МН-1	2	
			1.020.	1-4.5-1 030-01 (СТН-2)		
				Сборочные единицы		
А4		3	1.020.1-4.5-1 031-01	Каркас плоский КР2	1	
А4		4	1.020.1-4.5-1 033	Изделие закладное МН-2	2	
			1.020.	1-4.5-1 030-02 (СТН-3)		
				Сборочные единицы		
А4		5	1.020.1-4.5-1 031-02	Каркас плоский КР3	1	
А4		4	1.020.1-4.5-1 033	Изделие закладное МН-2	2	
			1.020	1-4.5-1 030-03 (СТН-4)		
				Сборочные единицы		
А4		6	1.020.1-4.5-1 031-03	Каркас плоский КР4	1	
А4		4	1.020.1-4.5-1 033	Изделие закладное МН-2	2	

Взам. инв. №

Подпись и дата

Инв. № подл.

Нач. отд	Кадыш		
Н. контр	Зверев		
ГИП	Зверев		
Провер.	Оборцов		
Разраб.	Никитина		

1.020.1-4.5-1 030

Изделие закладное сборное СТН-1...СТН-9

Стадия	Лист	Листов
Р	1	2

ЦНИИПРОМЗДАНИЙ

Формат	Зона	Поз.	Обозначение	Наименование	Кол.	Примечание
			1.020.	1-4.5-1 030-04 (СТН-5)		
				Сборочные единицы		
А4		7	1.020.1-4.5-1 031-04	Каркас плоский КР5	1	
А4		4	1.020.1-4.5-1 033	Изделие закладное МН-2	2	
			1.020.	1-4.5-1 030-05 (СТН-6)		
				Сборочные единицы		
А4		8	1.020.1-4.5-1 031-05	Каркас плоский КР6	1	
А4		4	1.020.1-4.5-1 033	Изделие закладное МН-2	2	
			1.020.	1-4.5-1 030-06 (СТН-7)		
				Сборочные единицы		
А4		9	1.020.1-4.5-1 031-06	Каркас плоский КР7	1	
А4		4	1.020.1-4.5-1 033	Изделие закладное МН-2	2	
			1.020.	1-4.5-1 030-07 (СТН-8)		
				Сборочные единицы		
А4		10	1.020.1-4.5-1 031-07	Каркас плоский КР8	1	
А4		4	1.020.1-4.5-1 033	Изделие закладное МН-2	1	
			1.020.	1-4.5-1 030-08 (СТН-9)		
				Сборочные единицы		
А4		11	1.020.1-4.5-1 031-08	Каркас плоский КР9	1	
А4		4	1.020.1-4.5-1 033	Изделие закладное МН-2	1	

Взам. инв. №

Подпись и дата

Инв. № подл.

1.020.1-4.5-1 030

Лист 2

СТН-1

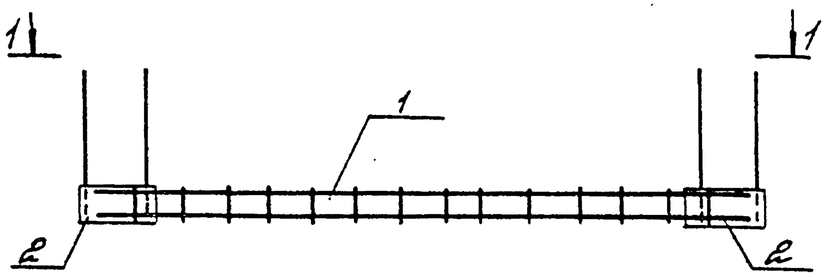

1-1

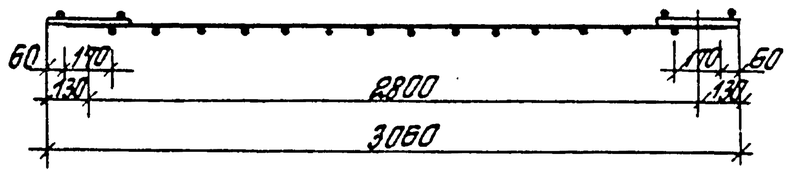

СТН-3

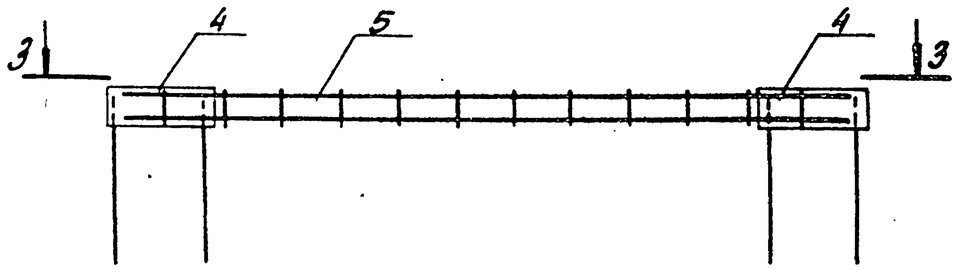

3-3

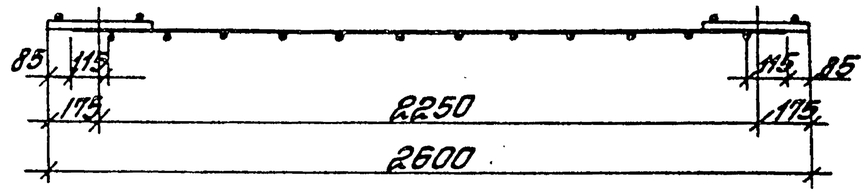

СТН-2

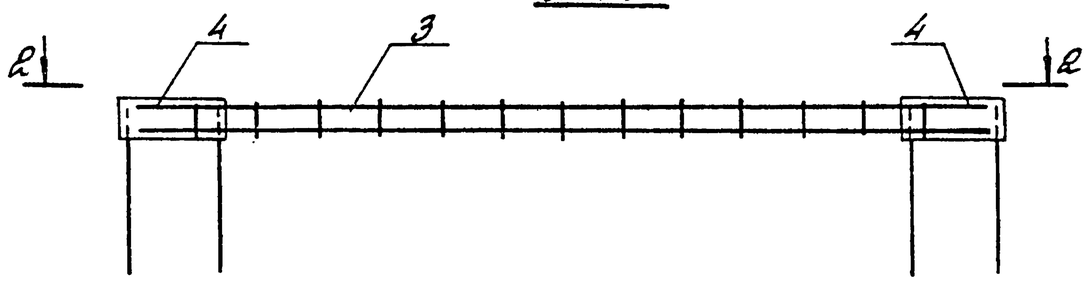

2-2

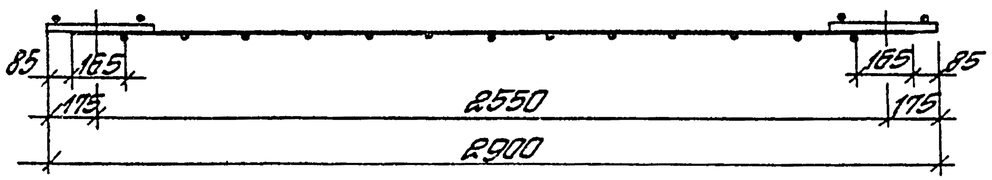

Обозначение	Марка	Масса, кг
1.020. 1-4. 5-1 030	СТН-1	10,26
– 01	СТН-2	12,46
– 02	СТН-3	12,06
– 03	СТН-4	11,86
– 04	СТН-5	11,65
– 05	СТН-6	11,44
– 06	СТН-7	11,38
– 07	СТН-8	5,36
– 08	СТН-9	5,16

Нач. отд.	Кобыш		
Н. контр.	Зверев		
ГИП	Зверев		
Провер.	Скворцова		
Разраб.	Никитина		

1.020. 1-4. 5-1 030 СБ

Изделие закладное сборное. СТН-1...СТН-9 Сборочный чертеж

Стадия	Масса	Масштаб
Р	ст. табл.	—
Лист 1	Листов 2	

ЦНИИПРОМЗДАНИЙ

Инв. № подл. | Подпись и дата | Взам. инв. №

СТН-4

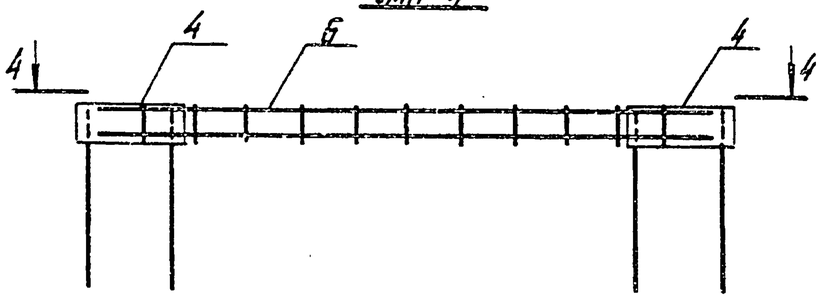

4-4

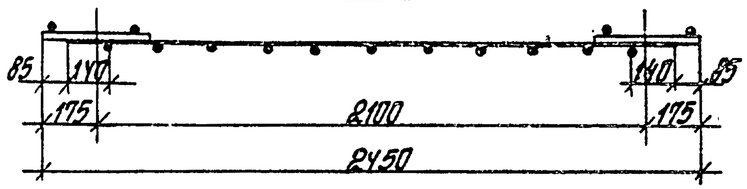

СТН-6

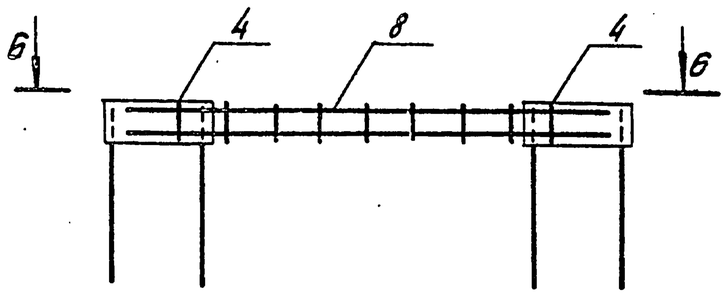

6-6

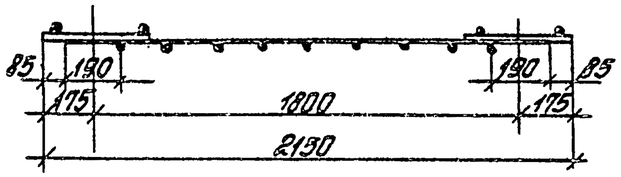

СТН-7

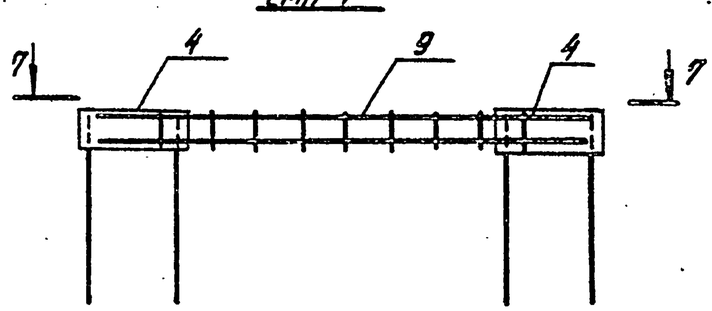

7-7

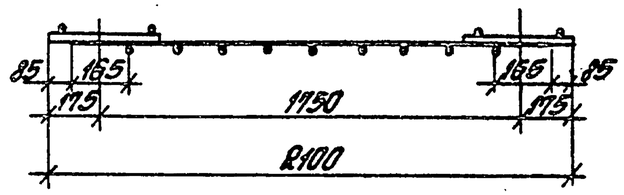

СТН-5

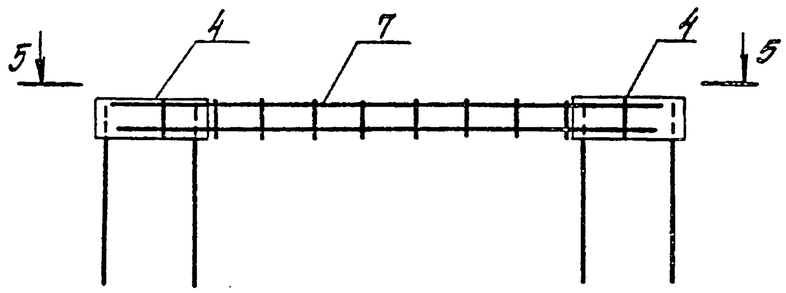

5-5

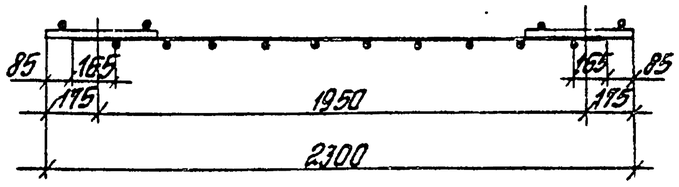

СТН-8

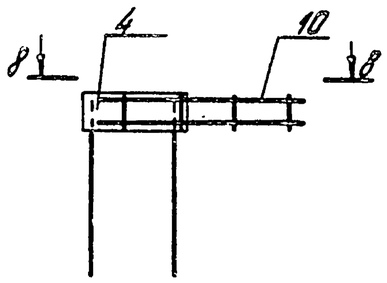

8-8

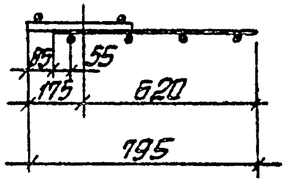

СТН-9

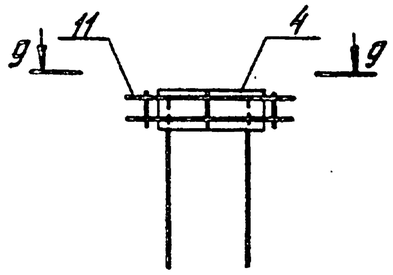

9-9

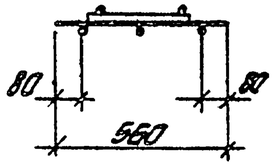

Инв. № подл. | Подпись и дата | Взам.инв.№

1.020.1-4.5-1 030 СБ

Лист 2

22229 39

Формат	Зона	Поз.	Обозначение	Наименование	Кол.	Примечание
				Документация		
А4			1.020. 1-4. 5-1 031 СБ	Сборочный чертеж		
А3			1.020. 1-4. 5-1 000 ПЗ	Пояснительная записка		
			Переменные данные для исполнений:			
			1.020. 1-4. 5-1 031 (КР1)			
				Детали		
				Ст. отд. ГОСТ 5781-82		
БЧ		1		ф10 АIII ℓ= 2940мм	2	1,81кг
БЧ		2		ф6 АIII ℓ= 100мм	14	0,022кг
			1.020	1-4. 5-1 031-01 (КР2)		
				Детали		
				Ст. отд. ГОСТ 5781-82		
БЧ		1		ф10 АIII ℓ = 2730мм	2	1,68кг
БЧ		2		ф6 АIII ℓ= 100мм	13	0,022кг
			1.020.	1-4. 5-1 031-02 (КР3)		
				Детали		
				Ст. отд. ГОСТ 5781-82		
БЧ		1		ф10 АIII ℓ = 2430мм	2	1,50кг
БЧ		2		ф6 АIII ℓ = 100мм	12	0,022кг
			1.020.	1-4. 5-1 030-03 (КР4)		
				Детали		
				Ст. отд. ГОСТ 5781-82		
БЧ		1		ф10 АIII ℓ = 2280мм	2	1,41кг
БЧ		2		ф6 АIII ℓ= 100мм	11	0,022кг

Взам. инв. №

Подпись и дата

Инв. № подл.

Нач. отд.	Кодыш		
Н. контр.	Зверев		
ГИП	Зверев		
Провер.	Скворцов		
Разраб.	Никитина		

1.020. 1-4. 5-1 031

Каркас плоский (КР1...КР9)

Стадия	Лист	Листов
Р	1	2

ЦНИИПРОМЗДАНИЙ

Формат	Зона	Поз.	Обозначение	Наименование	Кол.	Примечание
			1.020.	1-4. 5-1 031-04 (КР5)		
				Детали		
				Ст. отд. ГОСТ 5781-82		
БЧ		1		ф10 АIII ℓ= 2130мм	2	1,31кг
БЧ		2		ф6 АIII ℓ= 100мм	10	0,022кг
			1.020.	1-4. 5-1 031-05 (КР6)		
				Детали		
				Ст. отд. ГОСТ 5781-82		
БЧ		1		ф10 АIII ℓ=1980мм	2	1,22кг
БЧ		2		ф6 АIII ℓ= 100мм	9	0,022кг
			1.020.	1-4. 5-1 031-06 (КР7)		
				Детали		
				Ст. отд. ГОСТ 5781-82		
БЧ		1		ф10 АIII ℓ=1930мм	2	1,19кг
БЧ		2		ф6 АIII ℓ= 100мм	9	0,022кг
			1.020.	1-4. 5-1 031-07 (КР8)		
				Детали		
				Ст. отд. ГОСТ 5781-82		
БЧ		1		ф10 АIII ℓ= 710мм	2	0,44кг
БЧ		2		ф6 АIII ℓ= 100мм	4	0,022кг
			1.020.	1-4. 5-1 031-08 (КР9)		
				Детали		
				Ст. отд. ГОСТ 5781-82		
БЧ		1		ф10 АIII ℓ = 560мм	2	0,35кг
БЧ		2		ф6 АIII ℓ= 100мм	3	0,022кг

Взам. инв. №

Подпись и дата

Инв. № подл.

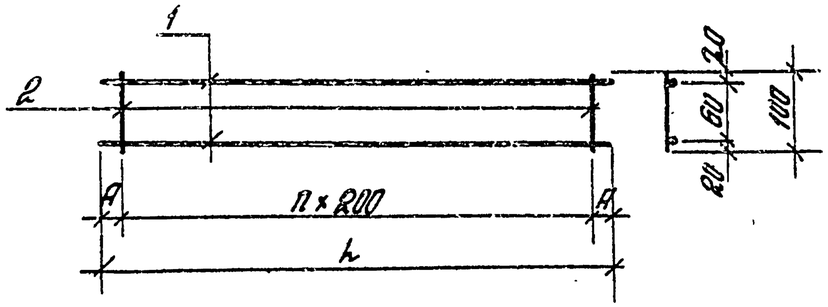

Обозначение	Марка	L, мм	n	A, мм	Масса, кг
1.020.1-4.5-1 031	КР1	2940	13	170	3,94
-01	КР2	2730	12	165	3,66
-02	КР3	2430	11	115	3,26
-03	КР4	2280	10	140	3,06
-04	КР5	2130	9	165	2,85
-05	КР6	1980	8	190	2,64
-06	КР7	1930	8	165	2,58
-07	КР8	710	3	55	0,96
-08	КР9	560	2	80	0,76

Инв.№ подл. | Подпись и дата | Взам. инв.№

Нач. отд.	Кадыш	
Н.контр.	Зверев	
ГИП	Зверев	
Провер.	Скворцов	
Разраб.	Никитина	

1.020.1-4.5-1 031 СБ

Каркас плоский (КР1...КР9) Сборочный чертеж

Стадия	Масса	Масштаб
Р	ст. табл.	—
Лист	Листов 1	

ЦНИИПРОМЗДАНИЙ

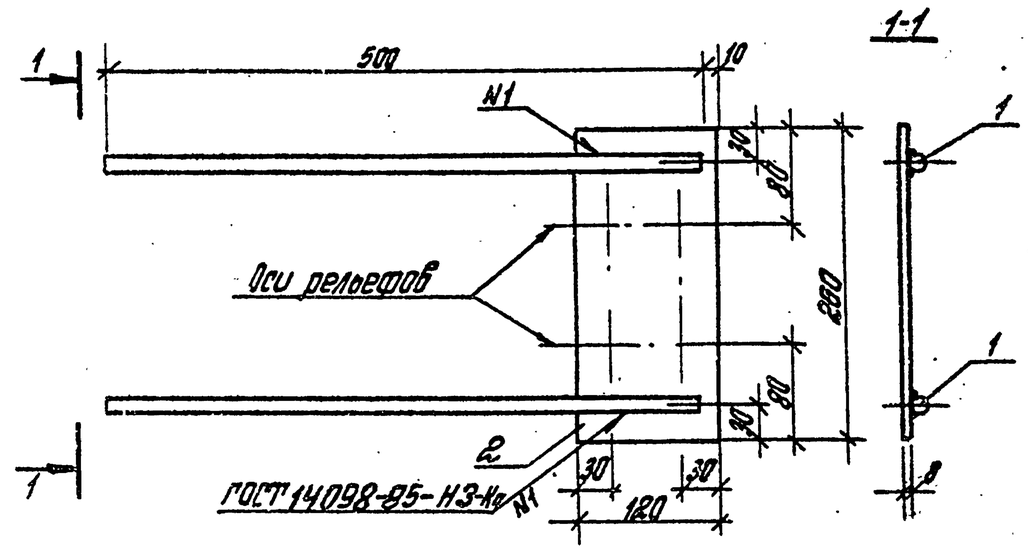

На пластине (поз.2) предусмотреть рельефы для крепления к плоским каркасам в составе СТН по черт. 030 СБ

Формат	Зона	Поз.	Обозначение	Наименование	Кол.	Примеч.
				Ст. отд. ГОСТ 5781-82		
Б4		1		ф14 АIII L=500мм	2	0,60 кг
Б4		2		Лист 8×120 ГОСТ 19903-74* / ВСт3пс6-1 ТУ14-1-3023-80	1	1,95 кг
				L=260мм		

Инв.№ подл. | Подпись и дата | Взам. инв.№

Нач. отд.	Кадыш	
Н.контр.	Зверев	
ГИП	Зверев	
Провер.	Скворцов	
Разраб.	Никитина	

1.020.1-4.5-1 032

Изделие закладное МН-1

Стадия	Масса	Масштаб
Р	3,16	—
Лист	Листов 1	

ЦНИИПРОМЗДАНИЙ

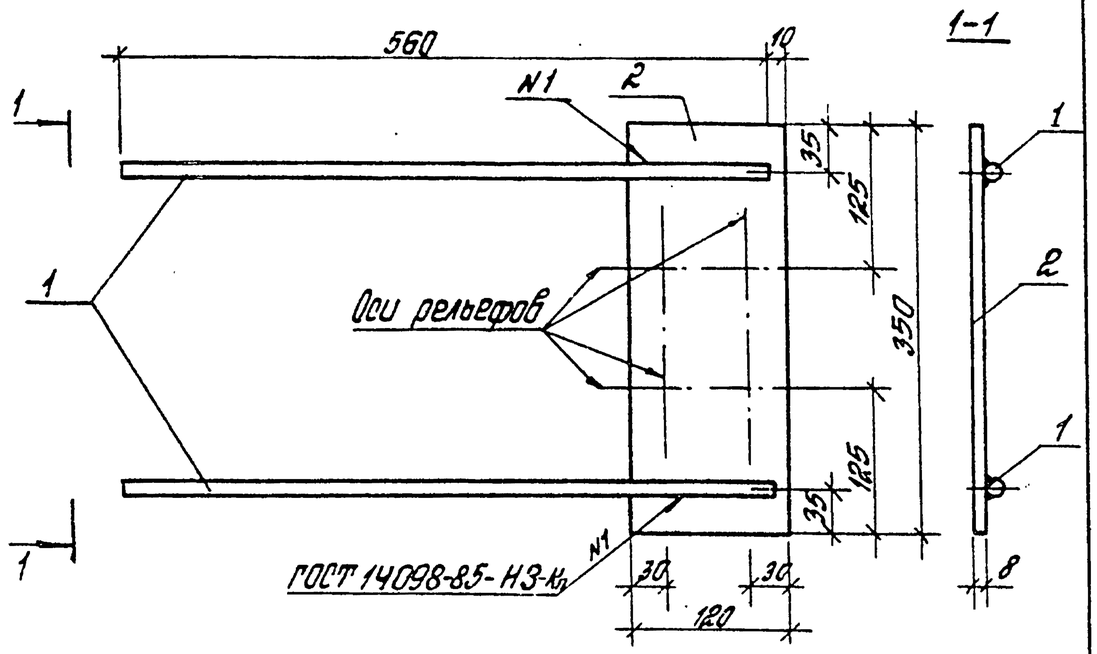

На пластине (поз.2) предусмотреть рельефы для крепления к плоским каркасам в составе СМН по черт. 030СБ

Формат	Зона	Поз.	Обозначение	Наименование	Кол.	Примечан.
				ст. отд. ГОСТ 5781-82		
Б4		1		ф16 А III L=560 мм	2	0,88 кг
Б4		2		Лист 8×120 ГОСТ 19903-74* / ВСт3пс6-1 ТУ 14-1-3023-80	1	2,64 кг
				L=350 мм		

Нач. отд.	Кабыш		1.020.1-4.5-1 033			
Н. контр.	Зверев		Изделие закладное МН-2	Стадия	Масса	Масштаб
ГИП	Зверев			Р	4,40	—
Провер.	Скворцов			Лист	Листов 1	
Разраб.	Никитина			ЦНИИПРОМЗДАНИЙ		

Инв. № подл. | Подпись и дата | Взам. инв. №

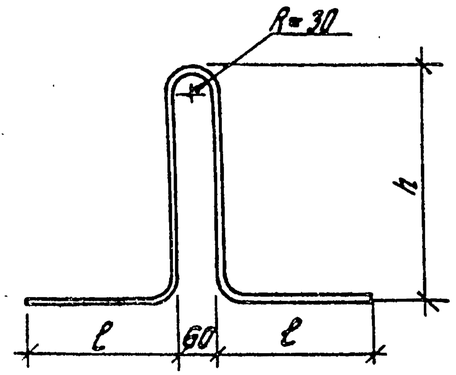

Обозначение	Марка	Размеры, мм				Масса, кг
		ф	L общ.	h	ℓ	
1.020.1-4.5-1 001	П-1	16	1190	400	160	1,88
- 01	П-2	12	940	315	120	0,83

Нач. отд.	Кабыш		1.020.1-4.5-1 001			
Н. контр.	Зверев		Петля монтажная (П-1, П-2)	Стадия	Масса	Масштаб
ГИП	Зверев			Р	ст. табл.	—
Провер.	Скворцов			Лист	Листов 1	
Разраб.	Никитина		ГОСТ 5781-82	ЦНИИПРОМЗДАНИЙ		

Инв. № подл. | Подпись и дата | Взам. инв. №

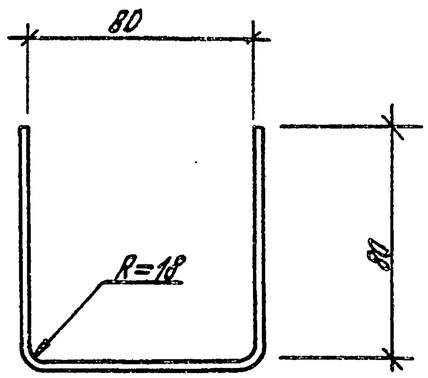

Нач отд	Кобыш		
Н.контр	Зверев		
ГИП	Зверев		
Проверил	Скворцов		
Разраб.	Никитина		

1.020.1-4.5-1 002

Стержень гнутый СГ

Стадия	Масса	Масштаб
Р	0,16	—
Лист	Листов 1	

ф10 А III ГОСТ 5781-82
L=260мм

ЦНИИПРОМЗДАНИЙ

Инв. № подл. | Подпись и дата | Взам. инв. №

Инв. № подл. | Подпись и дата | Взам. инв. №

22229 43

Марка панели	Изделия арматурные											Изделия закладные										Общий расход
	Арматура класса										Всего	Арматура класса						Прокат марки			Всего	
	А-III				А-I			Вр-I				А-III						Вст3пс6-1				
	ГОСТ 5781-82							ГОСТ 6727-80				ГОСТ 5781-82						ТУ14-1-3023-80				
	ф16	ф10	ф6	Итого	ф16	ф12	Итого	ф5		Итого		ф16	ф14	ф10	ф6		Итого	-δ=8		Итого		
ПГ56.24	—	—	10,90	10,90	3,76	—	3,76	43,05		43,05	57,71	7,04	2,40	8,50	0,72		18,66	14,48		14,48	33,14	90,85
ПГ46.24	—	—	8,17	8,17	3,76	—	3,76	34,87		34,87	46,80	3,52	2,40	6,06	0,52		12,50	9,20		9,20	21,70	68,50
ПГ56.18	—	—	9,14	9,14	3,76	—	3,76	32,95		32,95	45,85	3,52	2,40	5,38	0,48		11,78	9,20		9,20	20,98	66,83
ПГ56.12	—	—	7,44	7,44	3,76	—	3,76	22,43		22,43	33,63	3,52	2,40	5,38	0,48		11,78	9,20		9,20	20,98	54,61
ПГ56.6	—	—	5,74	5,74	—	1,66	1,66	11,61		11,61	19,01	3,52	2,40	5,02	0,44		11,38	9,20		9,20	20,58	39,59
ПГ26.31	—	—	8,01	8,01	3,76	—	3,76	27,12		27,12	38,81	7,04	—	6,72	0,60		14,36	10,56		10,56	24,92	63,73
ПГ26.28	—	—	7,47	7,47	3,76	—	3,76	24,00		24,00	35,23	7,04	—	6,00	0,52		13,56	10,56		10,56	24,12	59,35
ПГ26.27	—	—	7,20	7,20	3,76	—	3,76	23,23		23,23	34,19	7,04	—	5,64	0,48		13,16	10,56		10,56	23,72	57,91
ПГ26.25	—	—	6,99	6,99	3,76	—	3,76	21,62		21,62	32,37	7,04	—	5,24	0,46		12,74	10,56		10,56	23,30	55,67
ПГ26.23	—	—	6,66	6,66	3,76	—	3,76	19,78		19,78	30,20	7,04	—	4,76	0,40		12,20	10,56		10,56	22,76	52,96
ПГ26.31-Д	19.56	1.12	15,66	36,34	3,76	—	3,76	21,36		21,36	61,46	7,04	—	6,72	0,60		14,36	10,56		10,56	24,92	86,38
ПГ26.28-Д	17.68	1.12	15,30	34,10	3,76	—	3,76	17,92		17,92	55,78	7,04	—	6,00	0,52		13,56	10,56		10,56	24,12	79,90
ПГ26.27-Д	16.72	1.12	15,12	32,96	—	1,66	1,66	16,28		16,28	50,90	7,04	—	5,64	0,48		13,16	10,56		10,56	23,72	74,62
ПГ26.25-Д	15.80	1.12	14,98	31,90	—	1,66	1,66	14,18		14,18	47,74	7,04	—	5,24	0,46		12,74	10,56		10,56	23,30	71,04
ПГ26.12	—	—	4,60	4,60	—	1,66	1,66	9,9		9,9	16,16	3,52	—	1,76	0,16		5,44	5,28		5,28	10,72	26,88
ПГ26.9	—	—	4,18	4,18	—	1,66	1,66	7,84		7,84	13,68	3,52	—	1,76	0,16		5,44	5,28		5,28	10,72	24,40

Инв. № подл. | Подпись и дата | Взам. инв. №

Нач. отд.	Кадош		
Н. контр.	Зверев		
ГИП	Зверев		
Провер.	Октарцев		
Разраб.	Никитина		

1.020.1-4.5-1 000 РС

Ведомость расхода стали

Стадия	Лист	Листов
Р		1

ЦНИИПРОМЗДАНИЙ

22229

Отп. 13.08.87 г. Колучкова