ТИПОВЫЕ КОНСТРУКЦИИ, ИЗДЕЛИЯ И УЗЛЫ ЗДАНИЙ И СООРУЖЕНИЙ

# СЕРИЯ 3.503.1-75

# МОСТЫ АВТОДОРОЖНЫЕ СБОРНЫЕ ЖЕЛЕЗОБЕТОННЫЕ ПРОЛЕТАМИ 6 и 9 м НА СВАЙНЫХ ОПОРАХ

## ВЫПУСК 6

## АРМАТУРНЫЕ ИЗДЕЛИЯ ПЛИТ ПРОЛЕТНОГО СТРОЕНИЯ

## РАБОЧИЕ ЧЕРТЕЖИ

2425-07
2-06

ТИПОВЫЕ КОНСТРУКЦИИ, ИЗДЕЛИЯ И УЗЛЫ ЗДАНИЙ И СООРУЖЕНИЙ

# СЕРИЯ 3.503.1-75

# МОСТЫ АВТОДОРОЖНЫЕ СБОРНЫЕ ЖЕЛЕЗОБЕТОННЫЕ ПРОЛЕТАМИ 6 и 9 м НА СВАЙНЫХ ОПОРАХ

## ВЫПУСК 6

## АРМАТУРНЫЕ ИЗДЕЛИЯ ПЛИТ ПРОЛЕТНОГО СТРОЕНИЯ

## РАБОЧИЕ ЧЕРТЕЖИ

РАЗРАБОТАНЫ ПРОЕКТНЫМ ИНСТИТУТОМ БЕЛГИПРОДОР

ГЛАВНЫЙ ИНЖЕНЕР ИНСТИТУТА Н.В. МАТЛАКОВ
/ГЛАВНЫЙ ИНЖЕНЕР ПРОЕКТА М.П. ЩЕРБЕНКОВ

© МФ ЦИТП Госстроя СССР, 1988г

УТВЕРЖДЕНЫ И ВВЕДЕНЫ В ДЕЙСТВИЕ
МИНДОРСТРОЕМ БССР
ПРОТОКОЛ N6 ОТ 10.12.87г.

1987

2425-07

| Обозначение | Наименование | Стр. |
|---|---|---|
| 3. 503.1-75.6 000ДО | Содержание | 1 |
| 3. 503.1-75.6 000ТО | Техническое описание | 2 |
| 3. 503.1-75.6 110 | Каркас пространственный КП1 | 3 |
| 3. 503.1-75.6 310 | Каркас пространственный КП2 | 4 |
| 3. 503.1-75.6 210 | Каркас пространственный КП4 | 5 |
| 3. 503.1-75.6 410 | Каркас пространственный КП5 | 6 |
| 3. 503.1-75.6 350 | Каркас пространственный КП3 | 7 |
| 3. 503.1-75.6 280 | Каркас пространственный КП6 | 7 |
| 3. 503.1-75.6 510 | Каркас пространственный КП7 | 8 |
| 3. 503.1-75.6 610 | Каркас пространственный КП8 | 9 |
| 3. 503.1-75.6 520 | Каркас пространственный КП9 | 10 |
| 3. 503.1-75.6 620 | Каркас пространственный КП10 | 10 |
| 3. 503.1-75.6 120 | Каркас плоский КР1 | 11 |
| 3. 503.1-75.6 320 | Каркас плоский КР4 | 12 |
| 3. 503.1-75.6 220 | Каркас плоский КР7 | 13 |
| 3. 503.1-75.6 420 | Каркас плоский КР10 | 14 |
| 3. 503.1-75.6 130 | Каркас плоский КР2 | 15 |
| 3. 503.1-75.6 140 | Каркас плоский КР3 | 15 |
| 3. 503.1-75.6 330 | Каркас плоский КР5 | 16 |
| 3. 503.1-75.6 340 | Каркас плоский КР6 | 16 |
| 3. 503.1-75.6 230 | Каркас плоский КР8 | 17 |
| 3. 503.1-75.6 240 | Каркас плоский КР9 | 17 |
| 3. 503.1-75.6 430 | Каркас плоский КР11 | 18 |

| Обозначение | Наименование | Стр. |
|---|---|---|
| 3. 503.1-75.6 440 | Каркас плоский КР-12 | 18 |
| 3. 503.1-75.6 250 | Сетка арматурная С1 | 19 |
| 3. 503.1-75.6 270 | Сетка арматурная С4 | 19 |
| 3. 503.1-75.6 260 | Сетка арматурная С2 | 20 |
| 3. 503.1-75.6 450 | Сетка арматурная С3 | 20 |
| 3. 503.1-75.6 150 | Сетка арматурная С5 | 21 |
| 3. 503.1-75.6 160 | Сетка арматурная С6 | 21 |
| 3. 503.1-75.6 530.01 | Пучок напрягаемый ПН1; ПН2 | 22 |
| 3. 503.1-75.6 170 | Изделие закладное МН1 | 23 |
| 3. 503.1-75.6 180 | Изделие закладное МН2 | 23 |
| 3. 503.1-75.6 190 | Петля строповочная П1, П2, П3 | 24 |


Инв.№ подл. | Подпись и дата | Взам.инв.№

| | | | |
|---|---|---|---|
| Нач.отд. | Федоров | | 14.06.87 |
| Гл.констр. | Лаптев | | 12.06.87 |
| ГИП | Щербенков | | 10.06.87 |
| Рук.гр. | Нахманович | | 24.02.87 |
| Н.контр. | Ткаченко | | 10.06.87 |

3.503.1-75.6 000ДО

Содержание

| Стадия | Лист | Листов |
|---|---|---|
| Р | | 1 |

Белгипродор

Копировал Нахманович

Формат А3

1. Настоящий выпуск содержит рабочие чертежи арматурных и закладных изделий для разработанных в выпуске 5 ж.-б. изделий (плит) для пролетных строений мостов пролетами 6 и 9м.

## 2. Технические требования

2.1. В качестве напрягаемой арматуры приняты пучки из стальной холоднотянутой углеродистой проволоки класса В-II диаметром 5мм по ГОСТ 7348-81.

2.2. Для ненапрягаемой рабочей и конструктивной арматуры каркасов, сеток, закладных изделий, строповочных петель и отдельных стержней, а также полосовой стали закладных изделий марки стали следует принимать в соответствии с таблицей

| Арматурная сталь | Класс арматурной стали | Документ, регламентирующий качество стали | Марка стали | Диаметр, толщина проката, мм | Индекс допустимых условий для изделий с порядковым номером исполнения при расчетной температуре воздуха | | |
|---|---|---|---|---|---|---|---|
| | | | | | -30° и выше | от -30° до -40° | ниже -40° |
| | | | | | 00 | 01 | 02 |
| Стержневая горячекатаная гладкая | А-I | ГОСТ 5781-82* | ВСт3сп2 | 6-40 | С | С | С |
| | | ГОСТ 380-71 | ВСт3пс2 | 6-10 | С | С | В' |
| | | | ВСт3Гпс2 | 6-10 | С | С | В |
| | | | Ст3сп3 | 6-10 | С | С | — |
| | | | Ст3пс3 | 6-10 | С | С | — |
| | | | Ст3кп3 | 6-10 | С | — | — |
| | | | ВСт3кп2 | 6-10 | С | — | — |
| Стержневая горячекатаная периодического профиля | А-II | ГОСТ 5781-82* | ВСт5сп2 | 10-40 | С | С | В |
| | $А_с$-II | | 10ГТ | 10-32 | С | С | С |
| | А-III | | 25Г2С | 6-40 | С | С | В |
| | | | 35ГС | 6-40 | С | В | — |
| Прокатная полосовая сталь по ГОСТ 103-76 | | ГОСТ 19281-73* | 16ГС-12 | 4-80 | С | С | — |
| | | ГОСТ 19282-73* | 17ГС-12 | 4-20 | С | С | — |

2.3. Порядковый номер исполнения арматурного изделия соответствует порядковому номеру модификации плиты в её марке.

2.4. Для изделий с различным порядковым номером исполнения использование арматурной стали классов А-I, А-II и А-III с разными марками и сортаментом стали ограничивается согласно таблицы в зависимости от индекса допустимых условий применения:

С - допускается к применению в сварных и вязаных каркасах, сетках, а также в закладных изделиях;

В - допускается к применению только в вязаных каркасах и сетках;

В' - не допускается к применению в хомутах.

2.5. В ж.-б. плитах модификации - 02 подъемка которых при транспортировке и монтаже при среднесуточной температуре воздуха ниже -40° исключена, подъемные петли допускается изготовлять из стали ВСт3Гпс2 и ВСт3пс2.

2.6. Изготовление сварных сеток и каркасов следует выполнять при помощи контактной точечной сварки. Сварка во всех точках пересечения является обязательной. Применение ручной электродуговой сварки не допустимо.

2.7. При производстве сварочных работ руководствоваться ГОСТ 14098-85.

2.8. Размеры хомутов и гнутых стержней даны по осям.

| | | | |
|---|---|---|---|
| Нач.отд. | Федоров | | 14.08.86 |
| Гл.констр. | Лаптев | | 13.11.86 |
| Гл.инж. | Шарбанов | | 10.05.87 |
| Рук.гр. | Нахманович | | 06.10.86 |
| Н.контр. | Ткаченко | | 06.05.87 |

3.503.1 - 75.6 ООО ТО

Техническое описание

| Стадия | Лист | Листов |
|---|---|---|
| Р | | 1 |

Белгипродор

Копировал Ф.Зайф

Формат А3

Инв.№подл. | Подпись и дата | Взам.инв.№

## Вид А

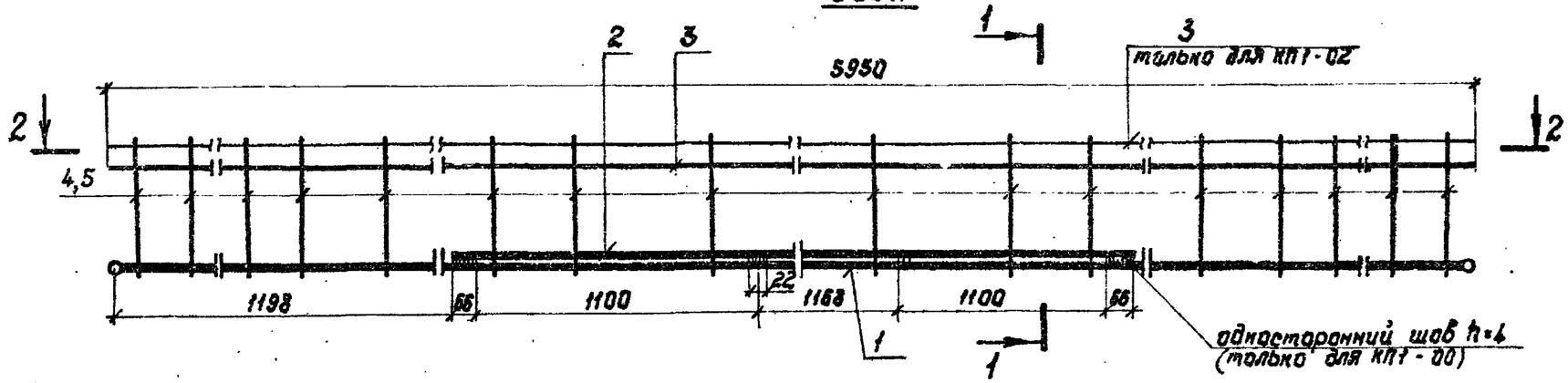


## 1-1

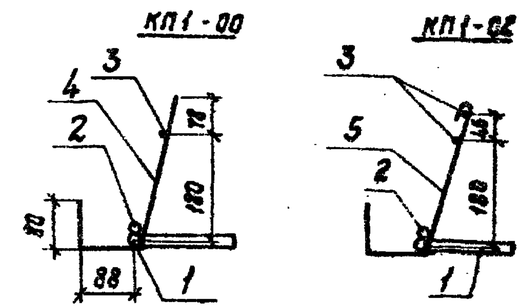


## 2-2

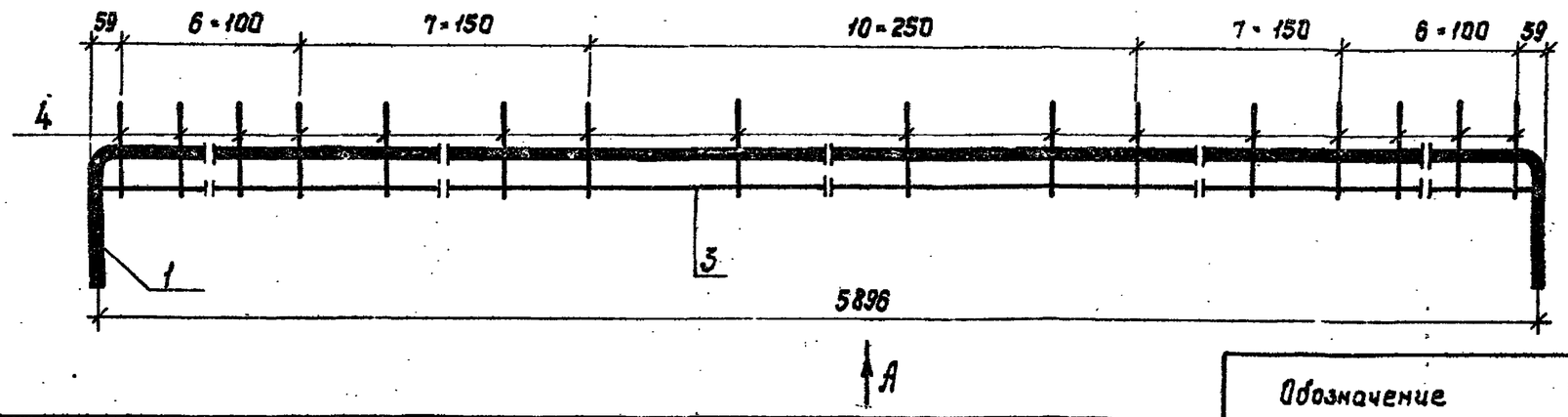


## Ведомость деталей

| Поз. | Эскиз |
|---|---|
| 4,5 | 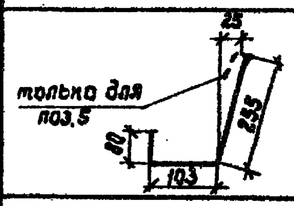  |
| 1 | 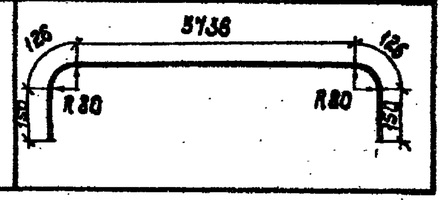  |

| Обозначение | Марка | Масса, кг |
|---|---|---|
| 3.503.1 - 75. 6 110-00 | КП1-00 | 36,0 |
| 3.503.1 - 75. 6 110-01 | КП1-01 | 36(39,2) |
| 3.503.1 - 75. 6 110-02 | КП-02 | 39,2 |

| Формат | Зона | Поз. | Обозначение | Наименование | | Кол. 00 | Кол. 02 | Примечание |
|---|---|---|---|---|---|---|---|---|
| | | | | Детали | | | | |
| | | | | Стержни по ГОСТ 5781-82* | | | | |
| Б4 | | 1* | 3.503.1 - 75 .6 111 | Ø22А-III | ℓ=6290 | 1 | 1 | 18,74 кг |
| Б4 | | 2* | 112 | Ø20А-III | ℓ=3500 | 1 | 1 | 8,65 кг |
| Б4 | | 3 | 113 | Ø8А-III | ℓ=5950 | 1 | 2 | 2,35 кг |
| Б4 | | 4 | 114 | Ø8А-I | ℓ=438 | 37 | | 0,17 кг |
| Б4 | | 5 | 115 | | ℓ=488 | | 37 | 0,19 кг |
| | | | | | Марка | КП1-00 | КП1-02 | |

1.* См. таблицу 3.503.1-75 .6.000 ТО.
2. Каркас КП1-00 изготовить из арматурной стали 25Г2С по исполнению 00 или из стали 35ГС по исполнению 02.

| | | | |
|---|---|---|---|
| Нач.отд. | Федоров | | 19.02.87 |
| Гл.констр. | Лаптев | | 19.02.87 |
| ГИП | Щербенков | | 27.02.87 |
| Рук.гр. | Нахманович | | 27.02.87 |
| Инж. | Божкова | | 23.02.87 |
| Н.контр. | Ткаченко | | 10.02.87 |

3.503.1-75.6 110

Каркас пространственный КП1

| Стадия | Масса | Масштаб |
|---|---|---|
| Р | см. табл. | 1:10 |
| Лист | Листов 1 | |

Белгипродор

Копировал Нахинович

Формат А3

Инв.№ подл. | Подпись и дата | Взам.инв.№

## Вид А

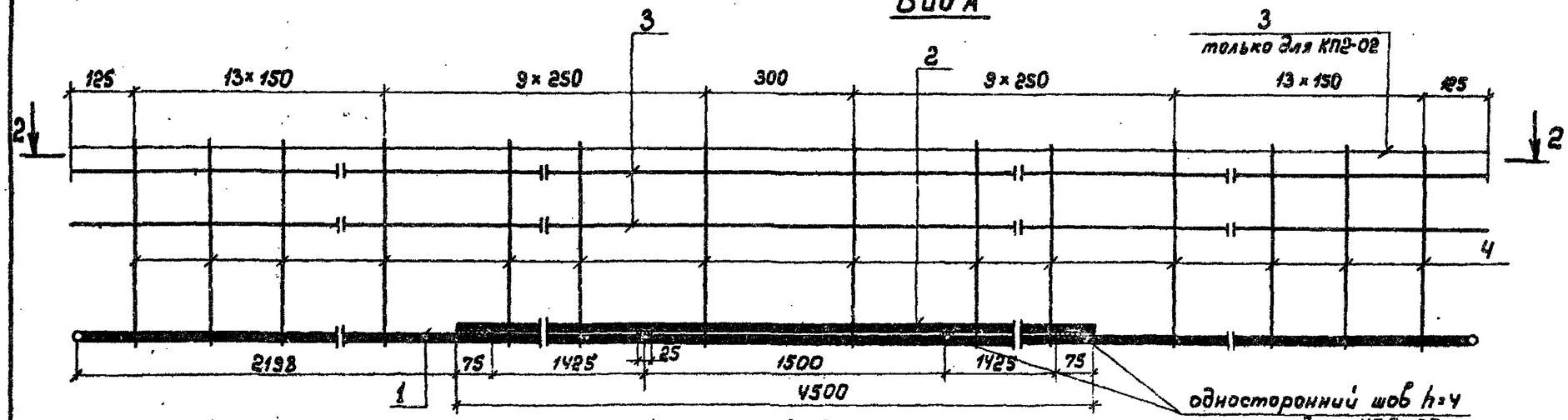


## 2-2

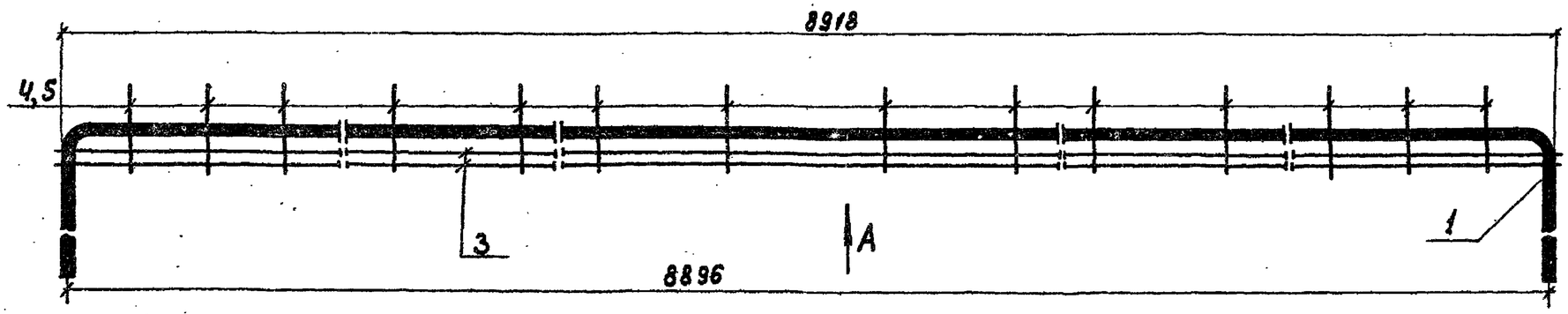


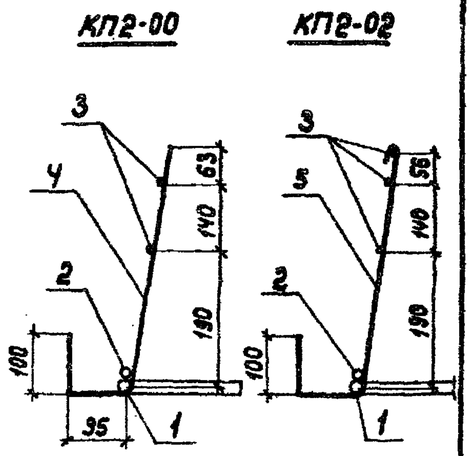


## Ведомость деталей

| Поз. | Эскиз |
|---|---|
| 4,5 | 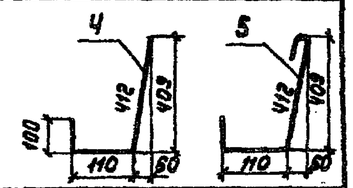 |
| 1 | 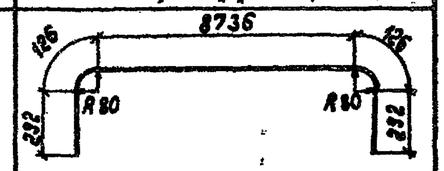 |

| Обозначение | Марка | Масса, кг |
|---|---|---|
| 3.503.1-75 6.310 -00 | КП2-00 | 58,2 |
| 3.503.1-75 6.310 -01 | КП2-01 | 58,2/62,6 |
| 3.503.1-75 6.310 -02 | КП2-02 | 62,6 |

| Формат | Зона | Поз. | Обозначение | Наименование | | Кол. на испол. 00 | 02 | Примечание |
|---|---|---|---|---|---|---|---|---|
| | | | | Детали | | | | |
| | | | | Стержни по ГОСТ 5781-82* | | | | |
| Б4 | | 1* | 3.503.1-75.6 311 | ⌀ 22 А-III | ℓ=9572 | 1 | 1 | 28,52 кг |
| Б4 | | 2* | 312 | ⌀ 20 А-III | ℓ=4500 | 1 | 1 | 11,12 кг |
| Б4 | | 3 | 313 | ⌀ 8 А-I | ℓ=8950 | 2 | 3 | 3,53 кг |
| Б4 | | 4 | 314 | | ℓ=622 | 46 | | 0,25 кг |
| Б1 | | 5 | 315 | | ℓ=672 | | 46 | 0,27 кг |
| | | | | | Марка | КП2-00 | КП2-02 | |

1.* см. таблицу 3.503.1-75.6 000 ТО

2. Каркас КП2-01 изготовить из арматурной стали 25Г2С по исполнению 00 или из стали 35ГС по исполнению 02.

| | | | |
|---|---|---|---|
| Нач.отд. | Федоров | | 07.06.86 |
| Гл.констр. | Лаптев | | 19.06.87 |
| ГИП | Щербенков | | 19.06.87 |
| Рук.гр. | Нахманович | | 23.02.87 |
| Инж. | Божкова | | 20.02.87 |
| Н.контр. | Ткаченко | | 19.06.87 |

**3.503.1-75.6 310**

Каркас пространственный КП2

| Стадия | Масса | Масштаб |
|---|---|---|
| Р | см. табл. | 1:10 |
| Лист | Листов 1 | |

Белгипродор

Инв.N подл. | Подпись и дата | Взам. инв.N

Копировал Я.Ж. — Формат А3

## Вид А

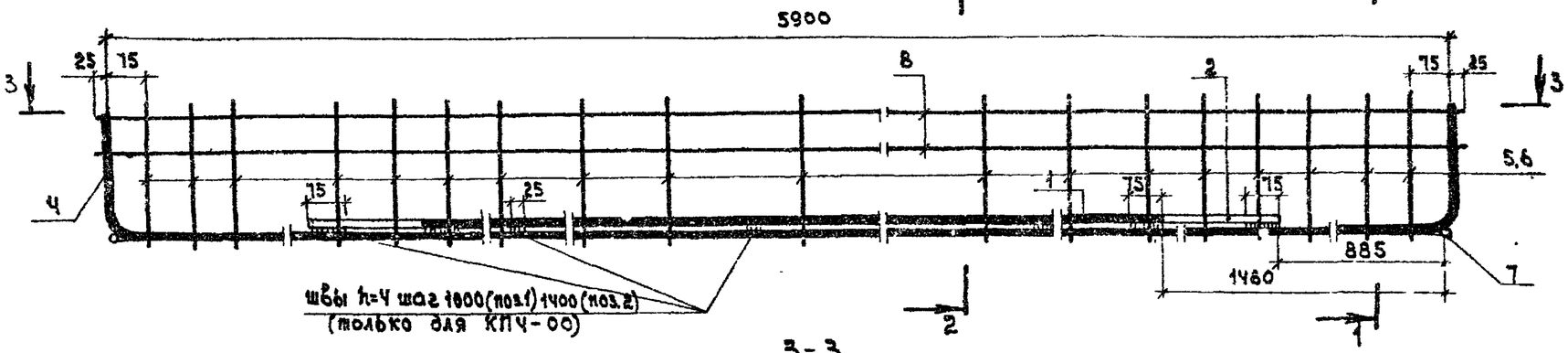


## 2-2

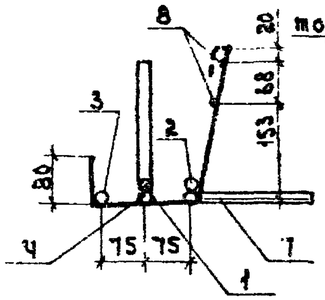


## 1-1

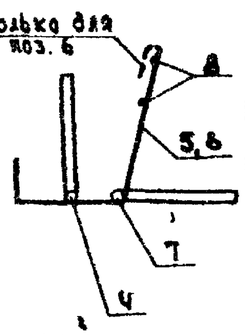


## 3-3

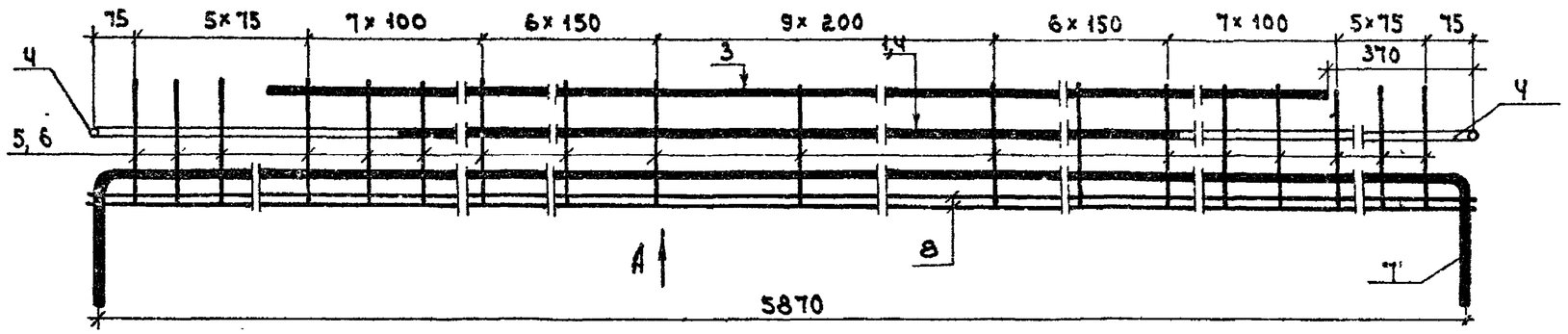


### Ведомость деталей

| Поз. | Эскиз |
|---|---|
| 5,6 | 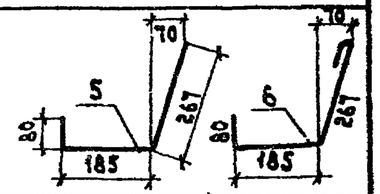 |
| 4(7) | 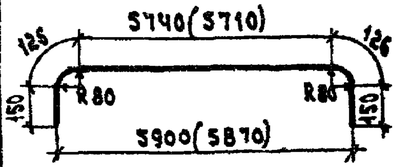 |



| Обозначение | Марка | Масса кг |
|---|---|---|
| 3.503.1-75.6 210-00 | КПЧ-00 | 107.14 |
| 3.503.1-75.6 210-01 | КПЧ-01 | 107.14/108.06 |
| 3.503.1-75.6 210-02 | КПЧ-02 | 108.06 |

| Формат | Зона | Поз. | Обозначение | Наименование | | Кол. 00 | Кол. 02 | Примечание |
|---|---|---|---|---|---|---|---|---|
| | | | | Стержни по ГОСТ 5781-82* | | | | |
| Б4 | | 1* | 3.503.1-75.6 211 | ⌀22 А-III | ℓ=2950 | 1 | 1 | 8,79 кг |
| Б4 | | 2* | 212 | ⌀25 А-III | ℓ=4100 | 1 | 1 | 15,79 кг |
| Б4 | | 3* | 213 | | ℓ=5160 | 1 | 1 | 19,87 кг |
| Б4 | | 4* | 214 | | ℓ=6292 | 1 | 1 | 24,22 кг |
| Б4 | | 5 | 215 | ⌀8 А-I | ℓ=532 | 46 | | 0,21 кг |
| Б4 | | 6 | 216 | | ℓ=582 | | 46 | 0,23 кг |
| Б4 | | 7 | 217 | ⌀25 А-III | ℓ=6262 | 1 | 1 | 24,11 кг |
| Б4 | | 8 | 218 | ⌀8 А-I | ℓ=5950 | 2 | 2 | 2,35 кг |
| | | | 1* см. таблицу 3.503.1-75.6 000 ТО<br>2. Каркас КПЧ-01 изготовить из арматурной стали 25Г2С по исполнению 00 или из стали 35ГС по исполнению 02 | | Марка | КПЧ-00 | КПЧ-02 | |

Инв.№ подл. | Подпись и дата | Взам.инв.№

| | | | |
|---|---|---|---|
| Нач отд | Федоров | | 14.06.87 |
| Гл конст | Лаптев | | 14.06.87 |
| ГИП | Щербенков | | 10.06.87 |
| Рук гр | Нахманович | | 10.02.87 |
| Инж | Божкова | | 10.02.87 |
| Н контр | Ткаченко | | 10.02.87 |

**3 503 1-75.6 210**

Каркас пространственный КПЧ-

| Стадия | Масса | Масштаб |
|---|---|---|
| Р | см табл. | 1:10 |
| Лист | Листов 1 | |

Белгипродор

копировал

формат А3

## Вид А

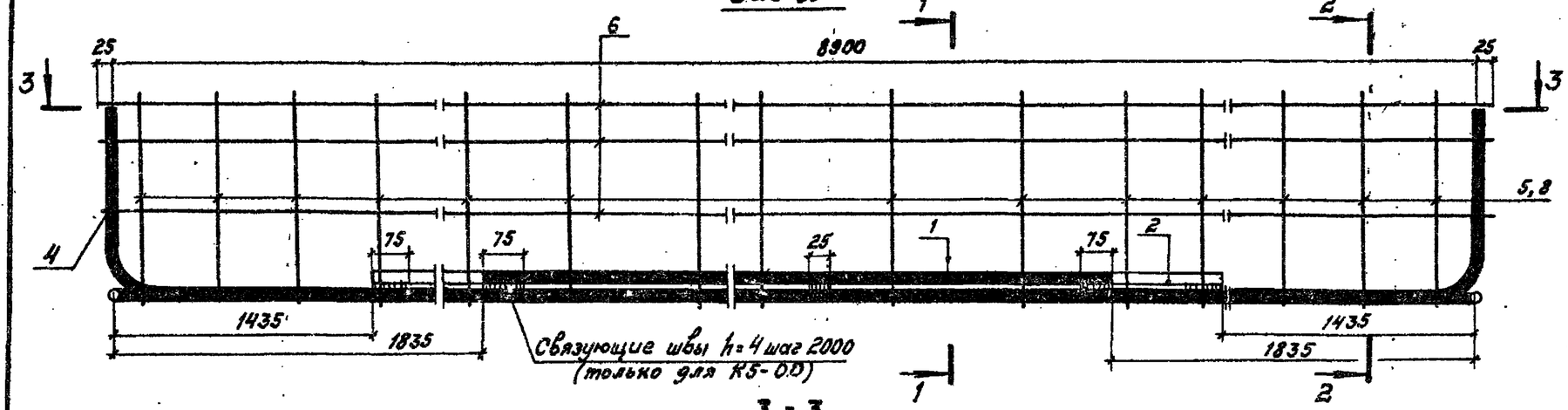


## 1 - 1

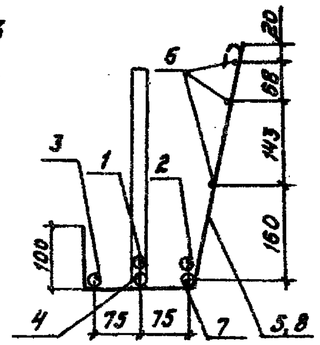


## 2 - 2

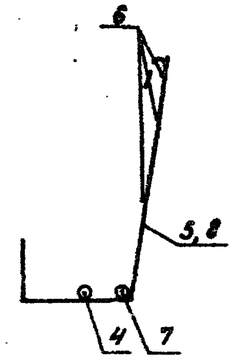


## 3 - 3

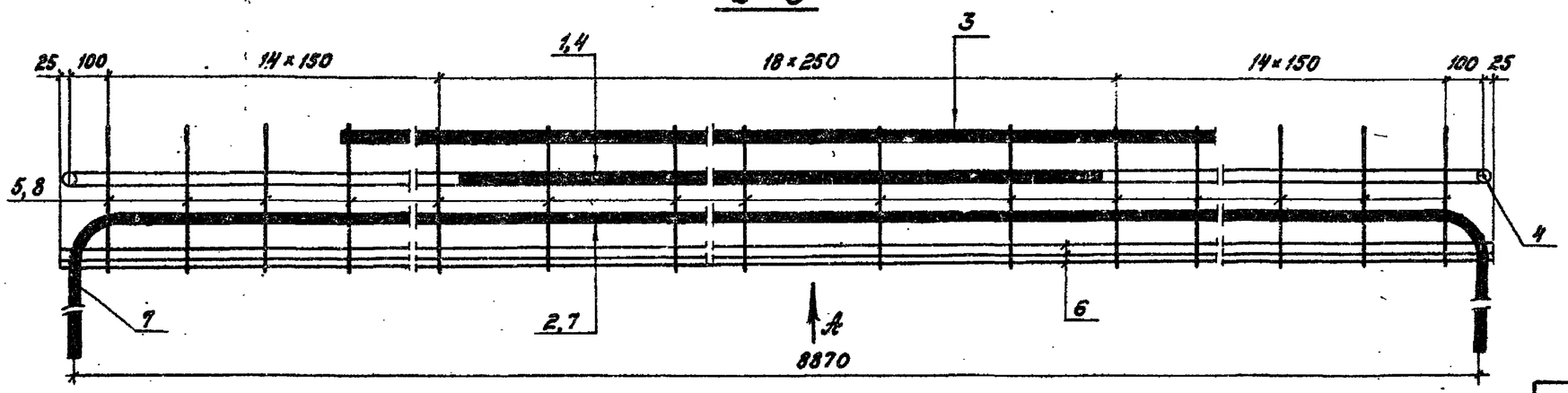


## Ведомость деталей

| Поз. | Эскиз |
|---|---|
| 5,8 | 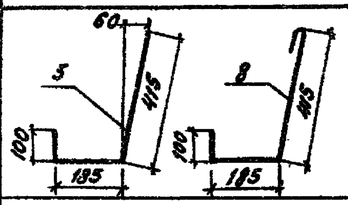 |
| 4(6) | 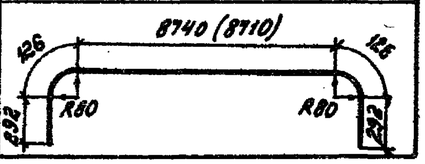 |



| Обозначение | Марка | Масса, кг |
|---|---|---|
| 3.503.1 – 75. 6 410-00 | КП5-00 | 188,2 |
| 3.503.1 – 75. 6 410-01 | КП5-01 | 168,2(169,2) |
| 3.503.1 – 75. 6 410-02 | КП5-02 | 169,2 |

| Формат | Зона | Поз. | Обозначение | Наименование | | Кол на исп. 00 | Кол на исп. 02 | Примечание |
|---|---|---|---|---|---|---|---|---|
| | | | | **Детали** | | | | |
| | | | | Стержни по ГОСТ 5781-82 | | | | |
| Б4 | | 1* | 3.503.1 – 75.6 411 | ⌀ 25 А-III | ℓ = 5200 | 1 | 1 | 20,02 кг |
| Б4 | | 2* | 412 | | ℓ = 6000 | 1 | 1 | 23,10 кг |
| Б4 | | 3* | 413 | | ℓ = 7200 | 1 | 1 | 27,72 кг |
| Б4 | | 4* | 414 | | ℓ = 9576 | 1 | 1 | 36,87 кг |
| Б4 | | 5 | 415 | ⌀ 8 А-I | ℓ = 700 | 47 | | 0,28 кг |
| Б4 | | 6 | 416 | | ℓ = 8950 | 3 | 3 | 3,54 кг |
| Б4 | | 7 | 417 | ⌀ 25 А-III | ℓ = 9546 | 1 | 1 | 36,75 кг |
| Б4 | | 8 | 418 | ⌀ 8 А-I | ℓ = 750 | | 47 | 0,30 кг |
| | | | | | Марка | КП5-00 | КП5-02 | |

1. * см. таблицу 3.503.1-75. 6 000 ТО.
2. Каркас КП5-01 изготовить из арматурной стали 25Г2с по исполнению 00 или из стали 35ГС по исполнению 02.

Инв. № подл. | Подпись и дата | Взам. инв. №

| | | | |
|---|---|---|---|
| Нач. отд. | Федоров | | 10.06.87 |
| Гл. констр. | Лаптев | | 10.06.87 |
| ГИП | Щербенков | | 10.06.87 |
| Рук. гр. | Нахманович | | 03.03.87 |
| Инж. | Божкова | | 03.03.87 |
| Н. контр. | Ткаченко | | 10.06.87 |

**3.503.1 - 75. 6 410**

Каркас пространственный КП5

| Стадия | Масса | Масштаб |
|---|---|---|
| Р | см. табл. | 1:10 |
| Лист | Листов 1 | |

Белгипродор

Копировал

Формат А3

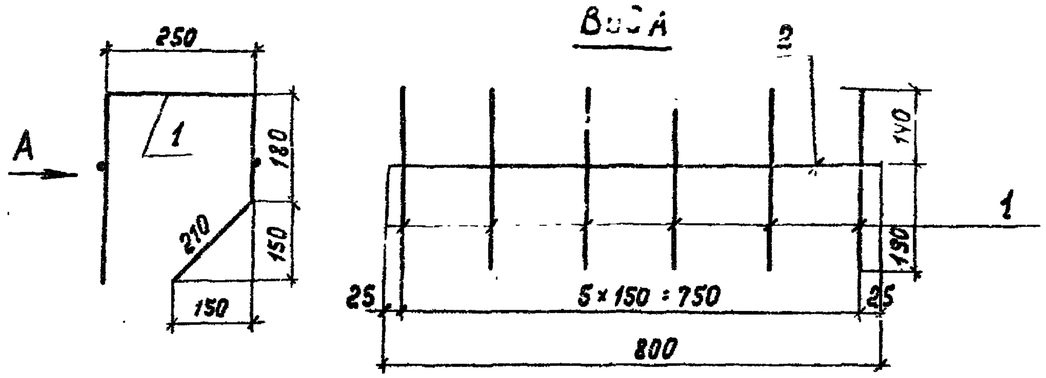


| Формат | Зона | Поз. | Обозначение | Наименование | Кол. | Примечание |
|---|---|---|---|---|---|---|
| | | | | Детали | | |
| | | | | Стержни по ГОСТ 5781 - 82* | | |
| БЧ | | 1 | 3.503.1 - 75.6 351 | ф 12 А-III ℓ = 970 | 6 | 0,86 кг |
| БЧ | | 2 | 352 | ф 8 А-I ℓ = 800 | 2 | 0,32 кг |

| | | | |
|---|---|---|---|
| Нач.отд. | Федоров | | 07.05.87 |
| Гл.констр. | Лаптев | | 10.06.87 |
| ГИП | Щербенков | | 10.06.87 |
| Рук.гр. | Нахтанович | | 02.02.87 |
| Инж. | Павлова | | 12.01.87 |
| Н.контр. | Ткаченко | | |

3.503.1 - 75.6 350

Каркас пространственный КП 3

| Стадия | Масса | Масштаб |
|---|---|---|
| Р | 5.8 | 1:10 |
| Лист | Листов 1 | |

Белгипродор

Взам. инв.№ | Подпись и дата | Инв.№ подл.

Копировала — Формат А4

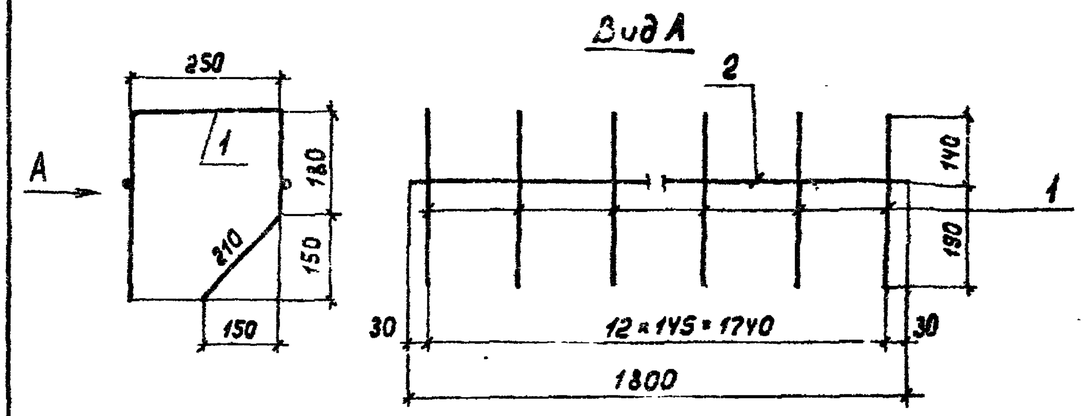


| Формат | Зона | Поз. | Обозначение | Наименование | Кол. | Примечание |
|---|---|---|---|---|---|---|
| | | | | Детали | | |
| | | | | Стержни по ГОСТ 5781-82* | | |
| БЧ | | 1 | 3.503.1 - 75.6 281 | ф 12 А-III ℓ = 970 | 13 | 0,86 кг |
| БЧ | | 2 | 282 | ф 8 А-I ℓ = 1800 | 2 | 0,71 кг |

| | | | |
|---|---|---|---|
| Нач.отд. | Федоров | | 07.05.87 |
| Гл.констр. | Лаптев | | 10.06.87 |
| ГИП | Щербенков | | 10.06.87 |
| Рук.гр. | Нахтанович | | 03.03.87 |
| Инж. | Павлова | | 12.01.87 |
| Н.контр. | Ткаченко | | 10.06.87 |

3.503 - 75.6 280

Каркас пространственный КП 6

| Стадия | Масса | Масштаб |
|---|---|---|
| Р | 12.6 | 1:10 |
| Лист | Листов 1 | |

Белгипродор

Взам. инв.№ | Подпись и дата | Инв.№ подл.

Копировала — Формат А4

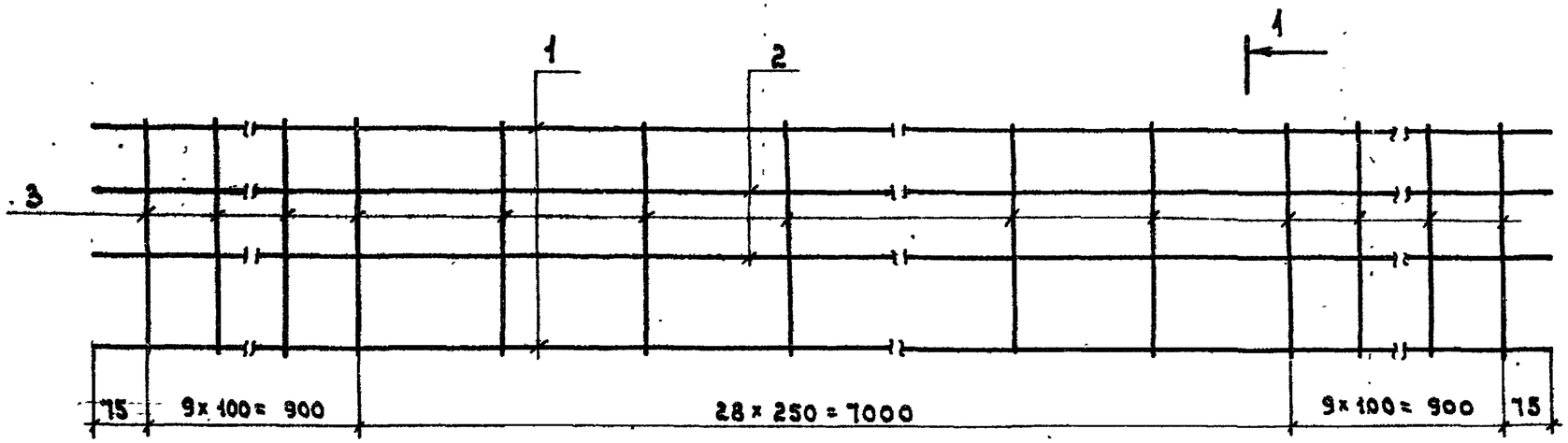


КП7-02 КП7-00

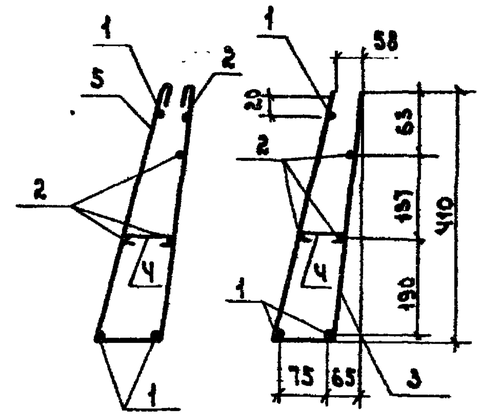


## Ведомость деталей

| Поз. | Эскиз |
|---|---|
| 3, 5 | 20 418 20; 3 480 115; 50 410 50; 5 425 115 |
| 4 | 75 |

| Формат | Зона | Поз. | Обозначение | Наименование | | Кол. на исп. | | Примечание |
|---|---|---|---|---|---|---|---|---|
| | | | | Детали | | | | |
| | | | | Стержни по ГОСТ 5781-82* | | | | |
| Б4 | | 1* | 3.503.1—75 .6 511 | ⌀ 10 А-III | ℓ=8950 | 3 | 3 | 5,51 кг |
| Б4 | | 2 | 512 | ⌀ 8 А I | ℓ=8950 | 3 | 4 | 3,54 кг |
| Б4 | | 3 | 513 | | ℓ= 958 | 47 | | 0,38 кг |
| Б4 | | 4 | 514 | ⌀ 6 А-I | ℓ= 120 | 9 | 9 | 0,03 кг |
| Б4 | | 5 | 515 | ⌀ 8 А I | ℓ= 1050 | | 47 | 0,41 кг |
| | | | | | Марка | КП7-00 | КП7-02 | |

1. Поз.4 установить через 1м.
2. *см. таблицу 3.503.1-75.6 000 ТО
3. Каркас КП7-01 изготовить из арматурной стали 25Г2С по исполнению 01 и 35ГС по исполнению 02.

| Обозначение | Марка | Масса, кг |
|---|---|---|
| 3.503.1— 75 .6 510-00 | КП7-00 | 45,3 |
| 3.503.1— 75 .6 510-01 | КП7-01 | 45,3 (50,2) |
| 3.503.1— 75 .6 510-02 | КП7-02 | 50,2 |

| | | | |
|---|---|---|---|
| Нач.отд. | Федоров | | 19.06.87 |
| Гл.констр. | Лаптев | | 07.02.87 |
| ГИП | Щербенков | | 21.02.87 |
| Рук.гр. | Нахманович | | 21.02.87 |
| Инж. | Павлова | | 10.02.87 |
| Н.контр. | Ткаченко | | 10.02.87 |

3.503.1—75.6 510

Каркас пространственный КП7-

| Стадия | Масса | Масштаб |
|---|---|---|
| Р | см. табл. | 1:10 |
| Лист | Листов 1 | |

Белгипродор

Инв.N подл. | Подпись и дата | Взам.инв.N

копировал

формат А3

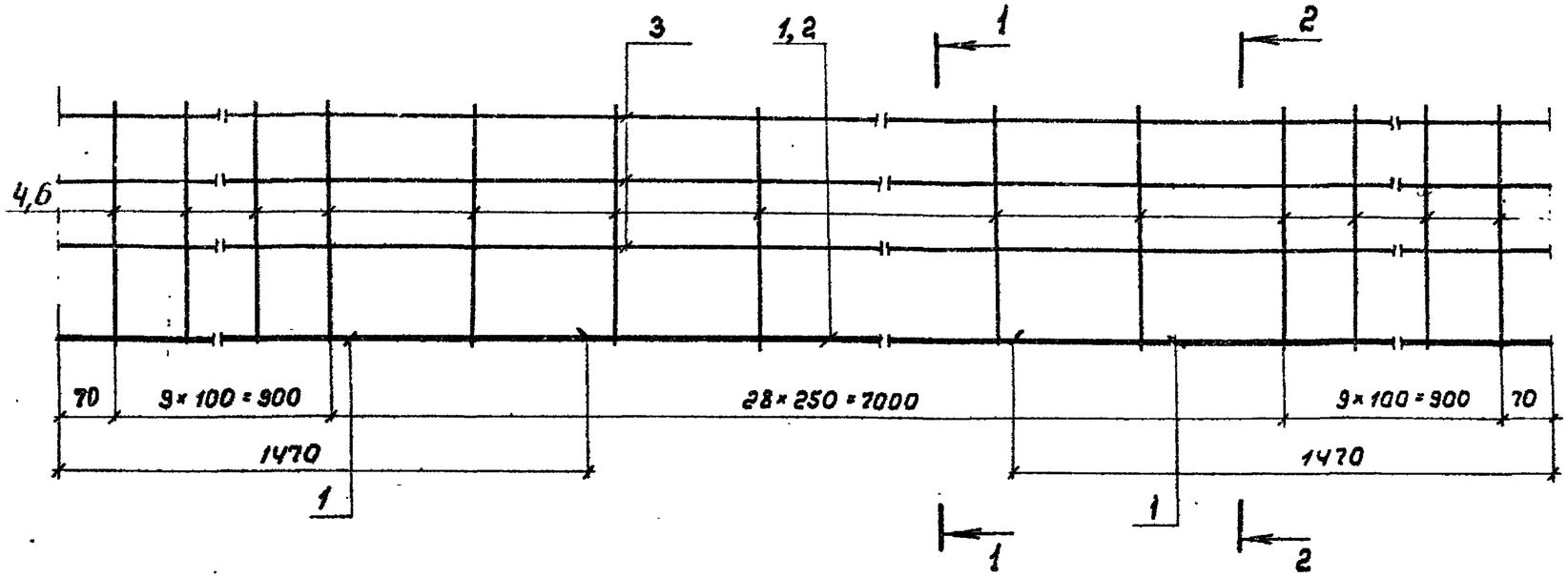


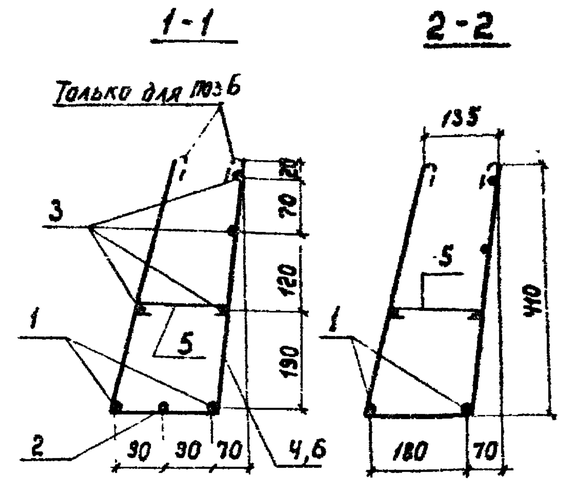


## Ведомость деталей

| Поз. | Эскиз |
|---|---|
| 4,6 | 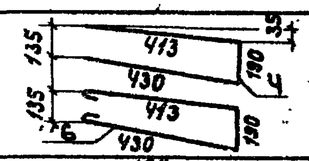 |
| 5 | 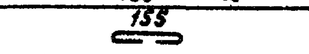 |



1. Поз. 5 установить через 1м.
2. * см. таблицу 3.503.1-75.6 000 ТО.
3. Каркас КП8-01 изготовить из арматурной стали 25Г2С по исполнению 00 или 35ГС по исполнению 02.

| Формат | Зона | Поз. | Обозначение | Наименование | | Кол. на исп. 00 | Кол. на исп. 02 | Примечание |
|---|---|---|---|---|---|---|---|---|
| | | | | **Детали** | | | | |
| | | | | Стержни по ГОСТ 5781-82* | | | | |
| Б4 | | 1* | 3.503.1-75.6 611 | ⌀10 А-III | ℓ=8940 | 2 | 2 | 5,51 кг |
| Б4 | | 2* | 612 | ⌀10 А-III | ℓ=6000 | 1 | 1 | 3,7 кг |
| Б4 | | 3 | 613 | ⌀8 А-I | ℓ=8940 | 4 | 4 | 3,53 кг |
| Б4 | | 4 | 614 | | ℓ=1033 | 47 | | 0,41 кг |
| Б4 | | 5 | 613 | ⌀6 А-I | ℓ=230 | 9 | 9 | 0,05 кг |
| Б4 | | 6 | 616 | ⌀8 А-I | ℓ=1133 | | 47 | 0,45 кг |
| | | | | | Марка | КП8-00 | КП8-02 | |

| Обозначение | Марка | Масса, кг |
|---|---|---|
| 3.503.1-75.6 610 -00 | КП8-00 | 48,6 |
| 3.503.1-75.6 610 -01 | КП8-01 | 48,6(50,4) |
| 3.503.1-75.6 610 -02 | КП8-02 | 50,4 |

| | | | |
|---|---|---|---|
| Нач.отд. | Федоров | | 02.02.87 |
| Гл.конст. | Лаптев | | 12.06.87 |
| ГИП | Щербенков | | 10.06.87 |
| Рук.гр. | Нахманович | | 26.02.87 |
| Инж. | Павлова | | 26.02.87 |
| Н.контр. | Ткаченко | | 10.06.87 |

3.503.1-75.6 610

Каркас пространственный КП8

| Стадия | Масса | Масштаб |
|---|---|---|
| Р | см. табл. | 1:10 |
| Лист | Листов 1 | |

Белгипродор

Копировала ВАЖ.

Формат А3

Взам. инв. N | Подпись и дата | Инв. N подл.

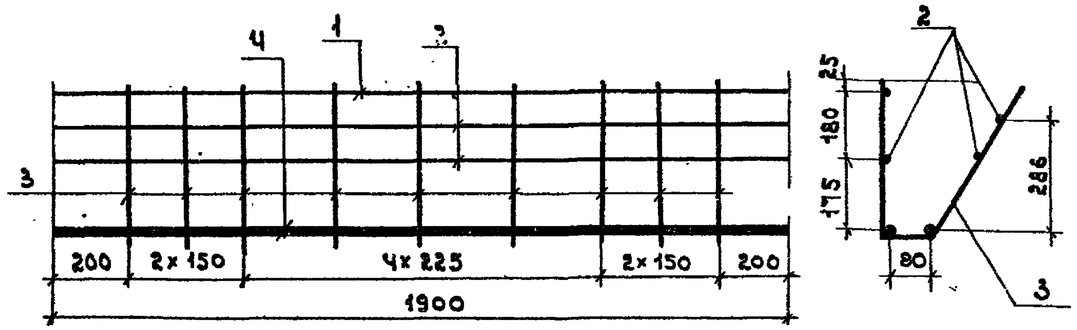


Поз. 3

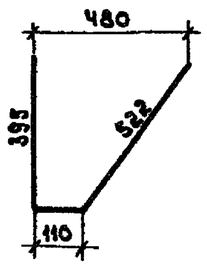


| Формат | Зона | Поз. | Обозначение | Наименование | Кол. | Примечание |
|---|---|---|---|---|---|---|
| | | | | Детали | | |
| | | | | Стержни по ГОСТ 5781-82* | | |
| Б4 | | 1 | 3.503.1-75.6 621 | ⌀10 А-III ℓ=1900 | 1 | 1.17 кг |
| Б4 | | 2 | 622 | ⌀8 А-I ℓ=1900 | 3 | 0.75 кг |
| Б4 | | 3 | 623 | ⌀8 А-III ℓ=1027 | 9 | 0.41 кг |
| Б4 | | 4 | 624 | ⌀20 А-III ℓ=1900 | 2 | 4.69 кг |

| | | | |
|---|---|---|---|
| Нач.отд. | Федоров | | 07.06.87 |
| Гл.конст. | Лаптев | | 12.06.87 |
| ГИП | Щербенков | | 04.06.87 |
| Рук.гр. | Нахманович | | 25.02.87 |
| Инж. | Павлова | | 06.02.87 |
| Н.контр. | Ткаченко | | 10.06.87 |

3.503-75.6 620

Каркас пространственный КП 10

| стадия | масса | масштаб |
|---|---|---|
| Р | 16,5 | 1:15 |
| лист | листов 1 | |

Белгипродор

Инв.№ подл. | Подпись и дата | Взам.инв.№

копировал СЕ формат А4

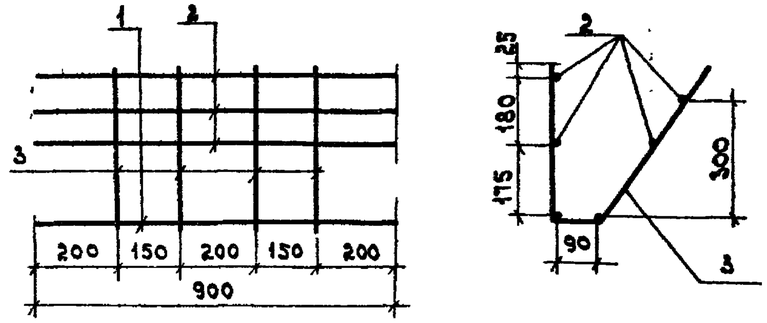


Поз. 3

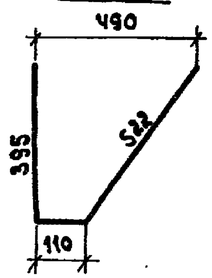


| Формат | Зона | Поз. | Обозначение | Наименование | Кол. | Примечание |
|---|---|---|---|---|---|---|
| | | | | Детали | | |
| | | | | Стержни по ГОСТ 5781-82* | | |
| | | 1 | 3.503.1-75.6 521 | ⌀8 А-III ℓ=900 | 2 | 0.36 кг |
| | | 2 | 522 | ⌀8 А-I ℓ=900 | 4 | 0.36 кг |
| | | 3 | 523 | ⌀8 А-III ℓ=1027 | 4 | 0.41 кг |

| | | | |
|---|---|---|---|
| Нач.отд. | Федоров | | 07.06.87 |
| Гл.конст. | Лаптев | | 12.06.87 |
| ГИП | Щербенков | | 04.06.87 |
| Рук.гр. | Нахманович | | 25.02.87 |
| Инж. | Павлова | | 09.02.87 |
| Н.контр. | Ткаченко | | 10.06.87 |

3.503 75.6 520

Каркас пространственный КП 9

| стадия | масса | масштаб |
|---|---|---|
| Р | 3,8 | 1:15 |
| лист | листов 1 | |

Белгипродор

Инв.№ подл. | Подпись и дата | Взам.инв.№

копировал СЕ формат А4

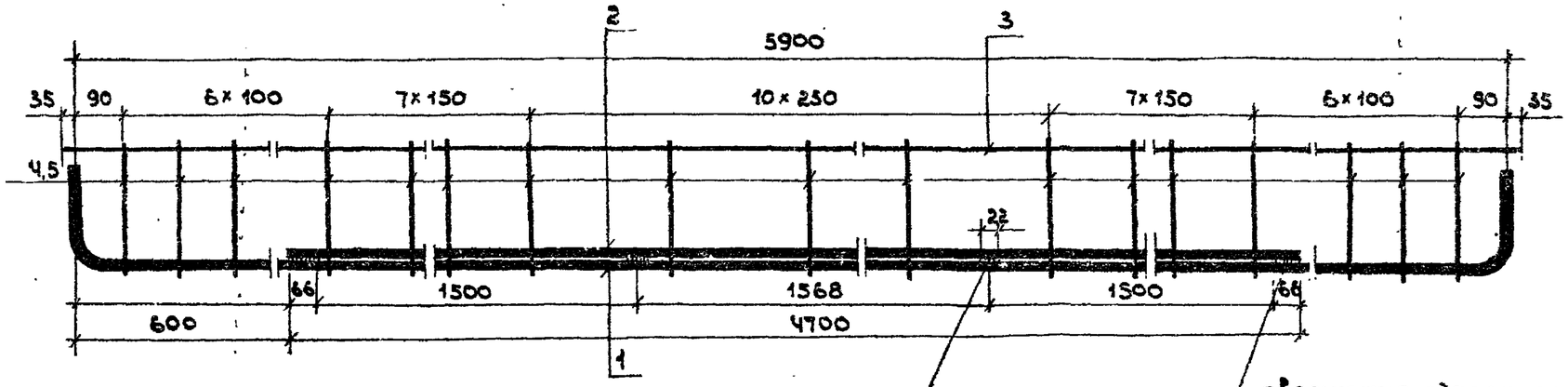


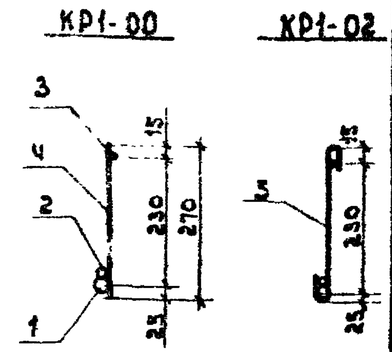


связующие односторонние швы h=4
шаг 1000 (только для КР1-00)

Поз.1

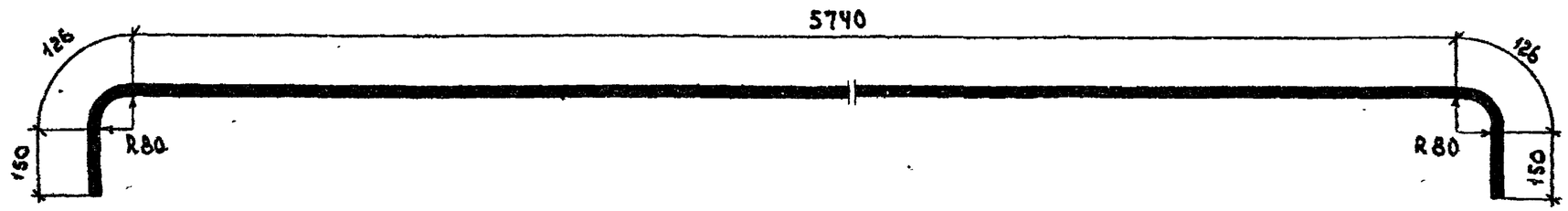


| Формат | Зона | Поз. | Обозначение | Наименование | | Кол. 00 | Кол. 02 | Примечание |
|---|---|---|---|---|---|---|---|---|
| | | | | Детали | | | | |
| | | | | Стержни по ГОСТ 5781-82* | | | | |
| Б4 | | 1* | 3.503.1-75 .6 121 | ⌀ 22 А-III | ℓ=6292 | 1 | 1 | 18,74 кг |
| Б4 | | 2* | 122 | ⌀ 20 А-III | ℓ=4700 | 1 | 1 | 11,61 кг |
| Б4 | | 3 | 123 | ⌀ 8 А-I | ℓ=5950 | 1 | 1 | 2,35 кг |
| Б4 | | 4 | 124 | ⌀ 8 А-I | ℓ=270 | 37 | | 0,11 кг |
| Б4 | | 5 | 125 | | ℓ=370 | | 37 | 0.146 кг |
| | | | | | Марка | КР-1-00 | КР-1-02 | |

1.* см. таблицу 3.503.1-75 .6 000 ТО.
2. Каркас КР1-01 изготовить из арматурной стали 25 Г2С по исполнению 00 или из стали 35 ГС по исполнению 02.

| Обозначение | Марка | Масса кг |
|---|---|---|
| 3.503.1-75 .6 120-00 | КР1-00 | 36,8 |
| 3.503.1-75 .6 120-01 | КР1-01 | 36,8 (38,2) |
| 3.503.1-75 .6 120-02 | КР1-02 | 38,2 |

| | | | |
|---|---|---|---|
| Нач.отд. | Федоров | | 10.06.87 |
| Гл.конст. | Лаптев | | 12.06.87 |
| ГИП | Щербенков | | 10.06.87 |
| Рук.гр. | Захманович | | 27.02.87 |
| Инж. | Божкова | | 24.02.87 |
| Н.контр. | Ткаченко | | 10.08.87 |

3.503.1-75 .6 120

Каркас плоский КР1

| Стадия | Масса | Масштаб |
|---|---|---|
| Р | см. табл. | 1:10 |
| Лист | Листов 1 | |

Белгипродор

Инв.№ подл. | Подпись и дата | Взам.инв.№

копировал

формат А3

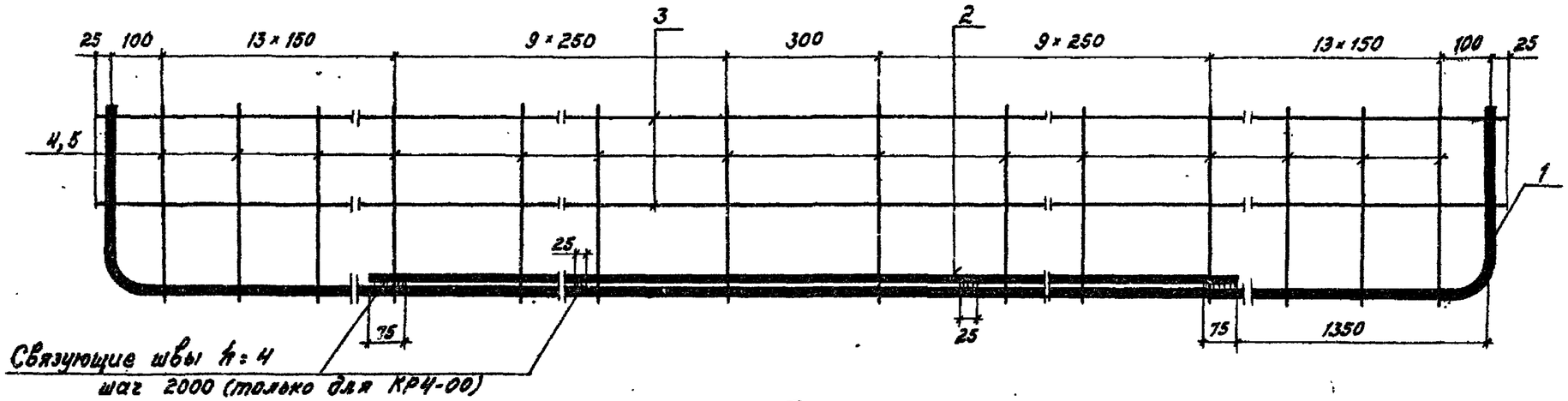


Поз. 1

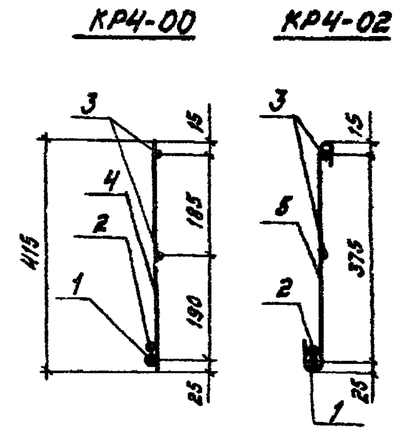


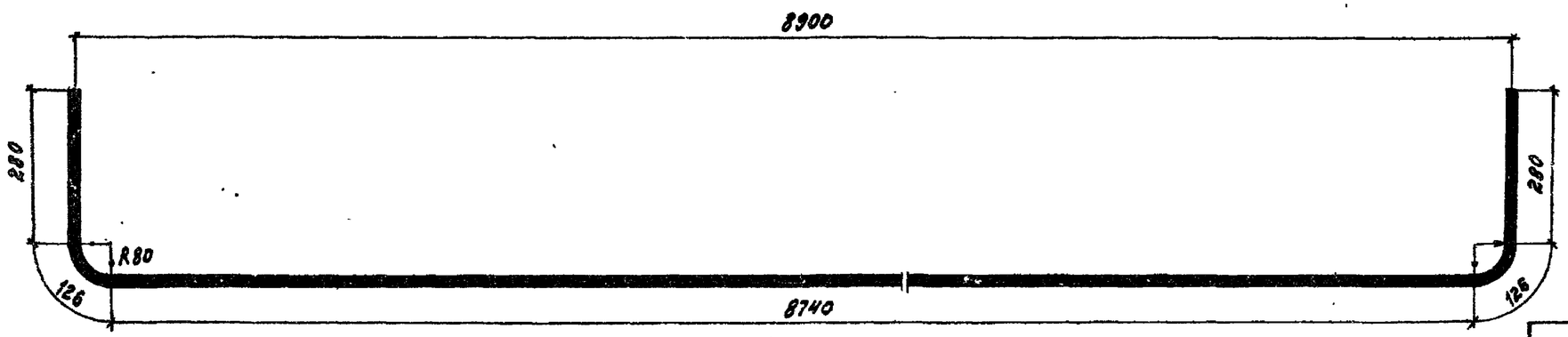


| Обозначение | Марка | Масса, кг |
|---|---|---|
| 3.503.1 – 75.6 320-00 | КР4-00 | 58,2 |
| 3.503.1 – 75.6 320-01 | КР4-01 | 58,2(60) |
| 3.503.1 – 75.6 320-02 | КР4-02 | 60,0 |

| Формат | Зона | Поз. | Обозначение | Наименование | | Кол. на исп. | | Примечание |
|---|---|---|---|---|---|---|---|---|
| | | | | Детали | | | | |
| | | | | Стержни по ГОСТ 5781-82* | | | | |
| Б4 | | 1* | 3.503.1 – 75.6 321 | ⌀ 22 А-III | ℓ = 9552 | 1 | 1 | 28,46 кг |
| Б4 | | 2 | 322 | ⌀ 20 А-III | ℓ = 6200 | 1 | 1 | 15,31 кг |
| Б4 | | 3 | 323 | ⌀ 8 А-I | ℓ = 8950 | 2 | 2 | 3,53 кг |
| Б4 | | 4 | 324 | | ℓ = 415 | 46 | | 0,16 кг |
| Б4 | | 5 | 325 | | ℓ = 515 | | 46 | 0,20 кг |

1.* См. таблицу 3.503.1-75.6 000ТО.
2. Каркас КР7-01 изготовить из арматурной стали 25Г2с по исполнению 00 или 35ГС по исполнению 02.

| Марка | КР4-00 | КР4-02 |
|---|---|---|

| | | | |
|---|---|---|---|
| Нач. отд. | Федоров | | 01.03.87 |
| Гл. констр. | Лаптев | | 12.06.87 |
| ГИП | Щербенков | | 27.02.87 |
| Рук. гр. | Нахманович | | 25.02.87 |
| Инж. | Божкова | | 27.02.87 |
| Н. контр. | Ткаченко | | 10.08.87 |

3.503.1 – 75.6 320

Каркас плоский КР4

| Стадия | Масса | Масштаб |
|---|---|---|
| Р | см. табл. | 1:10 |
| Лист | Листов 1 | |

Белгипродор

Копировал Н. Зибов

Формат А3

Инв. № подл. | Подпись и дата | Взам. инв. №

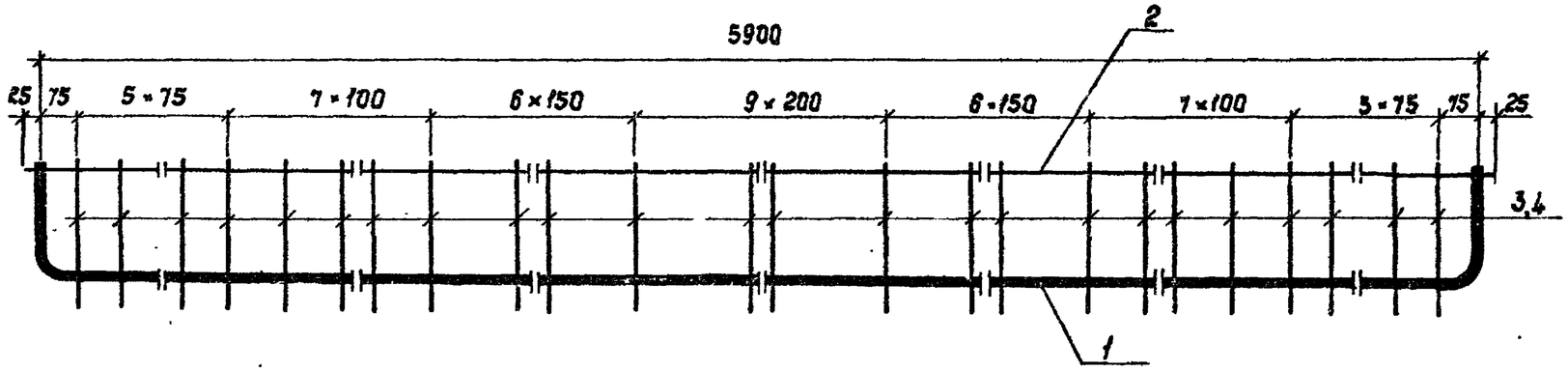


КР7-00

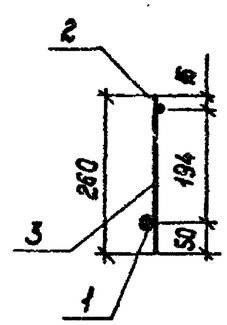


КР7-02

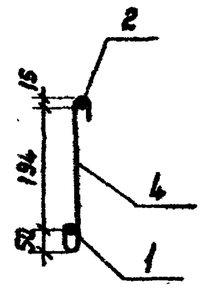


Поз.1

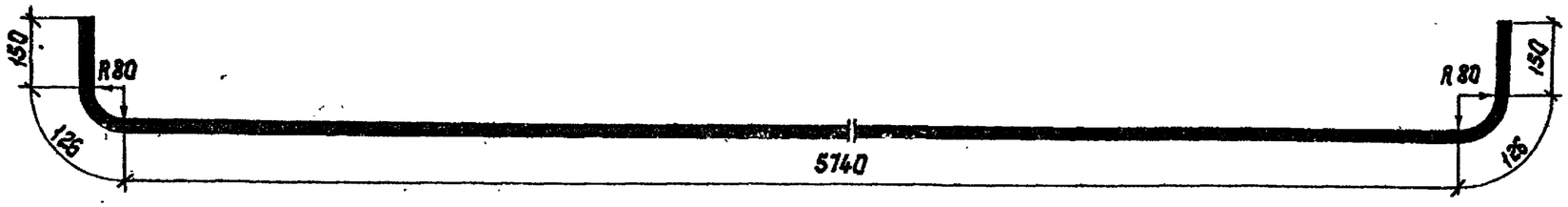


| Обозначение | Марка | Масса, кг |
|---|---|---|
| 3.503.1-75.6 220-00 | КР7-00 | 31,2 |
| -01 | -01 | 31,2(33) |
| -02 | -02 | 33,0 |

| Формат | Зона | Поз. | Обозначение | Наименование | | Кол. 00 | Кол. 02 | Примечание |
|---|---|---|---|---|---|---|---|---|
| | | | | Детали | | | | |
| | | | | Стержни по ГОСТ 5781-82* | | | | |
| Б4 | | 1* | 3.503.1-75.6 221 | Ø 25 А-III | ℓ=6292 | 1 | 1 | 24,22 кг |
| Б4 | | 2 | 222 | Ø 8 А-I | ℓ=5950 | 1 | 1 | 2,35 кг |
| Б4 | | 3 | 223 | | ℓ=260 | 46 | | 0,10 кг |
| Б4 | | 4 | 224 | | ℓ=360 | | 46 | 0,14 кг |
| | | | | | Марка | КР7-00 | КР7-02 | |

1.* См. таблицу 3.503.1-75.6 000 ТО
2. Каркас КР7-01 изготовить из арматурной стали 25Г2С по исполнению 00 или 35ГС по исполнению 02.

| | | | |
|---|---|---|---|
| Нач.отд. | Федоров | | 07.03.87 |
| Гл.констр. | Лаптев | | 12.06.87 |
| ГИП | Щербенков | | 10.06.87 |
| Рук.гр. | Нахманович | | 17.01.87 |
| Инж. | Божкова | | 17.01.87 |
| Н.контр. | Ткаченко | | 10.08.87 |

3.503.1-75.6 220

Каркас плоский КР7

| Стадия | Масса | Масштаб |
|---|---|---|
| Р | см. табл. | 1:10 |
| Лист | Листов 1 | |

Белгипродор

Копировал Нахимович

Формат А3

Инв.№ подл. | Подпись и дата | Взам.инв.№

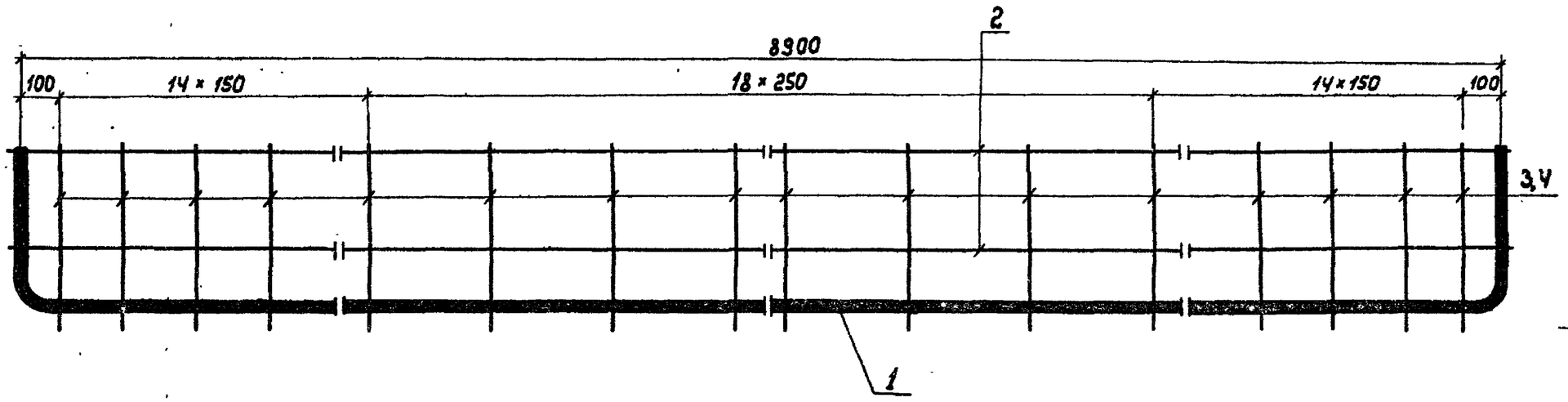


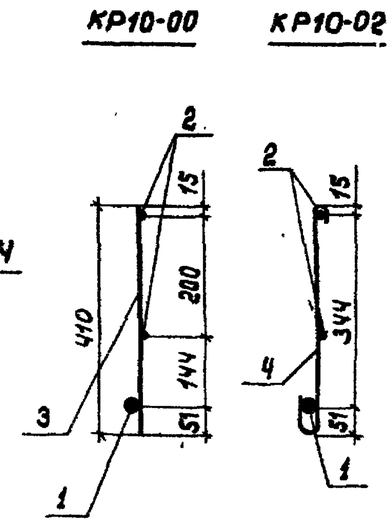


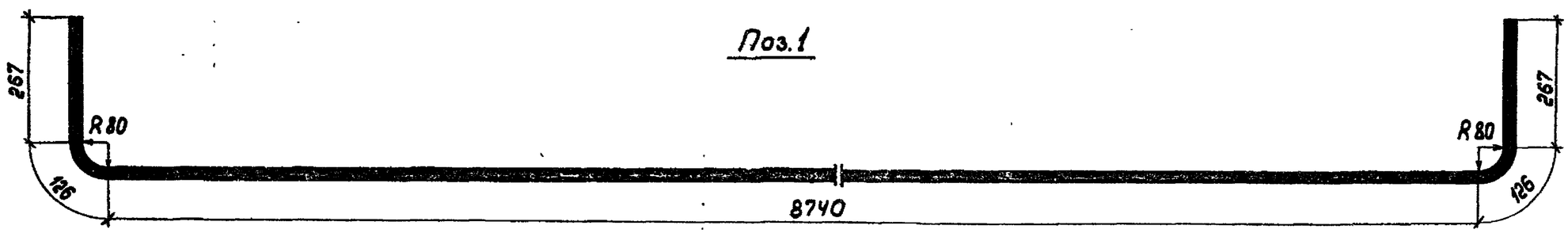


| Обозначение | Марка | Масса кг |
|---|---|---|
| 3.503.1- 75.6 420-00 | КР10-00 | 51,3 |
| 3.503.1- 75.6 420-01 | КР10-01 | 51,3 (53,2) |
| 3.503.1- 75.6 420-02 | КР10-02 | 53,2 |

| Формат | Зона | Поз. | Обозначение | Наименование | | Кол. на сп. 00 | Кол. на сп. 02 | Примечание |
|---|---|---|---|---|---|---|---|---|
| | | | | Детали | | | | |
| | | | | Стержни по ГОСТ 5781-82* | | | | |
| БЧ | | 1 | 3.503.1- 75.6 421 | 25 А-III | ℓ= 9526 | 1 | 1 | 36,68 кг |
| БЧ | | 2 | 422 | 8 А-I | ℓ= 8950 | 2 | 2 | 3,54 кг |
| БЧ | | 3 | 423 | | ℓ= 410 | 47 | | 0,16 кг |
| БЧ | | 4 | 424 | | ℓ= 510 | | 47 | 0,20 кг |

1* см. таблицу 3.503.1- 75.6 000 ТО

2 Каркас КР 10-01 изготовить из арматурной стали 25Г2С по исполнению 00 или 35ГС по исполнению 02.

| Марка | КР10-00 | КР10-02 |
|---|---|---|

| | | | |
|---|---|---|---|
| Нач. отд. | Федоров | | 02.06.87 |
| Гл. констр. | Лаптев | | 02.06.87 |
| ГИП | Щербенков | | 03.03.87 |
| Рук. гр. | Нахманович | | 03.03.87 |
| Инж. | Божкова | | 10.02.87 |
| Н. контр. | Ткаченко | | 10.03.87 |

3.503.1 – 75.6 420

Каркас плоский КР 10

| Стадия | Масса | Масштаб |
|---|---|---|
| Р | см. табл. | 1:10 |
| Лист | Листов 1 | |

Белгипродор

Взам. инв. № | Подпись и дата | Инв. № подл.

Копировала

Формат А3

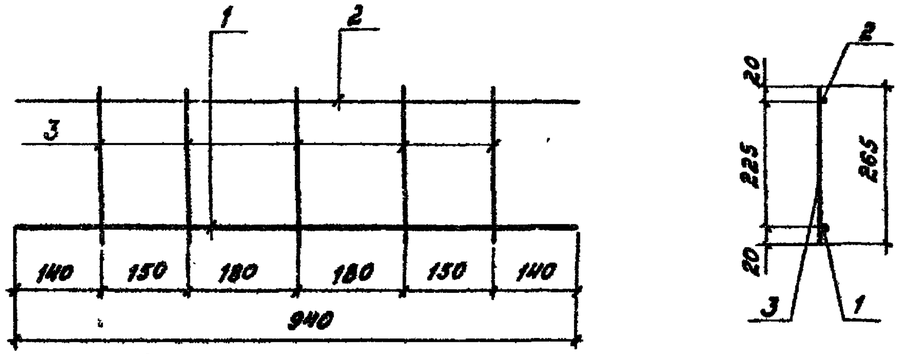


| Формат | Зона | Поз. | Обозначение | Наименование | Кол. | Примечание |
|---|---|---|---|---|---|---|
| | | | | Детали | | |
| | | | | Стержни по ГОСТ 5781-82* | | |
| Б4 | | 1 | 3.503 - 75.6 131 | ф 10 А-III ℓ = 940 | 1 | 0,58 кг |
| Б4 | | 2 | 132 | ф 8 А-I ℓ = 940 | 1 | 0,37 кг |
| Б4 | | 3 | 133 | ℓ = 265 | 5 | 0,1 кг |

| | | | |
|---|---|---|---|
| Нач.отд. | Федоров | | 04.02.87 |
| Гл.констр. | Лаптев | | 12.06.87 |
| ГИП | Щербенков | | 27.02.87 |
| Рук.гр. | Нахманович | | 27.02.87 |
| Инж. | Божкова | | 19.01.87 |
| Н.контр. | Ткаченко | | 10.03.87 |

3.503.1 - 75.6 130

Каркас плоский КР2

| Стадия | Масса | Масштаб |
|---|---|---|
| Р | 1,45 | 1:10 |
| Лист | Листов 1 | |

Белгипродор

Инв. № подл. | Подпись и дата | Взам. инв. №

Копировал Формат А4

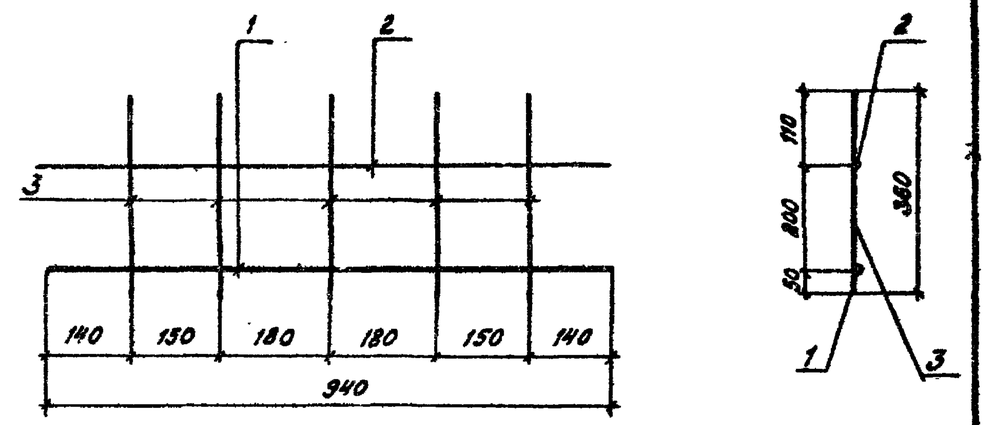


| Формат | Зона | Поз. | Обозначение | Наименование | Кол. | Примечание |
|---|---|---|---|---|---|---|
| | | | | Детали | | |
| | | | | Стержни по ГОСТ 5781-82* | | |
| Б4 | | 1 | 3.503 - 75.6 141 | ф 10 А-III ℓ = 940 | 1 | 0,58 кг |
| Б4 | | 2 | 142 | ф 8 А-I ℓ = 940 | 1 | 0,37 кг |
| Б4 | | 3 | 143 | ф 8 А-III ℓ = 360 | 5 | 0,14 кг |

| | | | |
|---|---|---|---|
| Нач.отд. | Федоров | | 04.02.87 |
| Гл.констр. | Лаптев | | 12.06.87 |
| ГИП | Щербенков | | 27.02.87 |
| Рук.гр. | Нахманович | | 27.02.87 |
| Инж. | Божкова | | 19.01.87 |
| Н.контр. | Ткаченко | | 10.03.87 |

3.503.1 - 75.6 140

Каркас плоский КР3

| Стадия | Масса | Масштаб |
|---|---|---|
| Р | 1,65 кг | 1:10 |
| Лист | Листов 1 | |

Белгипродор

Инв. № подл. | Подпись и дата | Взам. инв. №

Копировал Формат А4

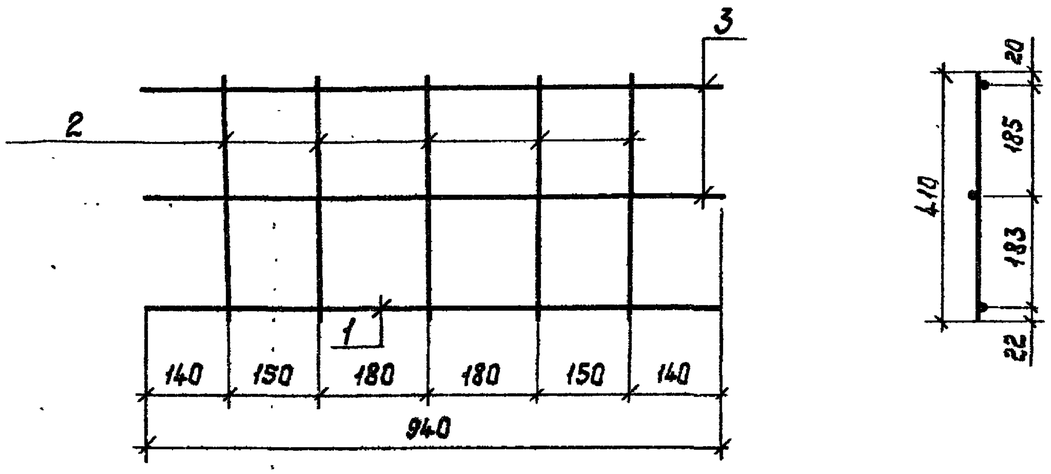


| Формат | Зона | Поз. | Обозначение | Наименование | Кол. | Примечание |
|---|---|---|---|---|---|---|
| | | | | Детали | | |
| | | | | Стержни по ГОСТ 5781-82* | | |
| | | 1 | 3.503.1-75.6 331 | ⌀8А-III ℓ=940 | 1 | 0,37 кг |
| | | 2 | 332 | ⌀8А-I ℓ=410 | 5 | 0,16 кг |
| | | 3 | 333 | ⌀8А-I ℓ=940 | 2 | 0,37 кг |

| | | | | | | |
|---|---|---|---|---|---|---|
| Нач.отд. | Федоров | | 04.02.87 | 3.503.1-75.6 330 | | |
| Гл.констр. | Лаптев | | 12.02.87 | | | |
| ГИП | Щербенков | | 25.02.87 | | | |
| Рук.гр. | Нахманович | | 24.02.87 | Каркас плоский КР5 | Стадия | Масса | Масштаб |
| Инж. | Божкова | | 22.02.87 | | Р | 1,91 | 1:10 |
| | | | | | Лист | Листов 1 |
| Н.контр. | Ткаченко | | 10.03.87 | | Белгипродор | |

Взам.инв.№ | Подпись и дата | Инв.№ подл.

Копировал Нахимович Формат А4

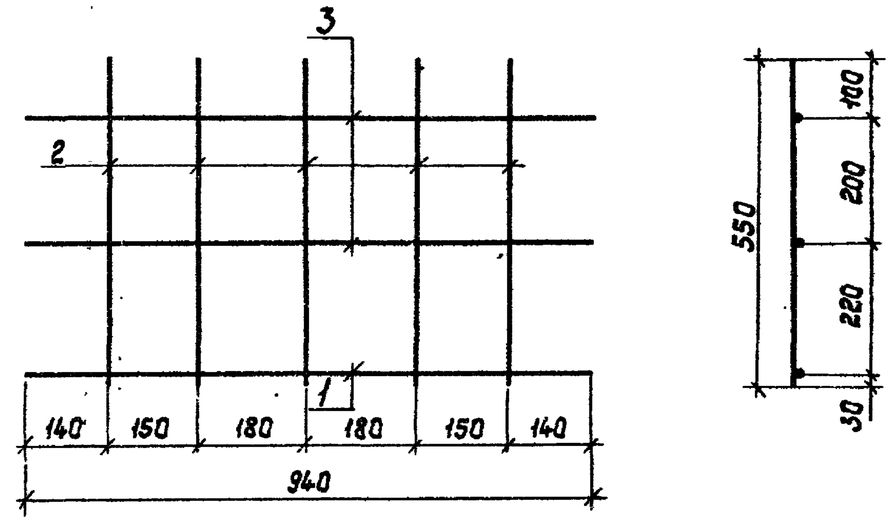


| Формат | Зона | Поз. | Обозначение | Наименование | Кол. | Примечание |
|---|---|---|---|---|---|---|
| | | | | Детали | | |
| | | | | Стержни по ГОСТ 5781-82* | | |
| | | 1 | 3.503.1-75.6 341 | ⌀8А-III ℓ=940 | 1 | 0,37 кг |
| | | 2 | 342 | ⌀8А-III ℓ=550 | 5 | 0,22 кг |
| | | 3 | 343 | ⌀8А-I ℓ=940 | 2 | 0,37 кг |

| | | | | | | |
|---|---|---|---|---|---|---|
| Нач.отд. | Федоров | | 04.02.87 | 3.503.1-75.6 340 | | |
| Гл.констр. | Лаптев | | 12.02.87 | | | |
| ГИП | Щербенков | | 25.02.87 | | | |
| Рук.гр. | Нахманович | | 24.02.87 | Каркас плоский КР6 | Стадия | Масса | Масштаб |
| Инж. | Божкова | | 22.02.87 | | Р | 2,21 | 1:10 |
| | | | | | Лист | Листов 1 |
| Н.контр. | Ткаченко | | 10.03.87 | | Белгипродор | |

Взам.инв.№ | Подпись и дата | Инв.№ подл.

Копировал Нахимович Формат А4

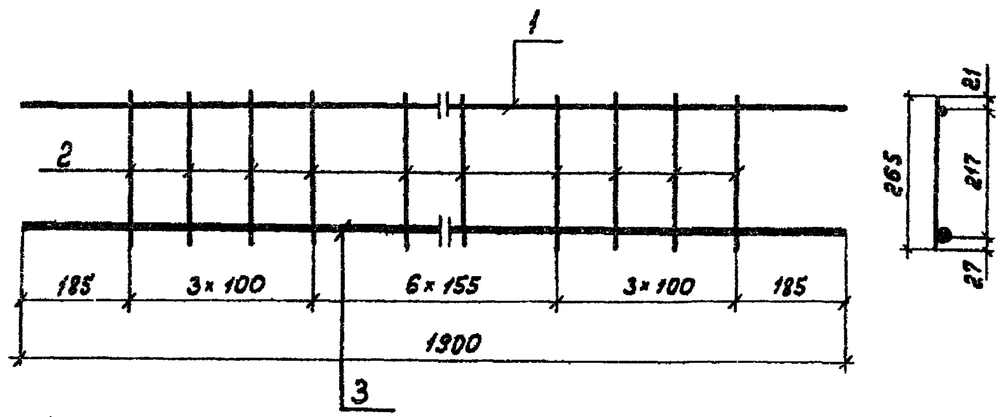


| Формат | Зона | Поз. | Обозначение | Наименование | Кол. | Примечание |
|---|---|---|---|---|---|---|
| | | | | Детали | | |
| | | | | Стержни по ГОСТ 5781-82* | | |
| | | 1 | 3.503.1-75.6 231 | Ф10 А-III ℓ=1900 | 1 | 1,18 кг |
| | | 2 | 232 | Ф8 А-I ℓ=265 | 13 | 0,1 кг |
| | | 3 | 233 | Ф22 А-III ℓ=1900 | 1 | 5,66 кг |

Взам. инв. №

Подпись и дата

Инв. № подл.

| | | | |
|---|---|---|---|
| Нач. отд. | Федоров | | 07.08.87 |
| Гл. конст. | Лаптев | | 12.06.87 |
| ГИП | Щербенков | | 10.06.87 |
| Рук. гр. | Нахманович | | 11.01.87 |
| Инж. | Божкова | | 8.01.87 |
| Н. контр. | Ткаченко | | 10.06.87 |

3.503.1-75.6 230

Каркас плоский КР8

| Стадия | Масса | Масштаб |
|---|---|---|
| Р | 8.14 | 1:10 |
| Лист | Листов 1 | |

Белгипродор

Копировала [illegible] формат А4

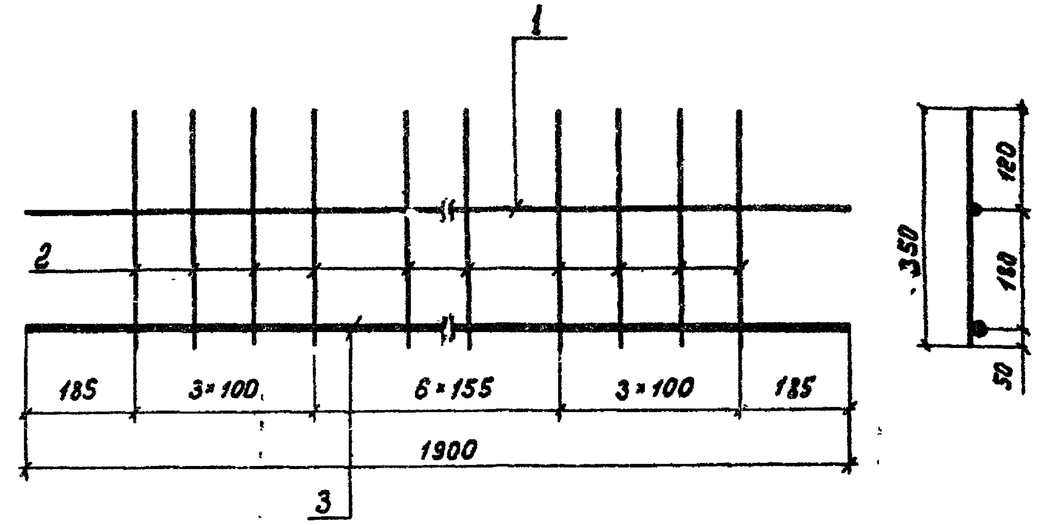


| Формат | Зона | Поз. | Обозначение | Наименование | Кол. | Примечание |
|---|---|---|---|---|---|---|
| | | | | Детали | | |
| | | | | Стержни по ГОСТ 5781-82* | | |
| | | 1 | 3.503.1-75.6 241 | Ф8 А-I ℓ=1900 | 1 | 0,75 кг |
| | | 2 | 242 | Ф8 А-III ℓ=850 | 13 | 0,14 кг |
| | | 3 | 243 | Ф22 А-III ℓ=1900 | 1 | 5,66 кг |

Взам. инв. №

Подпись и дата

Инв. № подл.

| | | | |
|---|---|---|---|
| Нач. отд. | Федоров | | 07.08.87 |
| Гл. конст. | Лаптев | | 12.06.87 |
| ГИП | Щербенков | | 10.06.87 |
| Рук. гр. | Нахманович | | 11.01.87 |
| Инж. | Божкова | | 8.01.87 |
| Н. контр. | Ткаченко | | 10.06.87 |

3.503.1-75.6 240

Каркас плоский КР9

| Стадия | Масса | Масштаб |
|---|---|---|
| Р | 8.23 | 1:10 |
| Лист | Листов 1 | |

Белгипродор

Копировала [illegible] формат А4

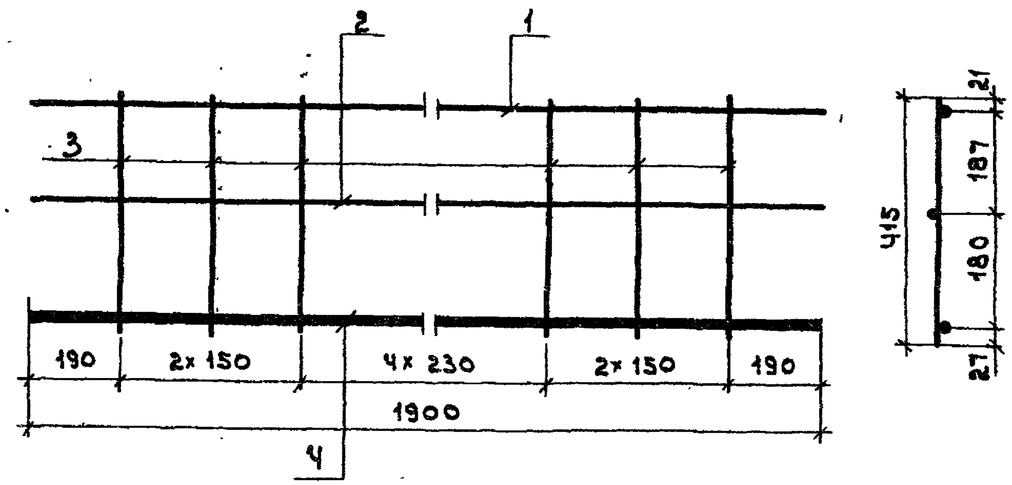


| Формат | Зона | Поз. | Обозначение | Наименование | Кол. | Примечание |
|---|---|---|---|---|---|---|
| | | | | Детали | | |
| | | | | Стержни по ГОСТ 5781-82* | | |
| Б4 | | 1 | 3.503.1-75.6 431 | ⌀10 А-III ℓ=1900 | 1 | 1,17 кг |
| Б4 | | 2 | 432 | ⌀8 А-I ℓ=1900 | 1 | 0,75 кг |
| Б4 | | 3 | 433 | ⌀8 А-I ℓ=415 | 9 | 0,16 кг |
| Б4 | | 4 | 434 | ⌀20 А-III ℓ=1900 | 1 | 4,69 кг |

| | | | |
|---|---|---|---|
| Нач.отд. | Федоров | | 02.06.87 |
| Гл.конст. | Лаптев | | 02.06.87 |
| ГИП | Щербенков | | 10.06.87 |
| Рук.гр. | Нахманович | | 12.01.87 |
| Инж. | Божкова | | 12.01.87 |
| Н.контр. | Ткаченко | | 10.08.87 |

3.503.1-75.6 430

Каркас плоский КР11

| Стадия | Масса | Масштаб |
|---|---|---|
| Р | 8,1 | 1:10 |
| Лист | Листов 1 | |

Белгипродор

Инв. № подл. | Подпись и дата | Взам. инв. №

Копировал | Формат А4

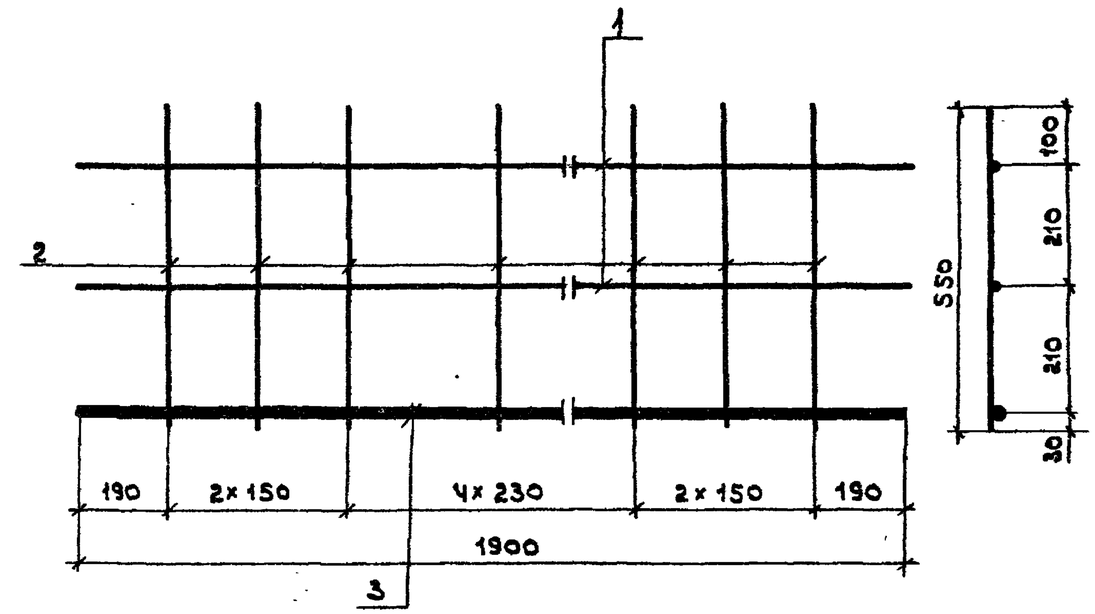


| Формат | Зона | Поз. | Обозначение | Наименование | Кол. | Примечание |
|---|---|---|---|---|---|---|
| | | | | Детали | | |
| | | | | Стержни по ГОСТ 5781-82* | | |
| Б4 | | 1 | 3.503.1-75.6 441 | ⌀8 А-I ℓ=1900 | 2 | 0,75 кг |
| Б4 | | 2 | 442 | ⌀8 А-III ℓ=550 | 9 | 0,22 кг |
| Б4 | | 3 | 443 | ⌀20 А-III ℓ=1900 | 1 | 4,69 кг |

| | | | |
|---|---|---|---|
| Нач.отд. | Федоров | | 12.06.87 |
| Гл.конст. | Лаптев | | 12.06.87 |
| ГИП | Щербенков | | 10.06.87 |
| Рук.гр. | Нахманович | | 12.02.87 |
| Инж. | Божкова | | 10.01.87 |
| Н.контр. | Ткаченко | | 10.08.87 |

3.503.1-75.6 440

Каркас плоский КР12

| Стадия | Масса | Масштаб |
|---|---|---|
| Р | 8,2 | 1:10 |
| Лист | Листов 1 | |

Белгипродор

Инв. № подл. | Подпись и дата | Взам. инв. №

Копировал | Формат А4

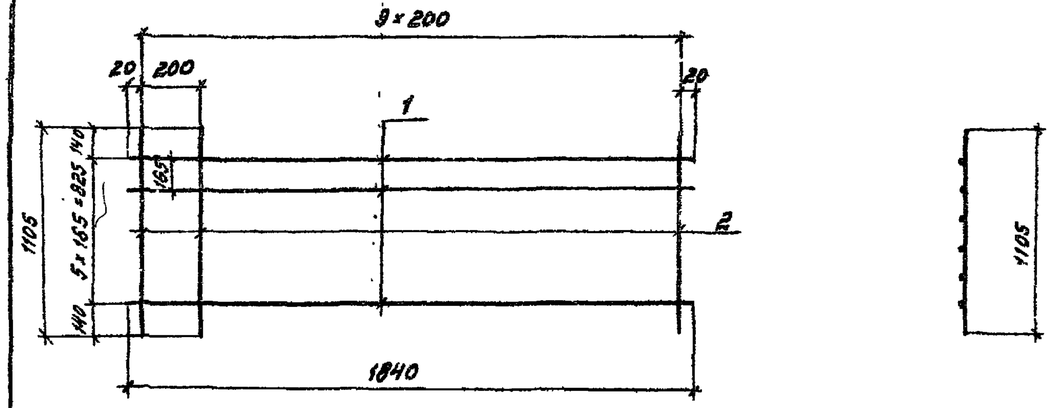


| Формат | Зона | Поз. | Обозначение | Наименование | Кол. | Примечание |
|---|---|---|---|---|---|---|
| | | | | Детали | | |
| | | | | Стержни по ГОСТ 5781-82* | | |
| Б4 | | 1 | 3.503.1-75.6 251 | ⌀ 10 А-III ℓ = 1840 | 6 | 1,14 кг |
| Б4 | | 2 | 252 | ⌀ 10 А-III ℓ = 1105 | 10 | 0,68 кг |

| Обозначение | Марка | Марка стали ар-ры кл. А-III | Примечание |
|---|---|---|---|
| 3.503.1-75.6 250-00 | С1-00 | 25Г2С; 35ГС | сварная |
| -01 | С1-01 | 25Г2С 35ГС | сварная вязаная |
| -02 | С1-02 | 25Г2С | вязаная |

| | | | |
|---|---|---|---|
| Нач.отд. | Федоров | | 01.03.87 |
| Гл.констр. | Лаптев | | 12.06.87 |
| ГИП | Щербенков | | 10.06.87 |
| Рук.гр. | Нахманович | | 25.02.87 |
| Инж. | Павлова | | 11.02.87 |
| Н.контр. | Ткаченко | | 10.03.87 |

3.503.1-75.6 250

Сетка арматурная С1

| Стадия | Масса | Масштаб |
|---|---|---|
| Р | 13,6 | 1:20 |
| Лист | Листов 1 | |

Белгипродор

Инв. № подл. | Подпись и дата | Взам. инв. №

Копировал Ф. Зайцев  Формат А4

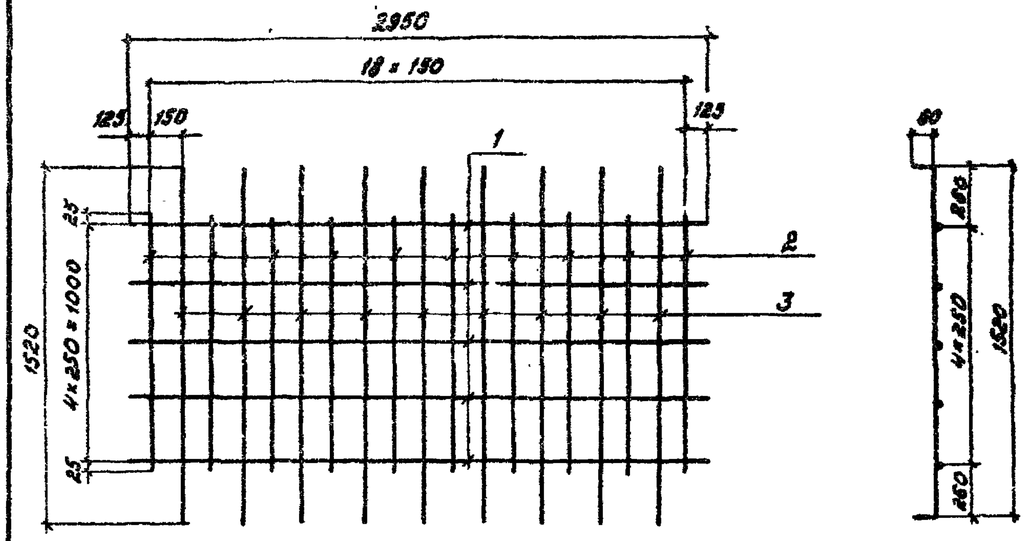


| Формат | Зона | Поз. | Обозначение | Наименование | Кол. | Примечание |
|---|---|---|---|---|---|---|
| | | | | Детали | | |
| | | | | Стержни по ГОСТ 5781-82* | | |
| Б4 | | 1 | 3.503.1-75.6 271 | ⌀ 8 А-I ℓ = 2950 | 5 | 1,17 кг |
| Б4 | | 2 | 272 | ⌀ 10 А-III ℓ = 1050 | 10 | 0,65 кг |
| Б4 | | 3 | 273 | ⌀ 10 А-III ℓ = 1640 | 9 | 1,02 кг |

| Обозначение | Марка | Марка стали ар-ры кл. А-III | Примечание |
|---|---|---|---|
| 3.503.1-.6 270-00 | С4-00 | 25Г2С, 35ГС | сварная |
| -01 | С4-01 | 25Г2С 35ГС | сварная вязаная |
| -02 | С4-02 | 25Г2С | вязаная |

| | | | |
|---|---|---|---|
| Нач.отд. | Федоров | | 01.03.87 |
| Гл.констр. | Лаптев | | 12.06.87 |
| ГИП | Щербенков | | 10.06.87 |
| Рук.гр. | Нахманович | | 25.02.87 |
| Инж. | Павлова | | 11.02.87 |
| Н.контр. | Ткаченко | | 10.03.87 |

3.503.1-75.6 270

Сетка арматурная С4

| Стадия | Масса | Масштаб |
|---|---|---|
| Р | 21,5 | 1:16 |
| Лист | Листов 1 | |

Белгипродор

Инв. № подл. | Подпись и дата | Взам. инв. №

Копировал Ф. Зайцев  Формат А4

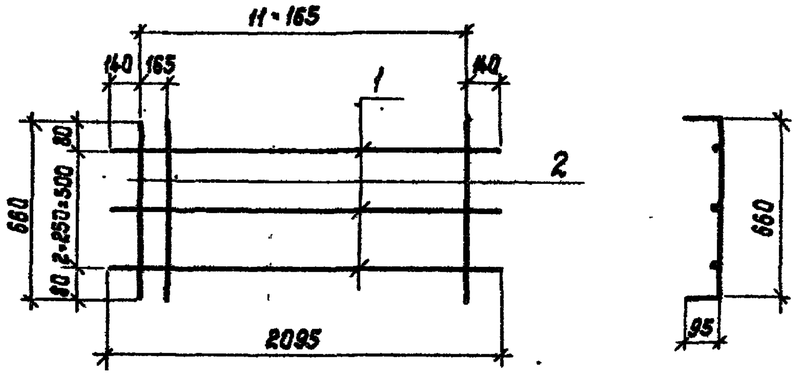


| Формат | Зона | Поз. | Обозначение | Наименование | Кол. | Примечание |
|---|---|---|---|---|---|---|
| | | | | Детали | | |
| | | | | Стержни по ГОСТ 5781-82* | | |
| Б4 | | 1 | 3.503.1-75.6 261 | Ø8А-I ℓ=2095 | 3 | 0,83 кг |
| Б4 | | 2 | 262 | Ø10А-III ℓ=850 | 12 | 0,52 кг |

| Обозначение | Марка | Марка стали ар-ры кл А-III | Примечание |
|---|---|---|---|
| 3.503.1-75.6 260-00 | С2-00 | 25Г2С; 35ГС | сварная |
| -01 | С2-01 | 25Г2С 35ГС | сварная вязаная |
| -02 | С2-02 | 25Г2С | вязаная |

| | | | |
|---|---|---|---|
| Нач.отд. | Федоров | | 07.06.87 |
| Гл.констр. | Лаптев | | 12.06.87 |
| ГИП | Щербенков | | 10.06.87 |
| Рук.гр. | Нахманович | | 25.02.87 |
| Инж. | Павлова | | 12.02.87 |
| Н.контр. | Ткаченко | | 10.06.87 |

3.503.1-75.6 260

Сетка арматурная С2

| Стадия | Масса | Масштаб |
|---|---|---|
| Р | 8,1 | |

Лист | Листов 1

Белгипродор

Взам.инв.№ | Подпись и дата | Инв.№ подл.

Копировал Нахимов | Формат А4

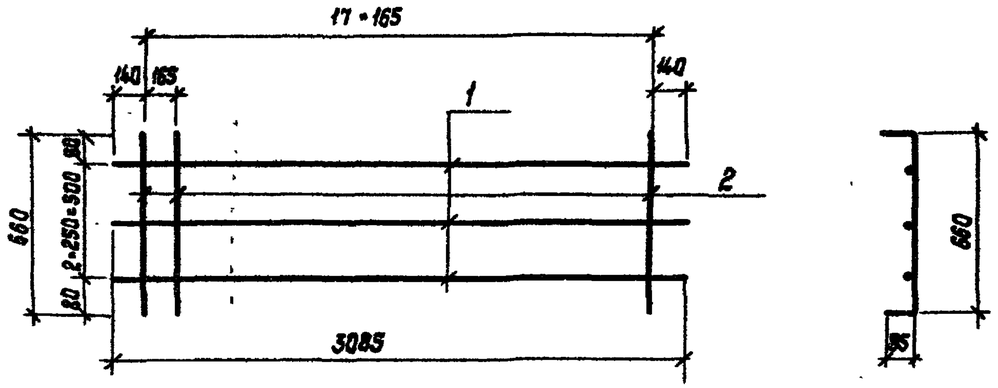


| Формат | Зона | Поз. | Обозначение | Наименование | Кол. | Примечание |
|---|---|---|---|---|---|---|
| | | | | Детали | | |
| | | | | Стержни по ГОСТ 5781-82* | | |
| Б4 | | 1 | 3.503.1-75.6 451 | Ø8А-I ℓ=3085 | 3 | 1,22 кг |
| Б4 | | 2 | 452 | Ø10А-III ℓ=850 | 18 | 0,52 кг |

| Обозначение | Марка | Марка стали ар-ры кл А-III | Примечание |
|---|---|---|---|
| 3.503.1-75.6 450-00 | С3-00 | 25Г2С; 35ГС | сварная |
| -01 | С3-01 | 25Г2С, 35ГС | сварная вязаная |
| -02 | С3-02 | 25Г2С | вязаная |

| | | | |
|---|---|---|---|
| Нач.отд. | Федоров | | 07.06.87 |
| Гл.констр. | Лаптев | | 12.06.87 |
| ГИП | Щербенков | | 10.06.87 |
| Рук.гр. | Нахманович | | 25.02.87 |
| Инж. | Павлова | | 12.02.87 |
| Н.контр. | Ткаченко | | 10.06.87 |

3.503.1-75.6 450

Сетка арматурная С3

| Стадия | Масса | Масштаб |
|---|---|---|
| Р | 13,0 | |

Лист | Листов 1

Белгипродор

Взам.инв.№ | Подпись и дата | Инв.№ подл.

Копировал Налинович | Формат А4

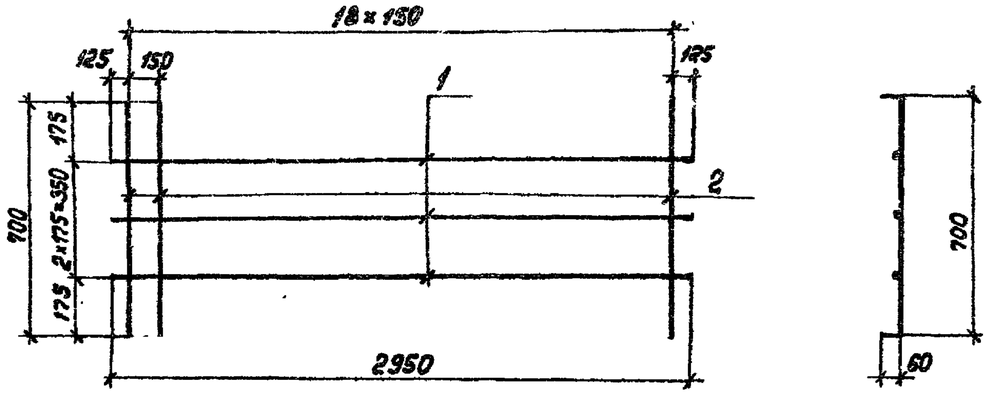


| Формат | Зона | Поз. | Обозначение | Наименование | Кол. | Примечание |
|---|---|---|---|---|---|---|
| | | | | Детали | | |
| | | | | Стержни по ГОСТ 5781-82* | | |
| БЧ | | 1* | 3.503.1-75.6 161 | ⌀ 8 А-I ℓ=2950 | 3 | 1,17 кг |
| БЧ | | 2 | 162 | ⌀ 8 А-III ℓ=820 | 19 | 0,32 кг |

| Обозначение | Марка | Марка стали ар-ры кл А III | Примечание |
|---|---|---|---|
| 3.503.1-75.6 160-00 | С6-00 | 25Г2С, 35ГС | сварная |
| -01 | С6-01 | 25Г2С 35ГС | сварная вязаная |
| -02 | С6-02 | 25Г2С | вязаная |

| | | | |
|---|---|---|---|
| Нач.отд. | Федоров | | 12.06.87 |
| Гл.констр. | Лаптев | | 12.06.87 |
| ГИП | Щербенков | | 10.06.87 |
| Рук.гр. | Нахтанович | | 25.02.87 |
| Инж. | Павлова | | 12.02.87 |
| Н.контр. | Ткаченко | | 10.06.87 |

3.503.1-75.6 160

Сетка арматурная С6

| Стадия | Масса | Масштаб |
|---|---|---|
| Р | 9.6 | 1:25 |
| Лист | Листов 1 | |

Белгипродор

Взам.инв.N | Подпись и дата | Инв.N подл.

Копировала ЕАК

Формат А4

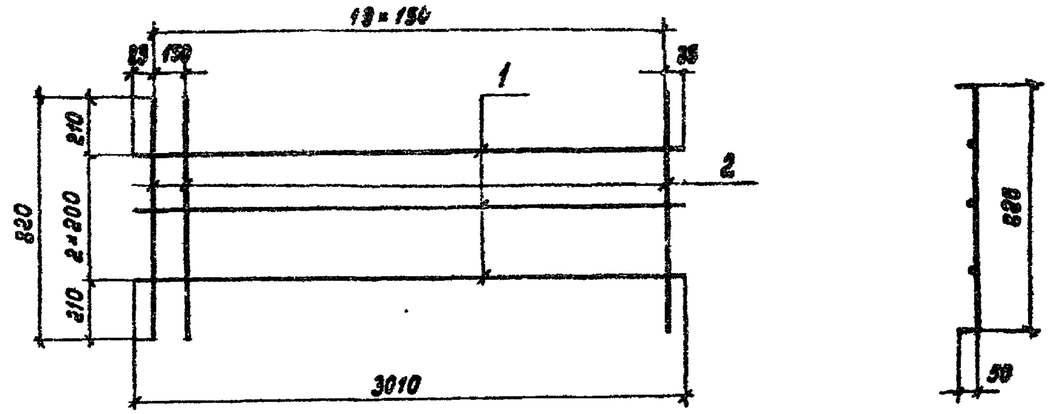


| Формат | Зона | Поз. | Обозначение | Наименование | Кол. | Примечание |
|---|---|---|---|---|---|---|
| | | | | Детали | | |
| | | | | Стержни по ГОСТ 5781-82* | | |
| БЧ | | 1 | 3.503.1-75.6 151 | ⌀ 8 А-I ℓ=3020 | 3 | 1,19 кг |
| БЧ | | 2 | 152 | ⌀ 8 А-I ℓ=920 | 20 | 0,36 кг |

см. табл. 3.503.1-75.6 000 ТО

| | | | |
|---|---|---|---|
| Нач.отд. | Федоров | | 12.06.87 |
| Гл.констр. | Лаптев | | 12.06.87 |
| ГИП | Щербенков | | 10.06.87 |
| Рук.гр. | Нахтанович | | 25.02.87 |
| Инж. | Павлова | | 12.02.87 |
| Н.контр. | Ткаченко | | 10.06.87 |

3.503.1-75.6 150

Сетка арматурная С5

| Стадия | Масса | Масштаб |
|---|---|---|
| Р | 10.8 | 1:25 |
| Лист | Листов 1 | |

Белгипродор

Взам.инв.N | Подпись и дата | Инв.N подл.

Копировала ЕАК

Формат А4

## ПН1

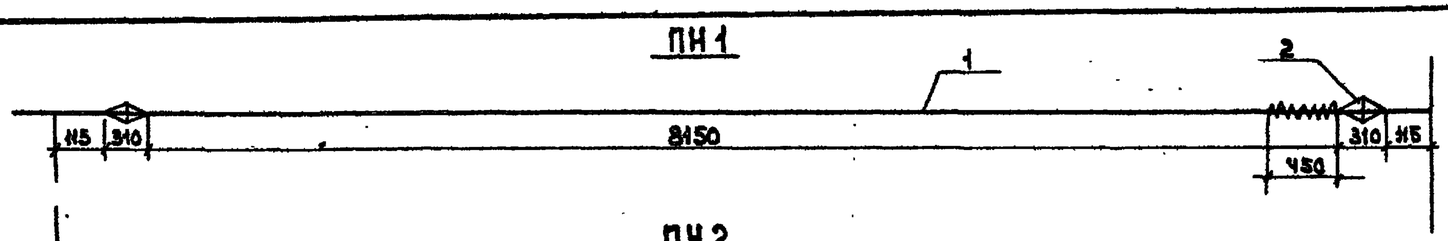


## ПН2

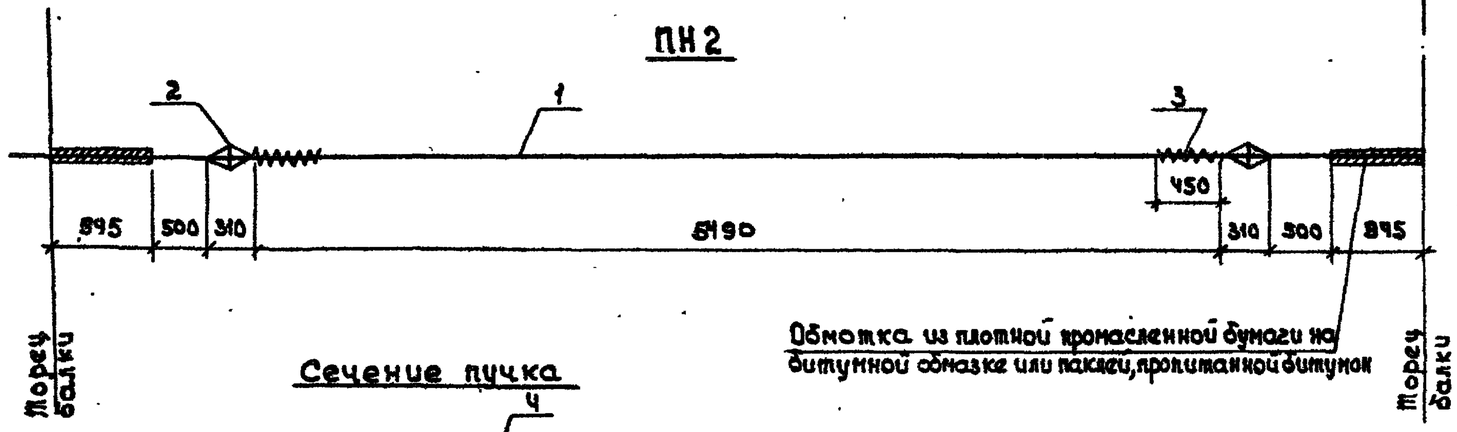


## Сечение пучка

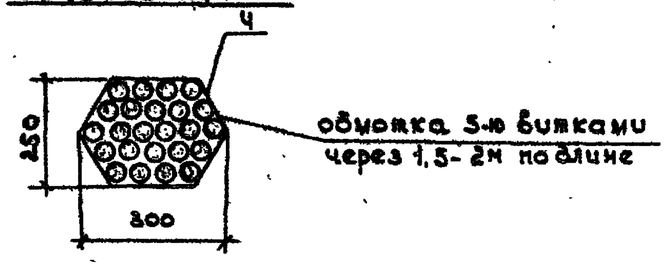


| Обозначение | Наименование | Марка |
|---|---|---|
| 3.503.1-75.6 530-01 | Пучок напрягаемый | ПН1 |
| 3.503.1-75.6 530-02 | Пучок напрягаемый | ПН2 |

## Спираль

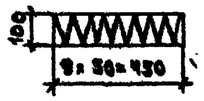


| Формат | Зона | Поз. | Обозначение | Наименование | Кол. | Примечание |
|---|---|---|---|---|---|---|
| | | | | Документация | | |
| | | | ТУ-218 БССР 63-86 | Технические условия | | |
| | | | | Детали | | |
| Б4 | | 1 | 3.503.1-75.6 531 | Высокопрочная проволока | | |
| | | | | Ø 5В-II ГОСТ 7348-81 ℓ=10200 | 24 | 1,57 кг |
| Б4 | | 2 | 3.503-12 вып. 19 | Анкер каркасно-стержневой | 2 | 1,01 кг |
| Б4 | | 3 | 3.503-1-75 6. 532 | Спираль Ø 6 А-I ℓ=3890 | 2 | 0,86 кг |
| Б4 | | 4 | 533 | Вязальная проволока Ø1,5÷2,0мм | | |
| | | | | для обмотки пучков 0,2% | | 0,08 кг |

| | | | |
|---|---|---|---|
| Нач.отд. | Феборов | | 10.06.87 |
| Гл.констр. | Лаптев | | 10.06.87 |
| ГИП | Щербенков | | 07.05.87 |
| Рук. гр. | Нахманович | | 18.02.87 |
| Инж. | Павлова | | 05.02.87 |
| Инж. | Божкова | | 16.02.87 |
| Н.контр. | Ткаченко | | 10.06.87 |

3.503.1-75.6 530.01

Пучок напрягаемый ПН1, ПН2

| Стадия | Масса | Масштаб |
|---|---|---|
| Р | 41,5 | |
| Лист | Листов 1 | |

Белгипродор

Инв.№ подл. | Подпись и дата | Взам. инв.№

копировал

формат А3

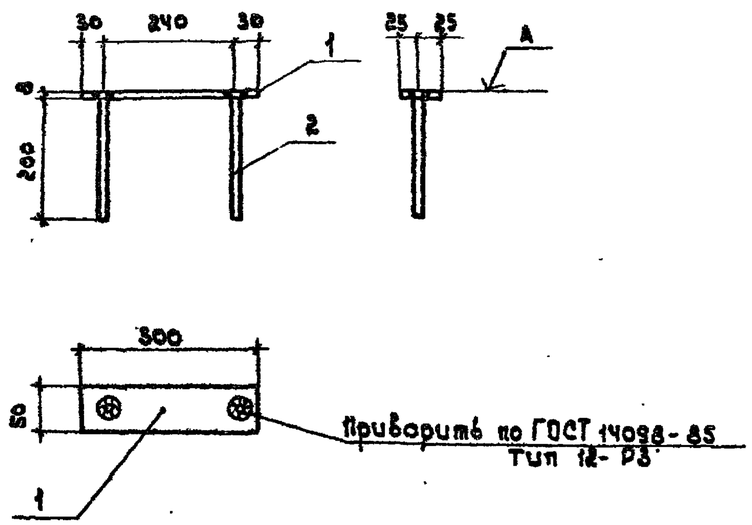


| Формат | Зона | Поз. | Обозначение | Наименование | Кол. | Примечание |
|---|---|---|---|---|---|---|
| | | | | | | |
| | | | | **Детали** | | |
| БЧ | | 1 | 3.503.1-75 .6 171 | -50×8 ГОСТ 103-76*, ℓ=300 | 1 | 0.94 кг |
| БЧ | | 2 | 172 | ⌀12 А-II ГОСТ 5781-82*, ℓ=200 | 2 | 0.18 кг |

На поверхность А нанести антикоррозийное покрытие лакокрасочным материалом II, III или IV группы по СНиП 2.03.11-85.

| | | | |
|---|---|---|---|
| Нач.отд. | Федоров | | |
| Гл.конст. | Лаптев | | 12.06.87 |
| ГИП | Щербенков | | 10.06.87 |
| Рук. гр. | Нахманович | | 03.03.87 |
| Инж. | Павлова | | 13.02.87 |
| Н.контр. | Ткаченко | | 10.06.87 |

3.503.1-75 .6 170

Изделие закладное МН1

| Стадия | Масса | Масштаб |
|---|---|---|
| Р | 1.3 | 1:10 |
| Лист | Листов 1 | |

Белгипродор

Инв. № подл. | Подпись и дата | Взам. инв. №

Копировал | Формат А4

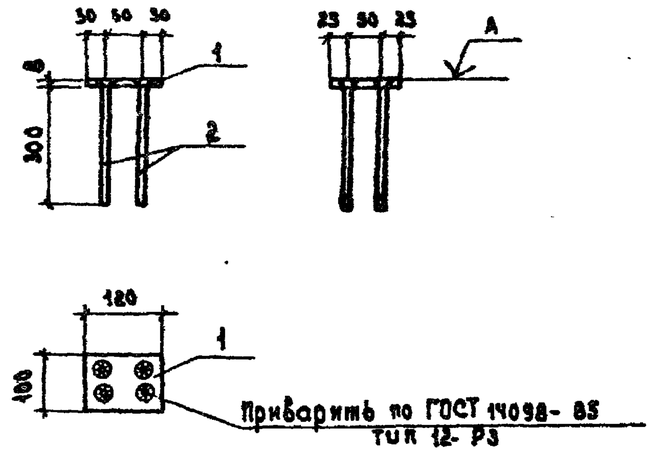


| Формат | Зона | Поз. | Обозначение | Наименование | Кол. | Примечание |
|---|---|---|---|---|---|---|
| | | | | | | |
| | | | | **Детали** | | |
| БЧ | | 1 | 3.503.1-75 .6 181 | -100×8 ГОСТ 103-76*, ℓ=120 | 1 | 0.75 кг |
| БЧ | | 2 | 182 | ⌀10 А-II ГОСТ 5781-82*, ℓ=300 | 4 | 0.19 кг |

На поверхность А нанести антикоррозийное покрытие лакокрасочным материалом II, III или IV группы по СНиП 2.03.11-85.

| | | | |
|---|---|---|---|
| Нач.отд. | Федоров | | |
| Гл.конст. | Лаптев | | 12.06.87 |
| ГИП | Щербенков | | 10.06.87 |
| Рук. гр. | Нахманович | | 03.03.87 |
| Инж. | Павлова | | 13.02.87 |
| Н.контр. | Ткаченко | | 10.06.87 |

3.503.1-75 .6 180

Изделие закладное МН2

| Стадия | Масса | Масштаб |
|---|---|---|
| Р | 1,51 | 1:10 |
| Лист | Листов 1 | |

Белгипродор

Инв. № подл. | Подпись и дата | Взам. инв. №

Копировал | Формат А4

П1

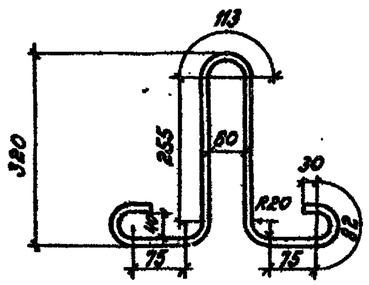


П2

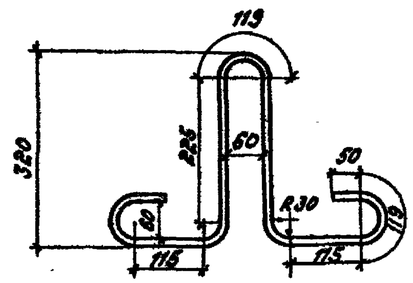


П3

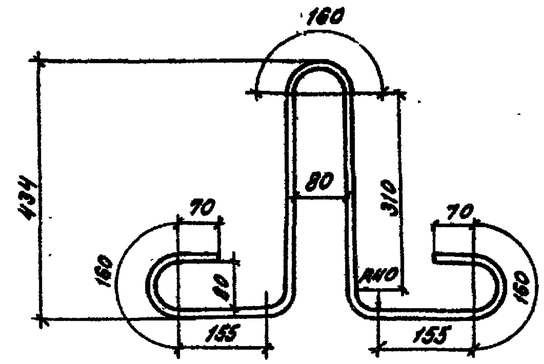


| Обозначение | Марка | Ø, мм | Длина, мм | Масса, кг | Примечание |
|---|---|---|---|---|---|
| 3.503.1 – 75.6 190 - 01 | П1 | Ø12А-I | 989 | 0,88 | ——— |
| 190 - 02 | П2 | Ø16А-I | 1257 | 2,0 | Возможна замена на Ø14А-II марки 10ГТ |
| 190 - 03 | П3 | Ø22А-I | 1710 | 5,1 | Возможна замена на Ø20А-II марки 10ГТ |

См. таблицу 3.503.1–75.6 000ТО.

| | | | | | |
|---|---|---|---|---|---|
| Нач. отд. | Федоров | | | 3.503.1–75.6 190 | |
| Гл. констр. | Лаптев | | 12.06.87 | | |
| ГИП | Щербенков | | 10.06.87 | | |
| Рук. гр. | Нахманович | | 24.04.87 | Петля строповочная П1, П2, П3 | Стадия: Р; Масса: см. табл.; Масштаб: 1:10 |
| Инж. | Павлова | | 06.03.87 | | Лист; Листов 1 |
| Инж. | Иванова | | 16.03.87 | ВСт3 сп2 | Беягипродор |
| Н. контр. | Ткаченко | | 10.06.87 | | |

Копировал Т. Зайцев Формат А3

Инв. № подл. | Подпись и дата | Взам. инв. №