ТИПОВЫЕ СТРОИТЕЛЬНЫЕ КОНСТРУКЦИИ, ИЗДЕЛИЯ И УЗЛЫ

СЕРИЯ 1822.1-6

ЖЕЛЕЗОБЕТОННЫЕ РАМЫ ДЛЯ ОДНОПРОЛЕТНЫХ СЕЛЬСКОХОЗЯЙСТВЕННЫХ ПРОИЗВОДСТВЕННЫХ ЗДАНИЙ С УКЛОНОМ КРОВЛИ 1 : 4

ВЫПУСК 8

РАМЫ ПРЯМОУГОЛЬНОГО СЕЧЕНИЯ ПРОЛЕТОМ 12,18 И 21 М
С ВЫСОТОЙ СТОЙКИ 3,75 М ДЛЯ V И VI СНЕГОВЫХ РАЙОНОВ
В НЕСЕЙСМИЧЕСКИХ РАЙОНАХ И РАЙОНАХ СЕЙСМИЧНОСТЬЮ 7, 8 И 9 БАЛЛОВ
АРМАТУРНЫЕ И ЗАКЛАДНЫЕ ИЗДЕЛИЯ РАБОЧИЕ ЧЕРТЕЖИ.

24676-02
ЦЕНА 1-52

ЦЕНТРАЛЬНЫЙ ИНСТИТУТ ТИПОВОГО ПРОЕКТИРОВАНИЯ
ГОССТРОЯ СССР

Москва. А-445 Смольная ул., 22

Сдано в печать III 1991 года

Заказ № 1117 Тираж 2570 экз.

ТИПОВЫЕ СТРОИТЕЛЬНЫЕ КОНСТРУКЦИИ, ИЗДЕЛИЯ И УЗЛЫ

СЕРИЯ 1 822.1-6

ЖЕЛЕЗОБЕТОННЫЕ РАМЫ ДЛЯ ОДНОПРОЛЕТНЫХ СЕЛЬСКОХОЗЯЙСТВЕННЫХ ПРОИЗВОДСТВЕННЫХ ЗДАНИЙ С УКЛОНОМ КРОВЛИ 1 : 4

ВЫПУСК 8

РАМЫ ПРЯМОУГОЛЬНОГО СЕЧЕНИЯ ПРОЛЕТОМ 12,18 И 21 М С ВЫСОТОЙ СТОЙКИ 3,75 М ДЛЯ V И VI СНЕГОВЫХ РАЙОНОВ В НЕСЕЙСМИЧЕСКИХ РАЙОНАХ И РАЙОНАХ СЕЙСМИЧНОСТЬЮ 7, 8 И 9 БАЛЛОВ. АРМАТУРНЫЕ И ЗАКЛАДНЫЕ ИЗДЕЛИЯ. РАБОЧИЕ ЧЕРТЕЖИ.

Разработаны ЦНИИЭПсельстроем

Гл инженер института Е.М. Дедов
Гл конструктор Ф.М. Козинский
Научный руководитель В.Г. Назаренко
Начальник отдела С.Н. Глассон

При участии НИИЖБ

Зам директора Т.Н. Мамедов
Зав. лабораторией В.Н. Клевцов

Научная часть ЦНИИЭПсельстроя

Зам директора В.А. Заренин
Зав лабораторией А.И. Мангущев

Утверждены Главпроектом Госстроя СССР, письмо от 19 09 90 № 5/6-795
Введены в действие ЦНИИЭПсельстроем с 01.01 91 приказ № 180-р от 15 10 90

© ЦИТП Госстроя СССР, 1991

Обозначение документа	Наименование	стр.
1.822.1-6.8-ТУ	Технические условия	2
-1	Каркас пространственный КП1, КП2	4
-2	Каркас пространственный КП3	5
-3	Каркас пространственный КП4	6
-4	Каркас пространственный КП5, КП6	7
-5	Каркас плоский КР1... КР4	8
-6	Каркас плоский КР5, КР6	9
-7	Каркас плоский КР7, КР8	10
-8	Каркас плоский КР9... КР12	11
-9	Стержень арматурный составной	12
-10	Стержень арматурный составной	
-11	Стержень арматурный	13
-12	Стержень арматурный	
-13	Стержень арматурный	14
-14	Стержень арматурный	
-15	Стержень арматурный	15
-16	Стержень арматурный	
-17У	Узлы 1... 5	16
-18	Изделие закладное МН5... МН7	17
-19	Сетка С3, С4	
-20	Изделие закладное МН8-1, МН8-2	18
-21	Изделие закладное МН8-3, МН8-4	

Разраб.	Зуванова		1.822.1-5.8
Пров.	Короткова		
Н. контр.	Короткова		Содержание

Стадия: Р; Лист; Листов: 1

ЦНИИЭПсельстрой

13989/2

1. Выпуск 8 содержит рабочие чертежи арматурных изделий железобетонных полурам, разработанных в выпуске 7 настоящей серии.

2. Арматурные стержни должны быть очищены от ржавчины, масляных и других загрязнений и выправлены.

3. Арматурные и закладные изделия должны отвечать требованиям ГОСТ 10922-75 „Арматурные изделия и закладные детали сварные для железобетонных конструкций. Технические требования и методы испытаний."

4. Арматурные сетки и каркасы должны изготовляться в кондукторах при помощи контактной точечной сварки в соответствии с требованиями ГОСТ 14098-85 „Соединения сварные арматуры и закладных изделий железобетонных конструкций. Типы, конструкция, и размеры."

Стыкование стержней при заготовке арматуры следует производить контактной стыковой сваркой.

Каждое изделие должно иметь бирку с указанием его марки.

Результаты приемочного контроля должны быть занесены в журнал ОТК.

5. На чертежах размеры сеток и каркасов даны по осям и торцам стержней.

6. Объединение плоских каркасов в пространственные необходимо производить в кондукторе:

при поперечных стержнях ф8 -при помощи шпилек с вязкой всех мест пересечения. Жесткость пространственного каркаса обеспечивается связями, приваривaемыми дуговой сваркой;

при поперечных стержнях ф10, ф12 при помощи скоб, приваривaемых

Нач. отд.	Классон		1.822.1-6.8-ТУ
Рук. гр.	Короткова		
Н. контр.	Короткова		Технические условия

Стадия: Р; Лист: 1; Листов: 2

ЦНИИЭПсельстрой

Инв. № подл. | Подпись и дата | Взам. инв. №

13989/3

24676-02 3

дуговой сваркой к поперечным стержням плоских каркасов.

Сварку в закладных изделиях следует производить в соответствии с ГОСТ 14098-85.

8. В зависимости от расчетной температуры наружного воздуха наиболее холодной пятидневки марку стали закладных изделий принимать по таблице 1.

Таблица 1

Расчетная температура наружного воздуха, С°	Марка стали	ГОСТ
До минус 30 включительно	С 235	
Ниже минус 30 до минус 40 включительно	С 245	27772-88
До минус 50* включительно	С 255	

* Марку стали закладных изделий МН8 полурам предназначенных для зданий с расчетной сейсмичностью 7,8,9 баллов принимать С 345, С 345 Т ГОСТ 27772-88.

9. При эксплуатации конструкций в неотапливаемых зданиях или навесах при расчетной температуре ниже минус 40°С следует применять арматурную сталь класса А-III только марки 25Г2С, применение арматурной стали класса Ат-IVС не допускается.

10. Монтажные петли должны изготовляться из горячекатаной гладкой арматурной стали класса А-I марок ВСт3сп2 и ВСт3пс2 или из горячекатаной арматурной стали периодического профиля класса Ас-II марки 10ГТ по ГОСТ 5781-82. Сталь марки ВСт3пс2 не допускается применять для изготовления петель, предназначенных для подъема и монтажа полурам при температуре ниже минус 40°С.

11. Открытые поверхности закладных изделий должны быть защищены антикоррозионными покрытиями согласно требованиям главы СНиП 2.03.11-85 и указаниям, приведенным в составе проекта здания.

12. При технологической невозможности изготовления на данном заводе плоских каркасов принятой в рабочей документации длины, их можно собирать из двух каркасов меньшей длины путем соединения продольных стержней каркасов ванной сваркой. В случаях, когда стержни имеют диаметр менее 20 мм, необходимо использовать переходные стержни, привариваемые контактной стыковой сваркой в соответствии с ГОСТ 14098-85.

Стык размещать в месте перехода верхнего продольного стержня на меньший диаметр.

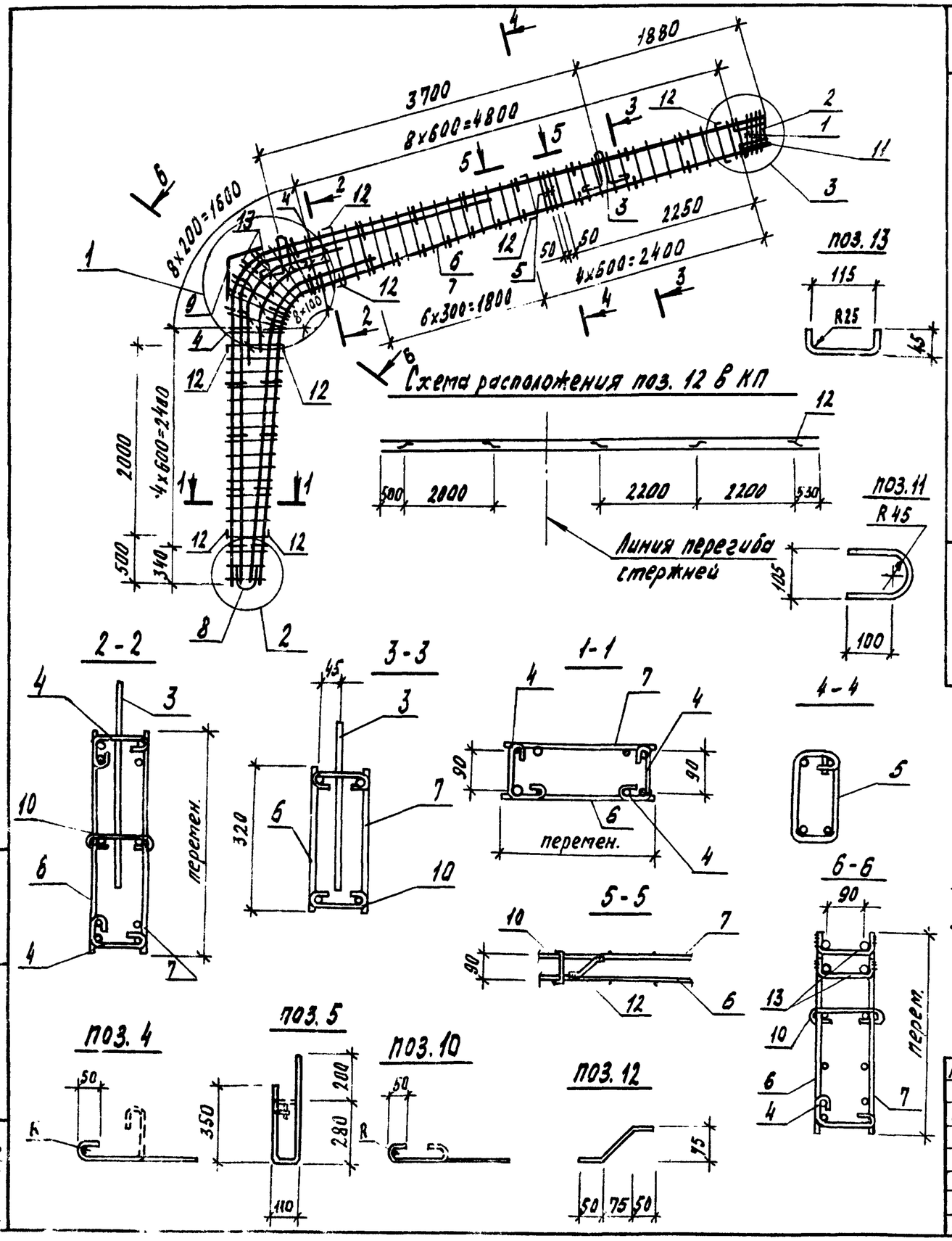

Марка каркаса	Поз.	Наименование	Кол.	Обозначение документа	Масса каркаса, кг
КП1	1	Сетка арматурная С1	4	1.822.1-6.5-12	188,23
	2	Изделие закладное МН1	1	1.822.1-6.5-15	
	3	Изделие закладное МН2	2	1.822.1-6.5-16	
	4	ф8АI, ℓ=370; 0,15 кг	23	1.822.1-6.8 -1	
	5	6АI, ℓ=950; 0,21 кг	2	-1	
	6	Каркас плоский КР1	1	-5	
	7	Каркас плоский КР2	1	-5	
	8	Сетка арматурная С3	1	-18	
	9	Сетка арматурная С5	1	1.822.1-6.5-14	
	10	ф6АI, ℓ=320; 0,07 кг	26	1.822.1-6.8 -1	
	11	12АIII, ℓ=360; 0,32 кг	1	-1	
	12	12АIII, ℓ=200; 0,18 кг	9	-1	
	13	ф8АI, ℓ=210; 0,08 кг	14	-1	
КП2		поз. 1...5, 8...13 по КП1			205,49
	6	Каркас плоский КР3	1	1.822.1-6.8 -5	
	7	Каркас плоский КР4	1	-5	

1. Узлы 1, 2, 3 см. 1.822.1-6.8-17У
2. Технические условия см. 1.822.1-6.8-ТУ
3. На период перемещения каркаса закладные изделия поз. 2 и сетки поз. 1 и 9 привязать к каркасу вязальной проволокой.
4. Проектное положение изделий поз. 2 и 3 обеспечить фиксацией их к опалубке.
5. Для обеспечения жесткости пространственного каркаса КП, поз. 11 расположить в соответствии со схемой и приварить к продольным стержням дуговой сваркой электродом Э42А $h_ш$=4мм, $b_ш$=8мм, $ℓ_ш$=50мм. Арматура класса А-I и класса А-III по ГОСТ 5781-82.
Радиус R принимается в зависимости от диаметра продольной арматуры.

Разраб.	Зубанова	Зуб	1.822.1-6.8-1
Пров.	Короткова	Корт	Каркас пространственный КП1, КП2
Н. контр.	Коротков	Корт	Стадия: Р; Лист: ; Листов: 1; ЦНИИЭПсельстрой

Инв. № подл. | Подпись и дата | Взам. инв. №

189/5

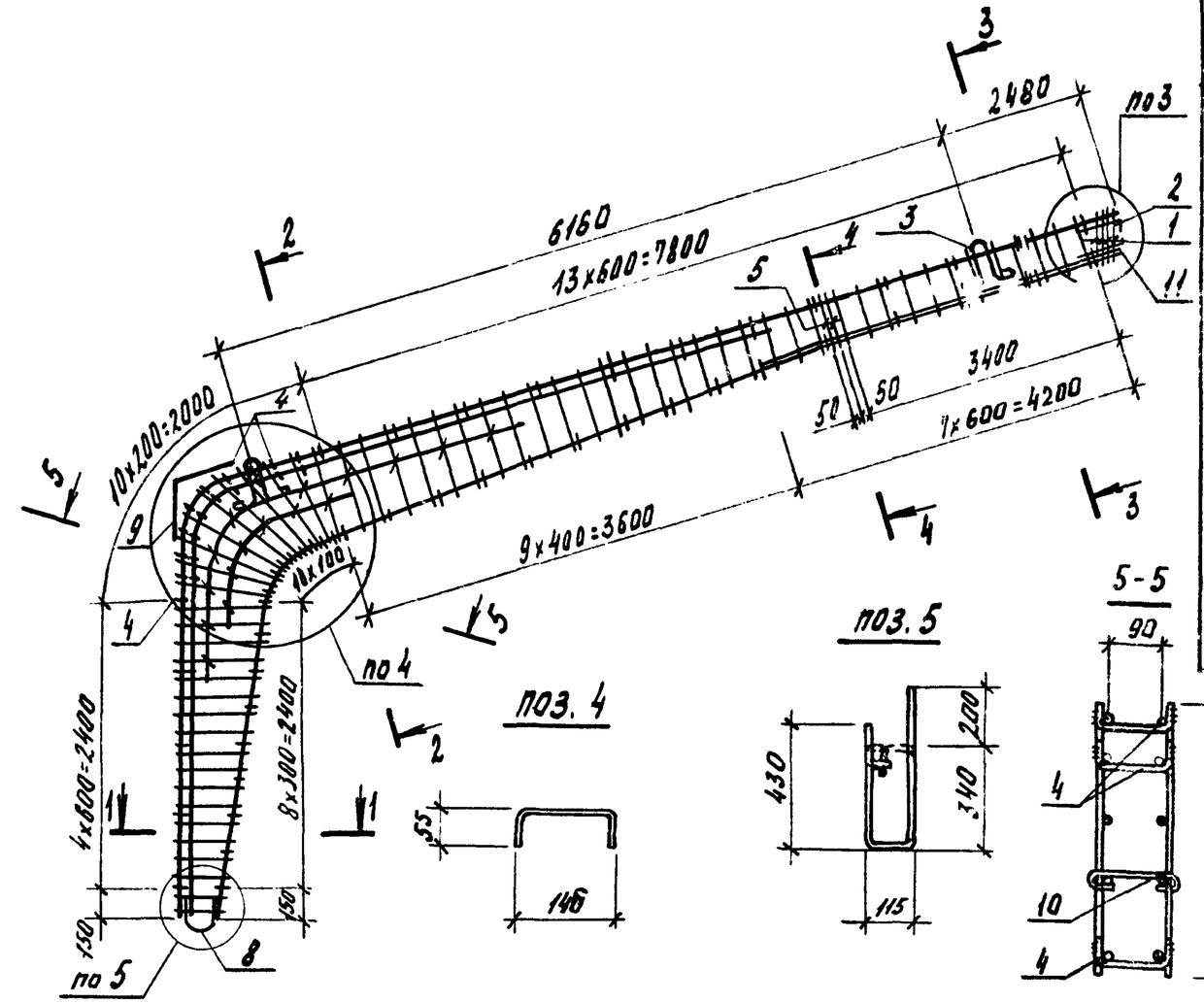

Марка каркаса	Поз.	Наименование	Кол.	Обозначение документа	Масса каркаса, кг
КП3	1	Сетка арматурная С2	4	1.822.1-6.5-12	351,08
	2	Изделие закладное МН1	1	1.822.1-6.5-15	
	3	то же МН3	2	1.822.1-6.5-16	
	4	ф12АI, l=230; 0,20 кг	70	1.822.1-6.8 -2	
	5	6АI, l=1100; 0,24 кг	2	-2	
	6	Каркас плоский КР5	1	-6	
	7	то же КР6	1	-6	
	8	Сетка арматурная С4	1	-18	
	9	то же С5	1	1.822.1-6.5-14	
	10	ф6АI, l=320; 0,07 кг	17	1.822.1-6.8 -1	
	11	12АIII, l=360; 0,32 кг	1	-1	

1. На период перемещения каркаса закладные изделия (поз. 2 и поз. 3) привязать к каркасу вязальной проволокой.
2. Проектное положение изделий поз. 2 и 3 обеспечить фиксацией их к опалубке.
3. Узлы 3, 4, 5 см. 1.822.1-6.8-17У

Разраб.	Зубанова		1.822.1-6.8-2
Пров.	Короткова		Каркас пространственный КП3
Н. контр.	Короткова		Стадия: Р; Лист: ; Листов: 1
			ЦНИИЭПсельстрой

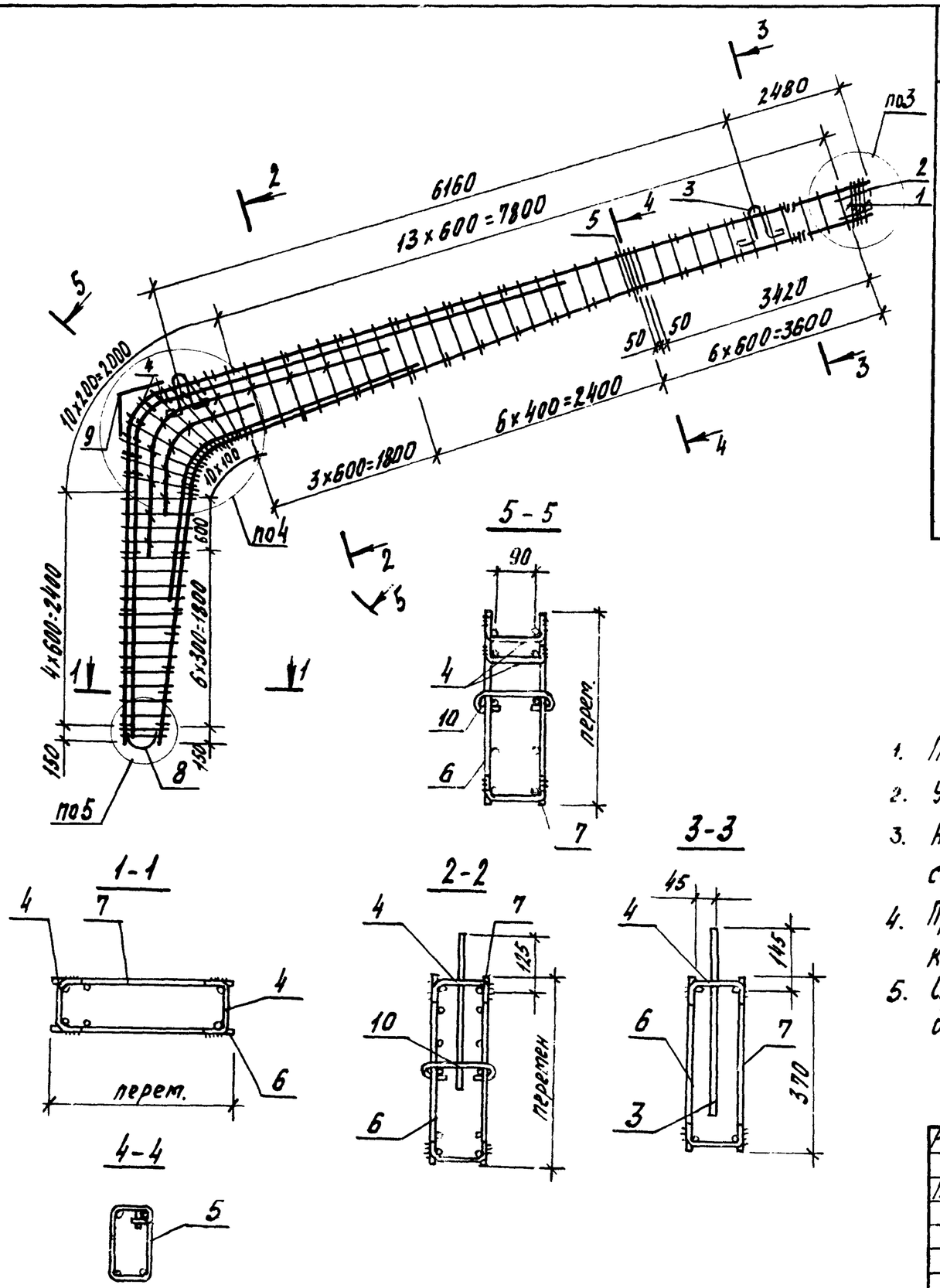

Марка каркаса	Поз.	Наименование	Кол.	Обозначение документа	Масса каркаса, кг
КП4	1	Сетка арматурная С2	4	1.822.1-6.5-12	413.0
	2	Изделие закладное МН1	1	1.822.1 -15	
	3	то же МН3	2	1.822.1 -16	
	4	ф12АI, ℓ=260мм; 0,2 кг	70	1.822.1-6.8-2	
	5	6АI, ℓ=1100мм; 0,24кг	2	-2	
	6	Каркас плоский КР7	1	-7	
	7	то же КР8	1	-7	
	8	Сетка арматурная С4	1	-18	
	9	то же С5	1	1.822.1-6.5-14	
	10	ф6АI, ℓ=320мм; 0,07кг	17	-1	
	11	12АIII, ℓ=360мм; 0,32 кг	1	-1	

1. Технические условия см. 1.822.1-6.8-ТУ.
2. Узлы 3,4,5 см. 1.822.1-6.8-17У.
3. На период перемещения каркаса закладные изделия поз. 2 и 3, сетки поз. 1 и 9 привязать к каркасу вязальной проволокой
4. Проектное положение изделий поз. 2 и 3 обеспечить фиксацией их к опалубке.
5. Стержни поз. 10 приварить к поперечным стержням каркасов поз. 6 и 7 дуговой сваркой hш=4мм, вш=8мм, ℓш=60мм.

Разраб.	Зубанова	Зуб	1.822.1-6.8-3
Провер.	Короткова	Кор	Каркас пространственный КП4
Н. контр.	Короткова	Кор	Стадия Р; Лист; Листов; ЦНИИЭПсельстрой

Инв. N подл. | Подпись и дата | Взам. инв. N 13989/7

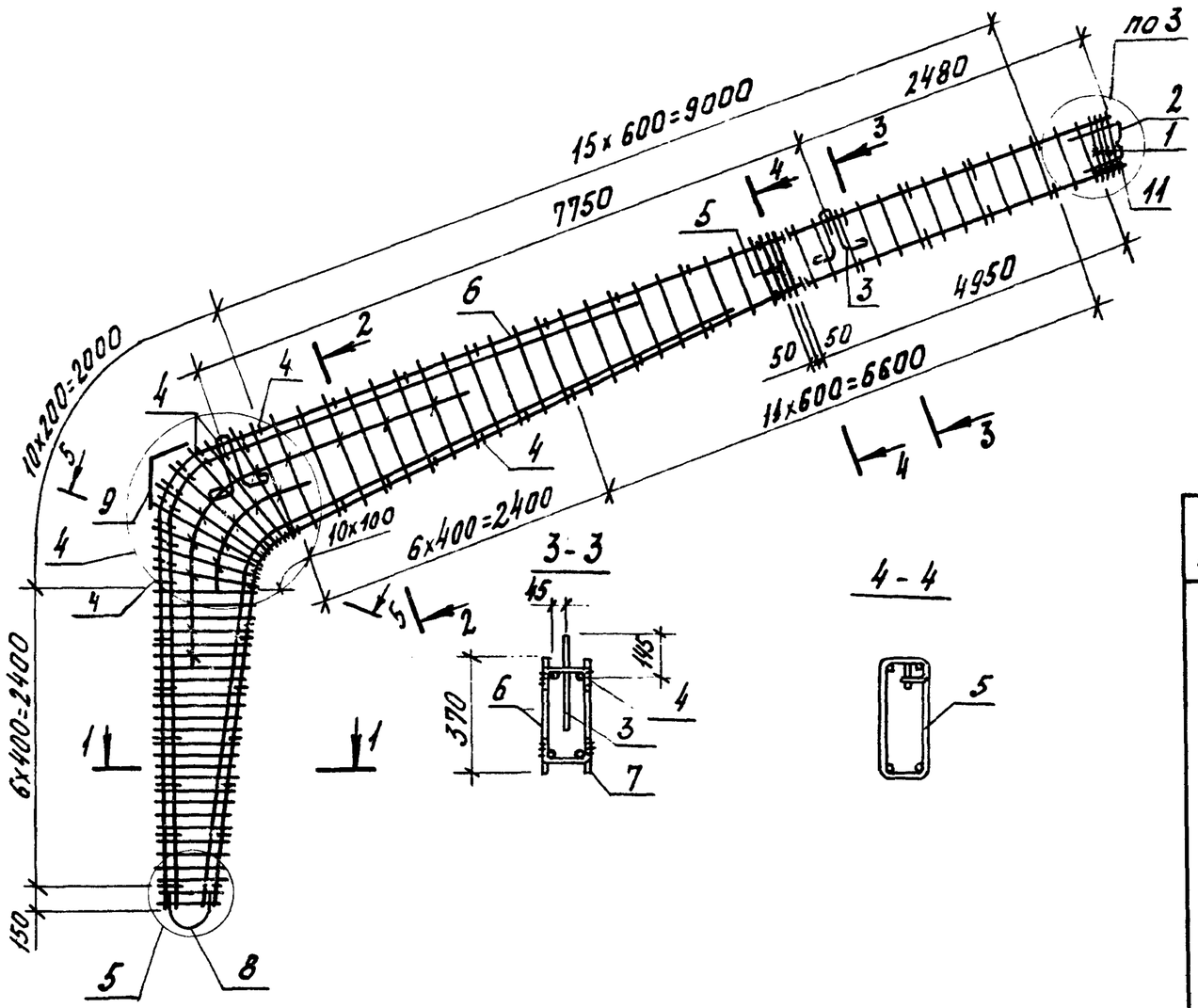

1. Технические условия см. 1.822.1-6.8-ТУ
2. Узлы 3, 4, 5 см. 1.822.1-6.8-17У
3. На период перемещения каркаса закладные изделия поз. 2 и 3, сетки поз. 1 и 9 привязать к каркасу вязальной проволокой.
4. Проектное положение изделий поз. 2 и 3 обеспечить фиксацией их к опалубке.
5. Стержни поз. 4 приварить к поперечным стержням каркасов поз. 6 и 7 дуговой сваркой $h_ш = 4$мм, $в_ш = 8$мм, $l_ш = 60$мм.

Марка каркаса	Поз.	Наименование	Кол.	Обозначение документа	Масса каркаса, кг
КП5	1	Сетка арматурная С2	4	1.822.1-6.5-12	546,8
	2	Изделие закладное МН1	1	1.822.1-6.5-15	
	3	то же МН3	2	1.822.1-6.5-16	
	4	ф12А III, l=260мм (0,20кг)	71	1.822.1-6.8 -2	
	5	6АI, l=1100мм (0,24кг)	2	-2	
	6	Каркас плоский КР9	1	-8	
	7	то же КР10	1	-8	
	8	Сетка арматурная С4	1	-18	
	9	то же С5	1	1.822.1-6.5-14	
	10	ф6АI, l=320мм (0,07)	17	1.822.1-6.8 -1	
	11	12А III, l=360мм (0,32кг)	1	-1	
КП6		Поз. 1...5, 8...11 по КП5			585,2
	6	Каркас плоский КР11	1	1.822.1-6.8-8	
	7	то же КР12	1	-8	

Разраб.	Зубанова	Зуб	1.822.1-6.8-4
Рассчит.			
Пров.	Короткова	Кор	Каркас пространственный КП5, КП6
Н. контр.	Короткова	Кор	Стадия: Р; Лист: ; Листов: 1; ЦНИИЭПсельстрой

Подпись и дата взам. инв. №

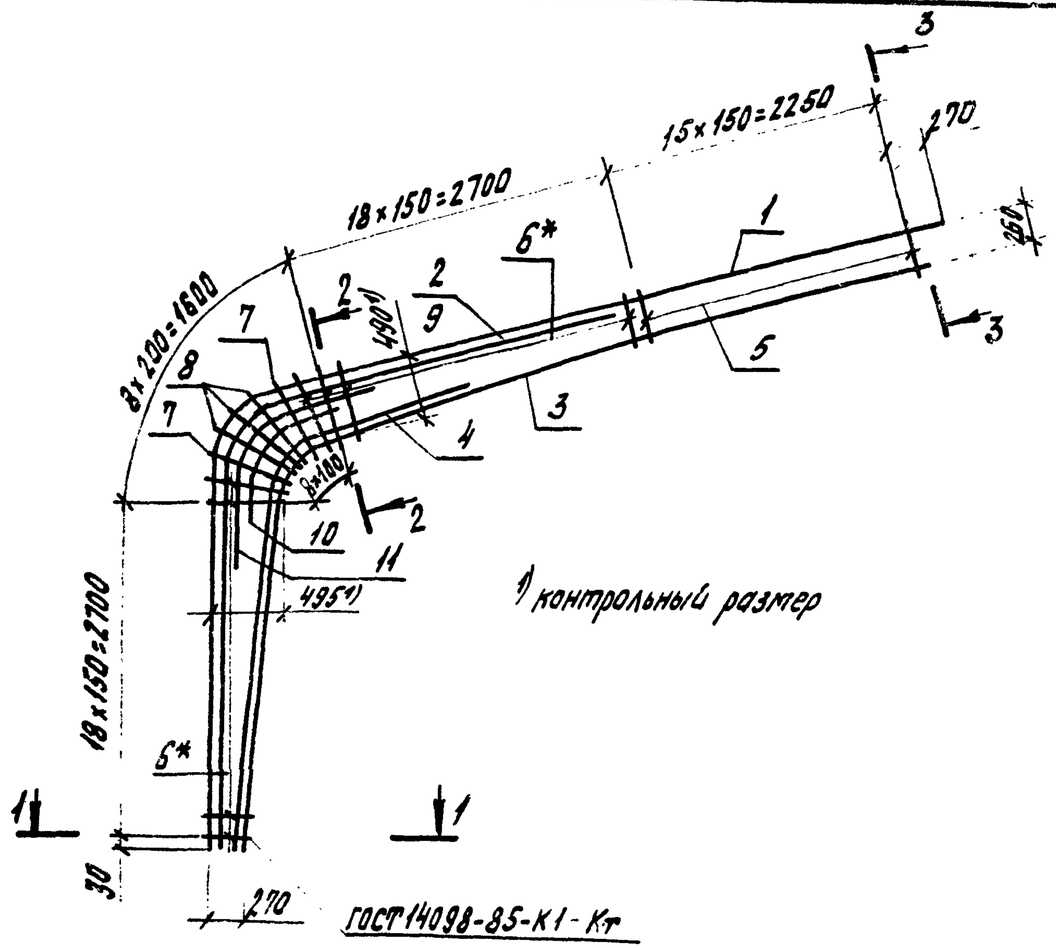

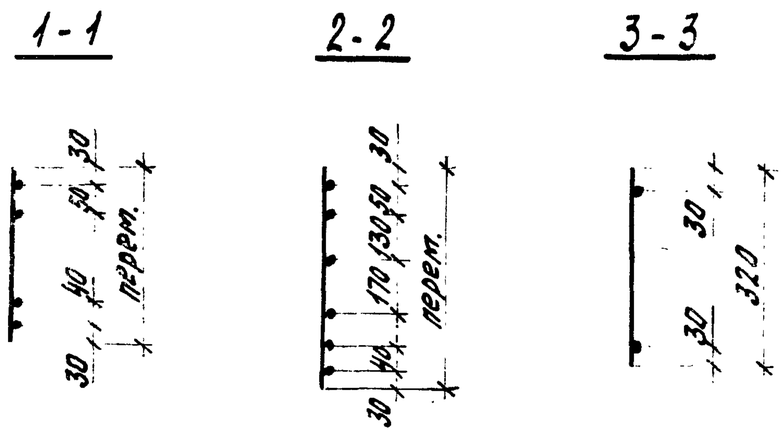

Марка каркаса	Поз.	Наименование	Кол.	Обозначение документа	Масса каркаса, кг
КР-1 КР-2	1	Стержень арматурный	1	1.822.1-6.8-11	82,67
	2	Стержень арматурный	1	-11-01	
	3	Стержень арматурный	1	-12	
	4	Стержень арматурный	1	-13	
	5	ф 8 А III, ℓ=320мм (0,13кг)	16	без черт.	
	6	8 А III, ℓ=340-580мм (0,18кг)	39	без черт.	
	7	8 А III, ℓ=610мм (0,24кг)	2	без черт.	
	8	8 А III, ℓ=700мм (0,28кг)	3	без черт.	
	10	Стержень арматурный	1	1.822.1-6.8-11-03	
	11	Стержень арматурный	1	-11-04	
КР-3 КР-4	1	Стержень арматурный	1	1.822.1-6.8-11	91,30
	9	Стержень арматурный	1	-11-02	
	3	Стержень арматурный	1	-12	
	4	Стержень арматурный	1	-13	
	5	ф 8 А III, ℓ=320мм	16	без черт.	
	6	8 А III, ℓ=340÷580мм	39	без черт.	
	7	8 А III, ℓ=610мм	2	без черт.	
	8	8 А III, ℓ=700мм	3	без черт.	
	10	Стержень арматурный	1	1.822.1-6.8-11-03	
	11	Стержень арматурный	1	-11-04	

1. Технические условия см 1.822.1-6.8-ТУ
2. Арматура класса А-III по ГОСТ 5781-82
3. *) Длину стержней (п 2а) принимать согласуясь с уклоном стержня поз.3
4. Каркас КР-2, КР-4 выполнить зеркально каркасам КР-1, КР-3

Разраб.	Зубанова	Зуб	1.822.1-6.8-5
Рассчит.			
Пров.	Короткова	Кор	Каркас плоский КР1... КР-4
Н.контр.	Короткова	Кор	Стадия: Р; Лист; Листов: 1; ЦНИИЭПсельстрой

Инв.№ подл. | Подпись и дата | Взам.инв.№

Марка каркаса	Поз.	Наименование	Кол.	Обозначение документа	Масса каркаса, кг
КР5 КР6	1	Стержень арматурный составной	1	1.822.1-6.8-9	158,84
	2	Стержень арматурный	1	-14	
	3	то же	1	-16	
	4	ф14 А$\overline{III}$, ℓ=4500мм (5,44кг)	1	-6	
	5	ф12 А$\overline{III}$, ℓ=370мм (0,33кг)	18	без чертежа	
	6	ф12 А$\overline{III}$, ℓ=390...800мм (0,53кг)	44	без. черт.	
	7	ф12 А$\overline{III}$, ℓ=860мм, (0,76кг)	2	без. черт.	
	8	ф12 А$\overline{III}$, ℓ=950мм, (0,84кг)	3	без черт.	
	9	Стержень арматурный	1	1.822.1-6.8-14-01	
	10	то же	1	-11-03	

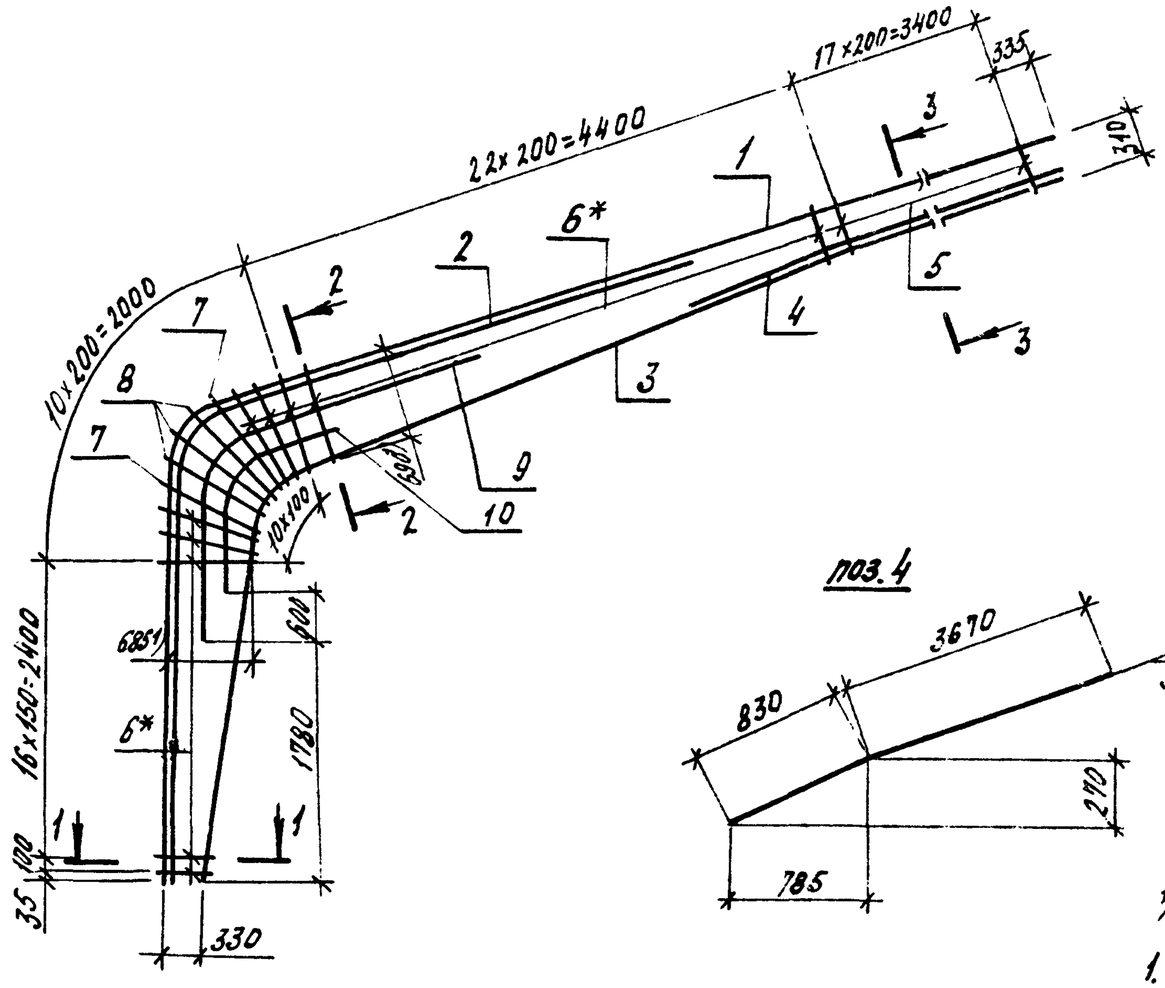

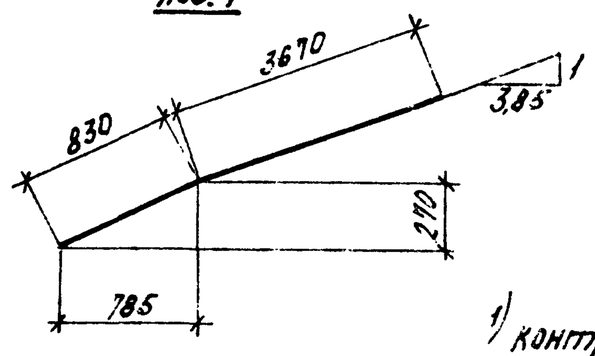

1-1

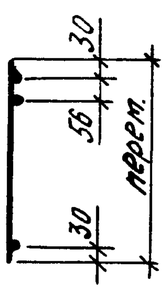

2-2

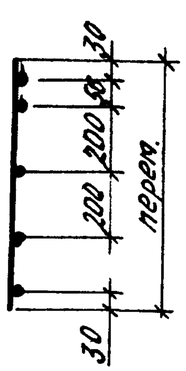

3-3

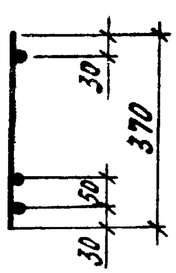

1) контрольный размер.

1. Технические условия ст. 1.822.1-6.8-ТУ
2. Арматура класса А-$\overline{III}$ по ГОСТ 5781-82
3. *) Длину стержней (по два) принимать согласуясь с уклоном стержня поз. 3.
4. Каркас КР6 выполнить зеркально каркасу КР5.

Разраб.	Зубанова	Зуб	1.822.1-6.8-6	
Пров.	Коротова		Каркас плоский КР5, КР6	Стадия: Р; Лист: ; Листов: 1
Н. контр.	Короткова			ЦНИИЭПсельстрой

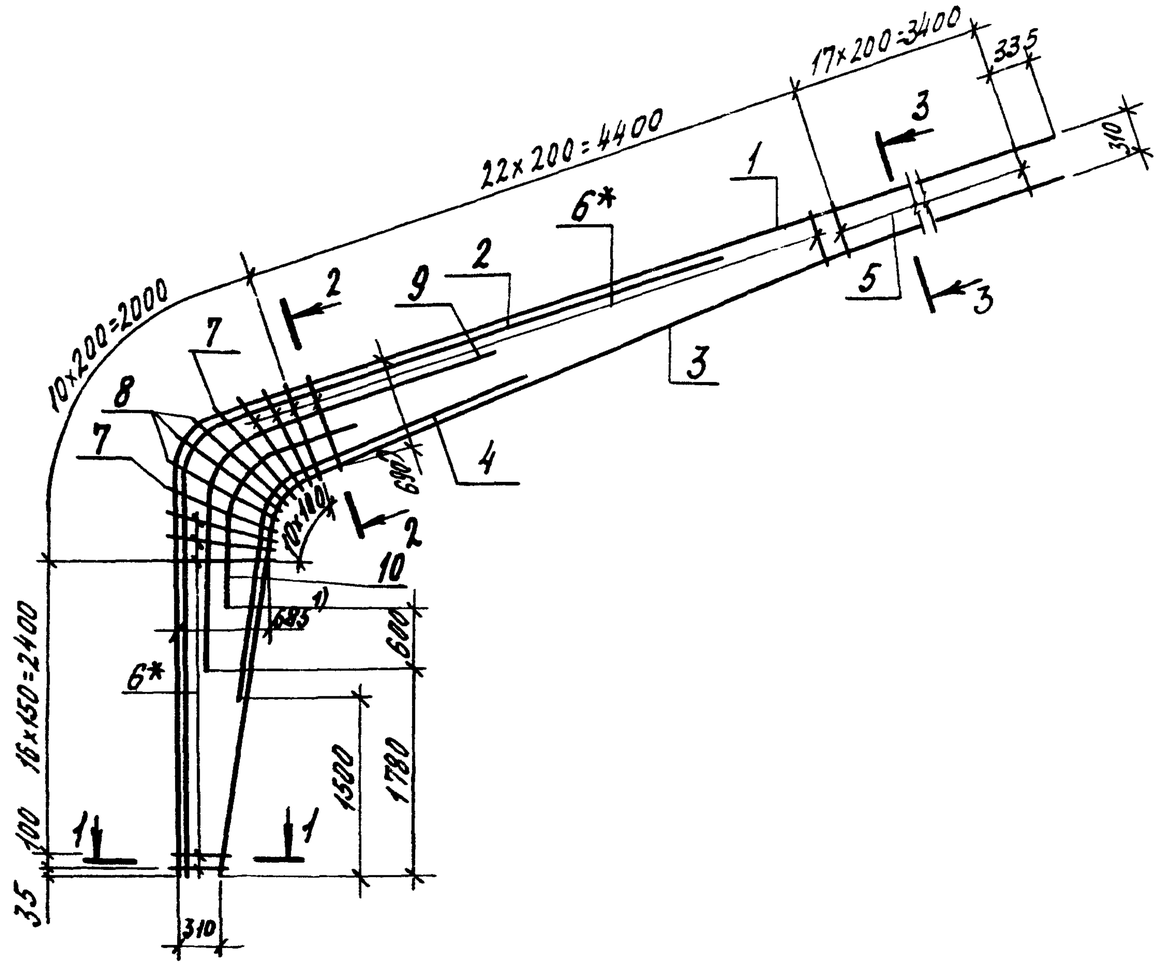

Марка каркаса	Поз	Наименование	Кол.	Обозначение документа	Масса каркаса, кг
КР7 КР8	1	Стержень арматурный составной	1	1.822.1-6.8-9	189,79
	2	Стержень арматурный	1	-14	
	3	то же	1	-16-01	
	4	—"—	1	-15	
	5	Ф12А III, ℓ=370мм (0,33кг)	18	без чертежа	
	6	12А III, ℓ=390-800мм (0,53кг)	44	без.черт.	
	7	12А III, ℓ=860мм (0,76кг)	2	без. черт.	
	8	12А III, ℓ=950мм (0,84кг)	3	без. черт.	
	9	Стержень арматурный	1	1.822.1-6.8-14-01	
	10	то же	1	1.822.1-6.8-11-03	

1-1

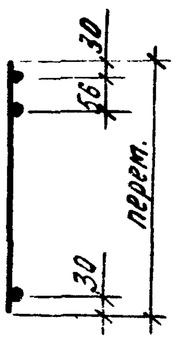

2-2

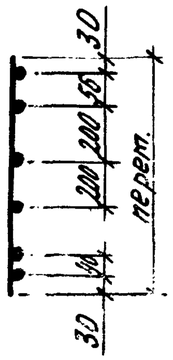

3-3

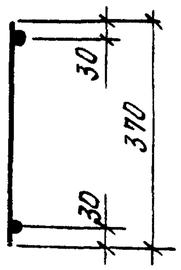

1) контрольный размер

1. Технические условия ст. 1.822.1-6.8-ТУ
2. *) Длину стержней (подвы) принимать согласуясь с уклоном стержня поз. 3.
3. Каркас КР8 выполнить зеркально каркасу КР7.
4. Арматура класса А-III по ГОСТ 5781-82

Разраб.	Зубанова		1.822.1-6.8-7
Пров.	Короткова		Каркас плоский КР7, КР8
Н.контр.	Короткова		Стадия: Р; Лист: ; Листов: 1
			ЦНИИЭПсельстрой

1398 9/11

24676-02 11

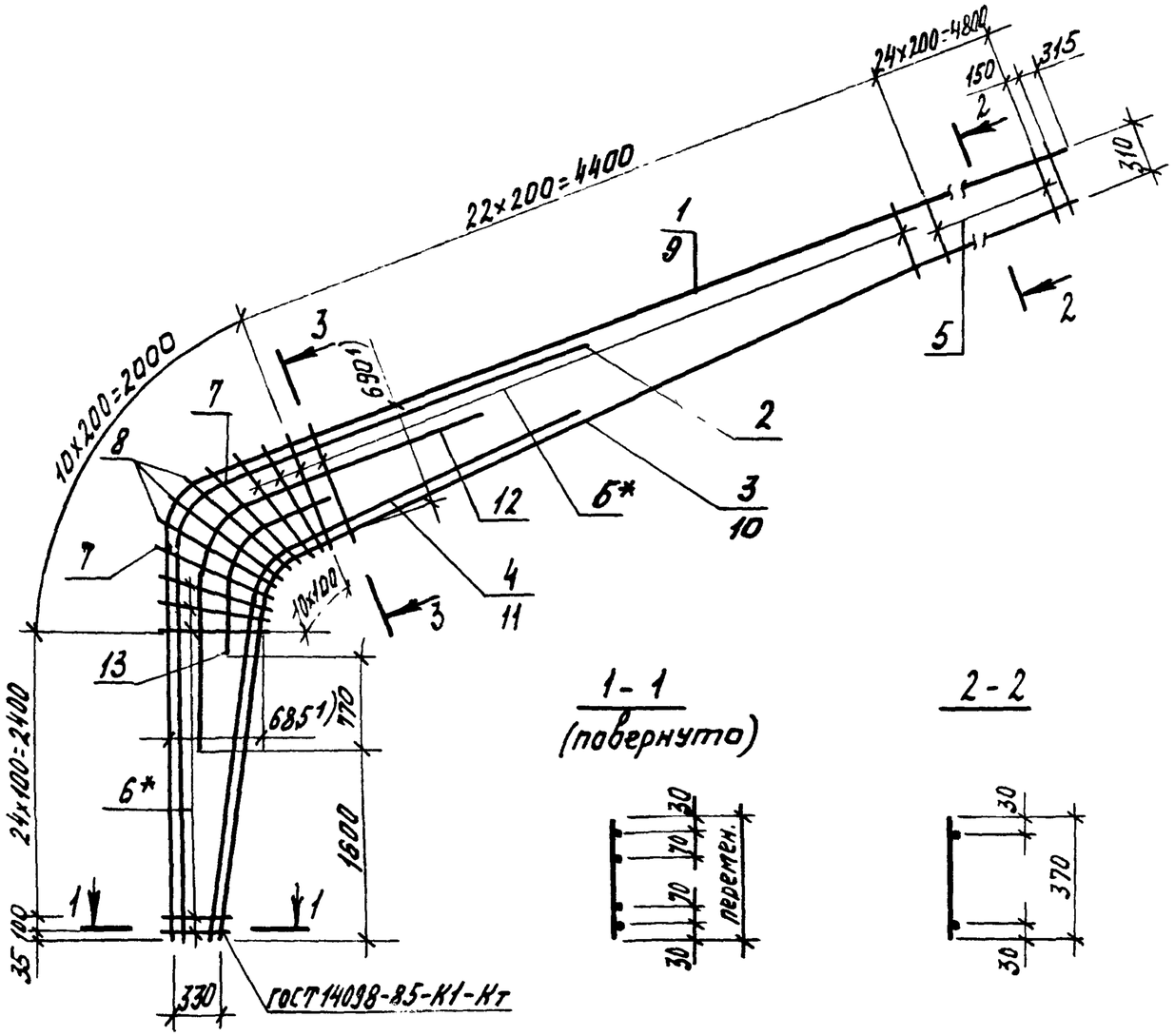

Марка каркаса	Поз.	Наименование	Кол.	Обозначение документа	Масса каркаса, кг
КР9 КР10	1	Стержень арматурный составной	1	1.822.1-6.8-9-01	256,23
	2	Стержень арматурный	1	-14-02	
	3	Стержень арматурный составной	1	-10	
	4	Стержень арматурный	1	-15-01	
	5	Ф 12А III, ℓ=370; 0,33 кг	25	без чертежа	
	6	12А III, ℓ=390-800; 0,53 кг	53	без черт.	
	7	12А III, ℓ=860; 0,76 кг	2	без черт.	
	8	12А III, ℓ=950; 0,84 кг	3	без черт.	
	12	Стержень арматурный	1	1.822.1-6.8-14-01	
	13	Стержень арматурный	1	-11-03	
КР11 КР12	9	Стержень арматурный составной	1	1.822.1-6.8-9-02	275,54
	2	Стержень арматурный	1	-14-02	
	10	Стержень арматурный составной	1	-10-01	
	11	Стержень арматурный	1	-15-02	
	5	Ф 12А III, ℓ=370; 0,33 кг	25	без чертежа	
	6	12А III, ℓ=390-800; 0,53 кг	53	то же	
	7	12А III, ℓ=860; 0,76 кг	2	без черт.	
	8	12А III, ℓ=950; 0,84 кг	3	без черт.	
	12	Стержень арматурный	1	1.822.1-6.8-14-01	
	13	то же	1	-11-03	

1. *) Длину стержней принимать согласуясь с уклоном поз. 3, 10.
2. Каркас КР10, КР12 выполнить зеркально каркасам КР9, КР11.
3. Технические условия см. 1.822.1-6.8-ТУ.
4. Арматура класса А-III по ГОСТ 5781-82.

1) контрольный размер

Разраб.	Молчанова		1.822.1-6.8-8	
Пров.	Короткова		Каркас плоский КР9... КР12	Стадия: Р; Лист: ; Листов: 1
Н. контр.	Короткова			ЦНИИЭПсельстрой

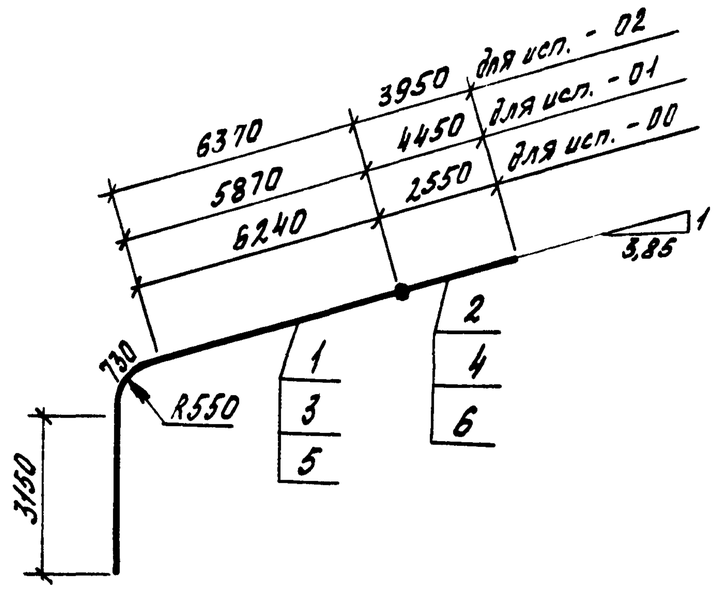

Обозначение документа	Поз.	Наименование	Кол.	Масса ед., кг	Масса стержня, кг
1.822.1-6.8-9	1	ф 28 А III, ℓ = 10120 мм	1	48,88	51,96
	2	ф 14 А III, ℓ = 2550	1	3,08	
-01	3	ф 32 А III, ℓ = 9750	1	61,52	72,49
	4	ф 20 А III, ℓ = 4450	1	10,97	
-02	5	ф 32 А III, ℓ = 10250	1	64,68	76,47
	6	ф 22 А III, ℓ = 3950	1	11,79	

Инв. № подл. 13989/13 | Подпись и дата | Взам. инв. №

Разраб.	Зубанова	Зуб	
Пров.	Короткова	Кор	
Н. контр.	Короткова	Кор	

1.822.1-6.8-9

Стержень арматурный составной

Стадия	Лист	Листов
Р		1

ЦНИИЭПсельстрой

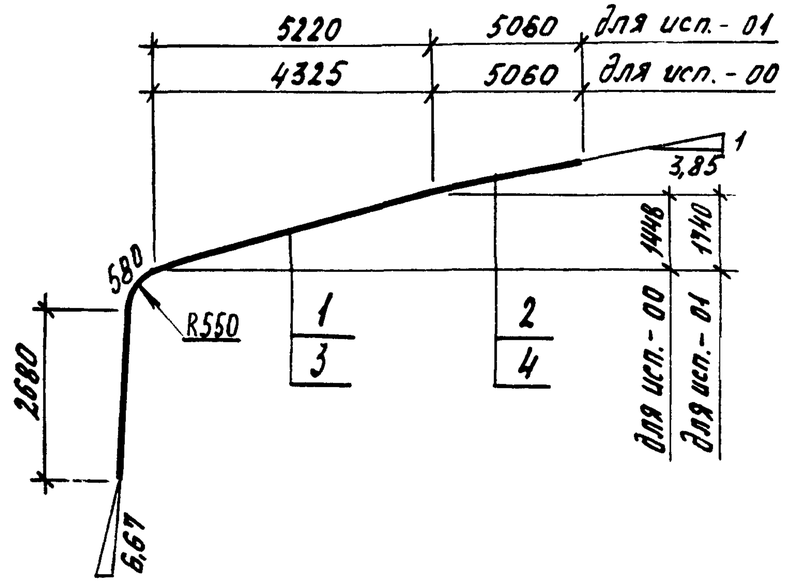

Обозначение документа	Поз.	Наименование	Кол.	Масса ед., кг	Масса стержня, кг
1.822.1-6.8-10	1	ф 20 А III, ℓ = 7825 мм	1	19,30	52,24
	2	ф 32 А III, ℓ = 5220	1	32,94	
-01	3	ф 28 А III, ℓ = 8765	1	42,33	75,27
	4	ф 32 А III, ℓ = 5220	1	32,94	

Инв. № подл. 13989/14 | Подпись и дата | Взам. инв. №

Разраб.	Зубанова	Зуб	
Пров.	Короткова	Кор	
Н. контр.	Короткова	Кор	

1.822.1-6.8-10

Стержень арматурный составной

Стадия	Лист	Листов
Р		1

ЦНИИЭПсельстрой

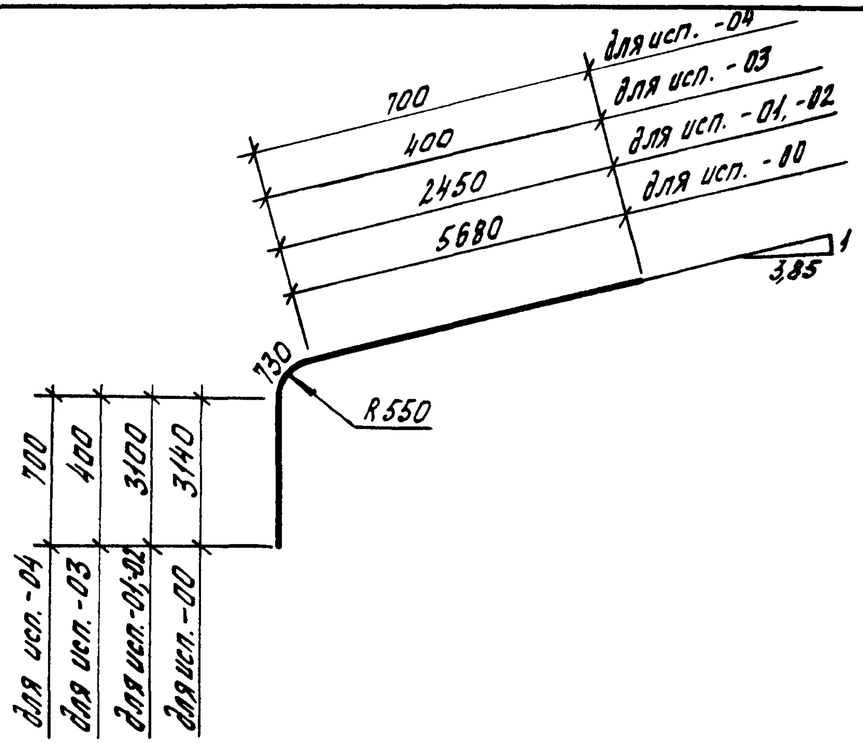

Обозначение документа	Наименование	Кол.	Масса ед., кг.	Примеч.
1.822.1-6.8-11	ф 25 A III, ℓ=9550	1	36,67	
-01	ф 20 A III, ℓ=6280	1	15,49	
-02	ф 25 A III, ℓ=6280	1	24,12	
-03	ф 12 A III, ℓ=1530	1	1,40	
-04	ф 12 A III, ℓ=2130	1	1,90	

Разраб.	Зубанова	Зуб	1.822.1-6.8-11
Пров.	Короткова	Кор	Стержень арматурный
Н. контр.	Короткова	Кор	Стадия: Р; Лист: ; Листов: 1 — ЦНИИЭПсельстрой

Инв. N подл. 15 | Подпись и дата | Взам. инв. N

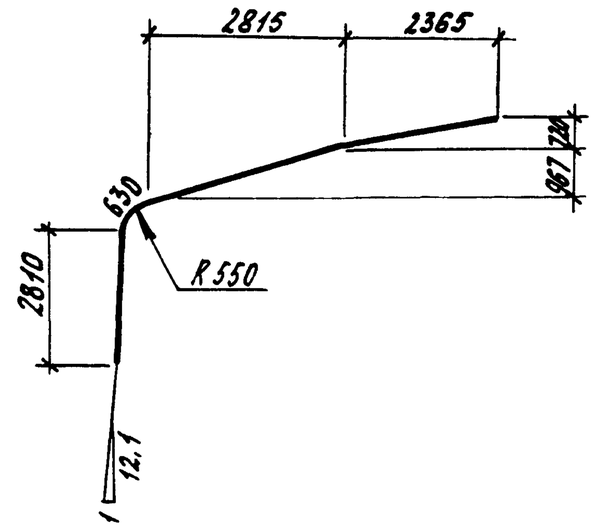

Обозначение документа	Наименование	Кол.	Масса ед., кг	Примеч.
1.822.1-6.8-12	ф 14 A III, ℓ=8890 мм	1	10,74	

Разраб.	Зубанова	Зуб	1.822.1-6.8-12
Провер.	Короткова	Кор	Стержень арматурный
Н. контр.	Короткова	Кор	Стадия: Р; Лист: ; Листов: 1 — ЦНИИЭПсельстрой

Инв. N подл. 13989/16 | Подпись и дата | Взам. инв. N

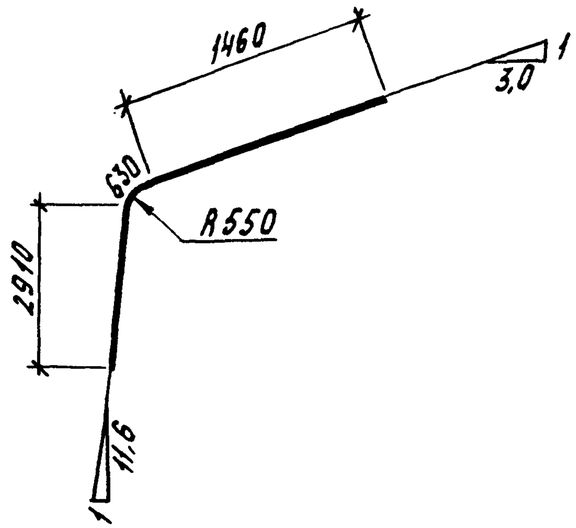

Обозначение документа	Наименование	Кол.	Масса ед., кг	Примеч.
1.822.1-6.8-13	ф 14 А III, ℓ=5010	1	6,05	

Разраб.	Зубанова	Зуб		1.822.1-6.8-13
Провер.	Короткова	Кор		Стержень арматурный — Стадия: Р; Лист: ; Листов: 1
Н. контр.	Короткова	Кор		ЦНИИЭПсельстрой

13989/18

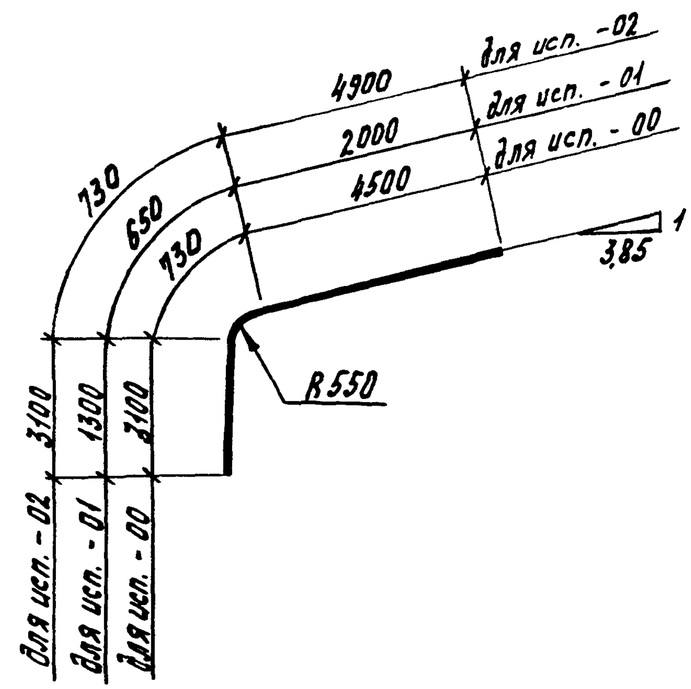

Обозначение документа	Наименование	Кол.	Масса ед., кг	Примеч.
1.822.1-6.8-14	ф 28 А III, ℓ=8330	1	40,24	
-01	ф 12 А III, ℓ=4030	1	3,60	
-02	ф 32 А III, ℓ=8730	1	55,09	

Разраб.	Зубанова	Зуб		1.822.1-6.8-14
Пров.	Короткова	Кор		Стержень арматурный — Стадия: Р; Лист: ; Листов: 1
Н. контр.	Короткова	Кор		ЦНИИЭПсельстрой

Инв. № подл. | Подпись и дата | Взам. инв. №
13989/18

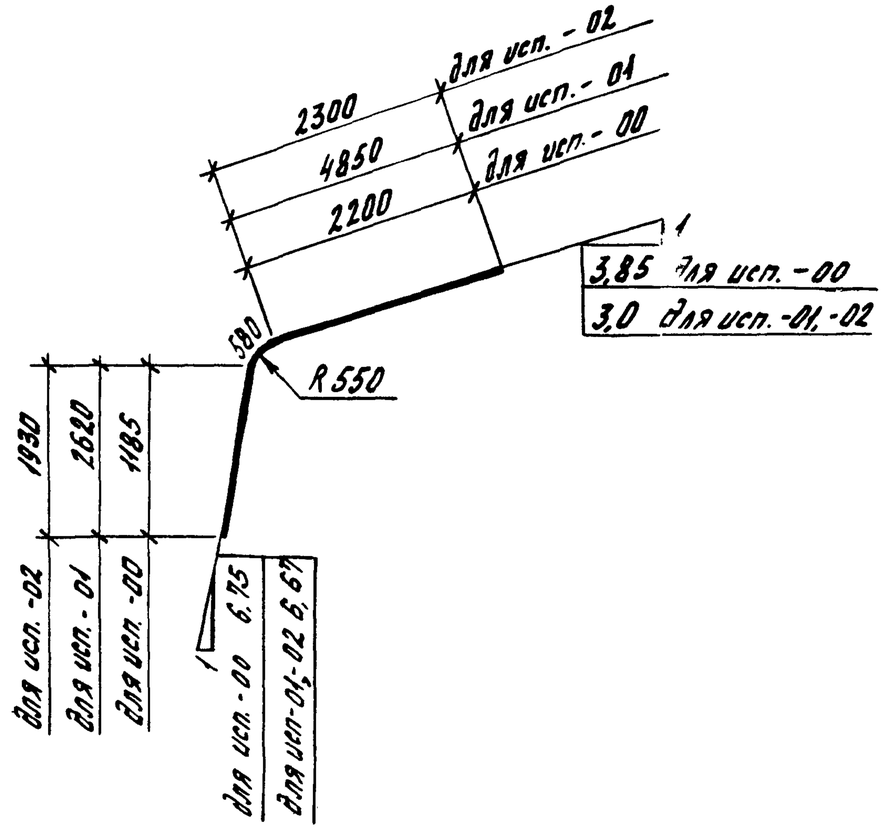

Обозначение документа	Наименование	Кол.	Масса ед., кг	Примеч.
1.822.1-6.8-15	ф 25 А III, ℓ=3980мм	1	15,28	
-01	ф 25 А III, ℓ=8080	1	31,03	
-02	ф 28 А III, ℓ=4830	1	23,33	

Разраб.	Зубанова	Зуб		1.822.1-6.8-15
Пров.	Короткова	Кор		Стержень арматурный
Н.контр.	Короткова	Кор		Стадия: Р; Лист: ; Листов: 1; ЦНИИЭПсельстрой

Инв. N подл. 13989/19 | Подпись и дата | Взам. инв. N

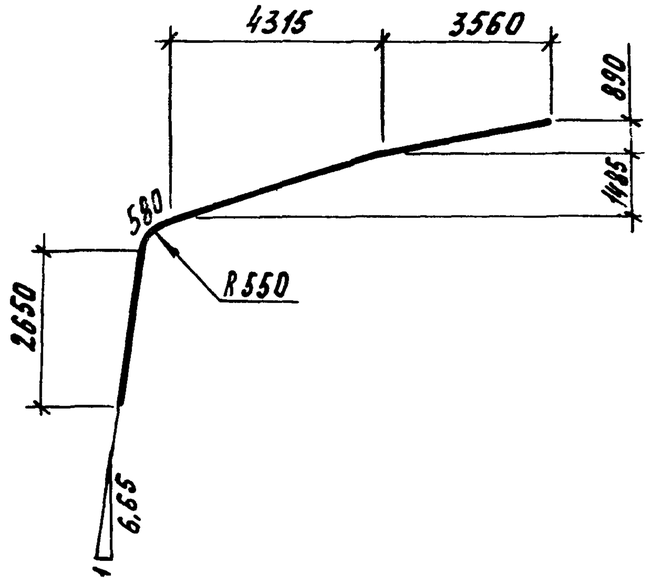

Обозначение документа	Наименование	Кол.	Масса ед., кг	Примеч.
1.822.1-6.8-16	ф 18 А III, ℓ=11460мм	1	22,9	
-01	ф 25 А III, ℓ=11460	1	44,01	

Разраб.	Зубанова	Зуб		1.822.1-6.8-16
Пров.	Короткова	Кор		Стержень арматурный
Н. контр.	Короткова	Кор		Стадия: Р; Лист: ; Листов: 1; ЦНИИЭПсельстрой

Инв. N подл. 13989/20 | Подпись и дата | Взам. инв. N

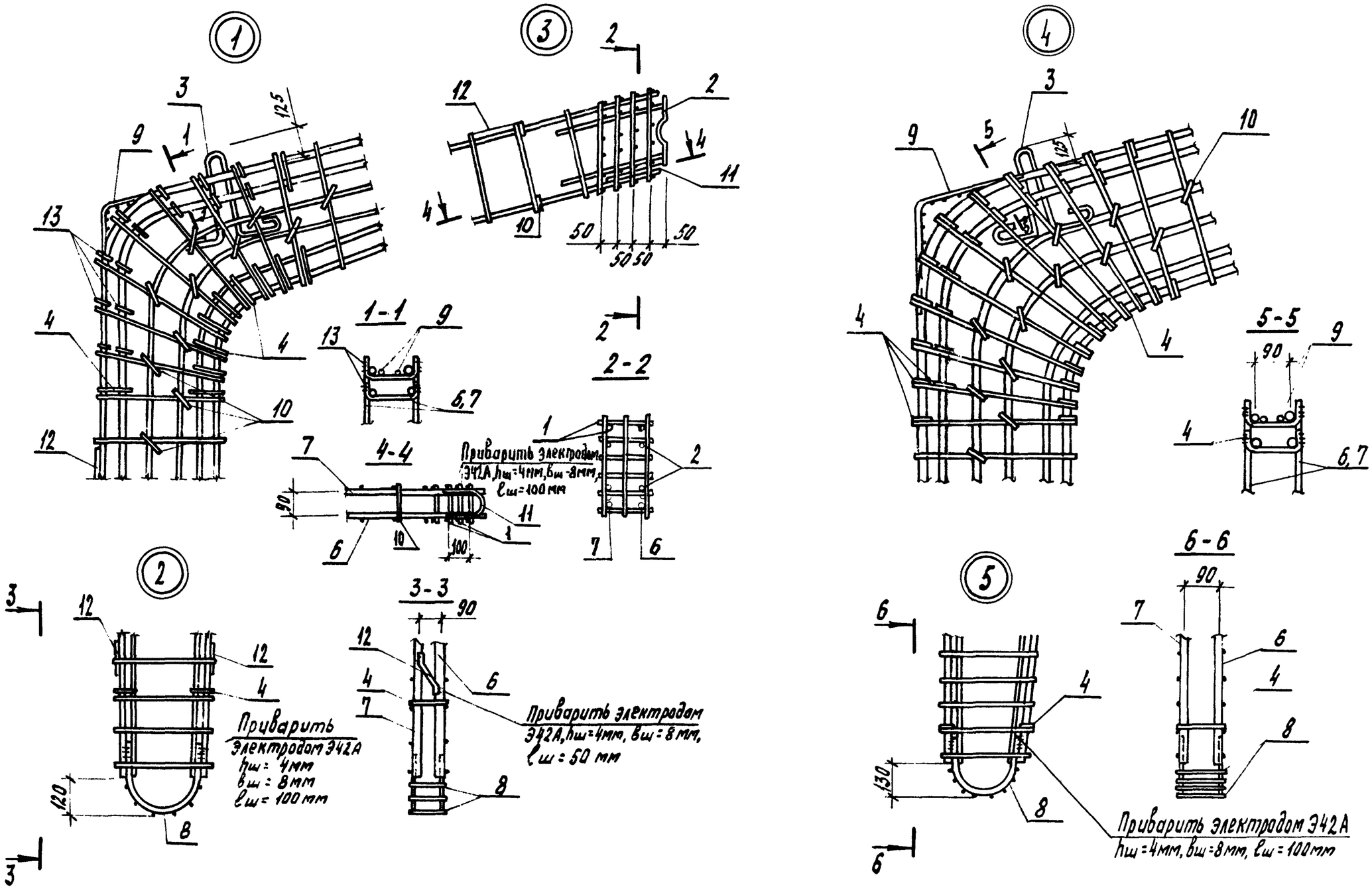

Разраб.	Зубанова	Зуб	
Пров.	Короткова	Кор	
Н.контр.	Короткова	Кор	

1.822.1-6.8-17 У

Узлы 1...5

Стадия	Лист	Листов
Р		1

ЦНИИЭПсельстрой

Инв.N подл. 13989/21 | Подпись и дата | Взам. инв.№

24676-02 17

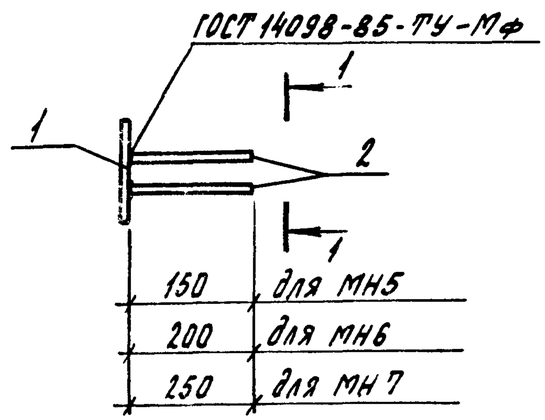

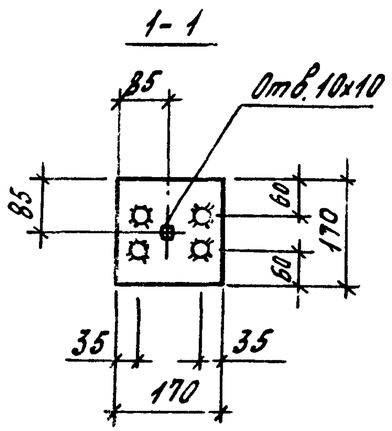

Марка закладного изделия	Поз.	Наименование	Кол.	Масса ед., кг	Масса закладного изделия, кг
МН5	1	Лист 6х170, ℓ=170	1	1,4	1,6
	2	ф8 А III, ℓ=150	4	0,06	
МН6	1	Лист 8х170, ℓ=170	1	1,8	2,2
	2	ф10 А III, ℓ=200	4	0,1	
МН7	1	Лист 8х170, ℓ=170	1	1,8	2,7
	2	ф12 А III, ℓ=250	4	0,22	

1. Технические условия см. 1.822.1-6.8-ТУ
2. Листовая сталь по ГОСТ 19903-74
3. Арматура класса А-III по ГОСТ 5781-82

Разраб.	Зубанова	Зуб	1.822.1-6.8-18
Пров.	Короткова	Корот	
Н.контр.	Короткова	Корот	Изделие закладное МН5...МН7

Стадия	Лист	Листов
Р		1

ЦНИИЭПсельстрой

13989/22

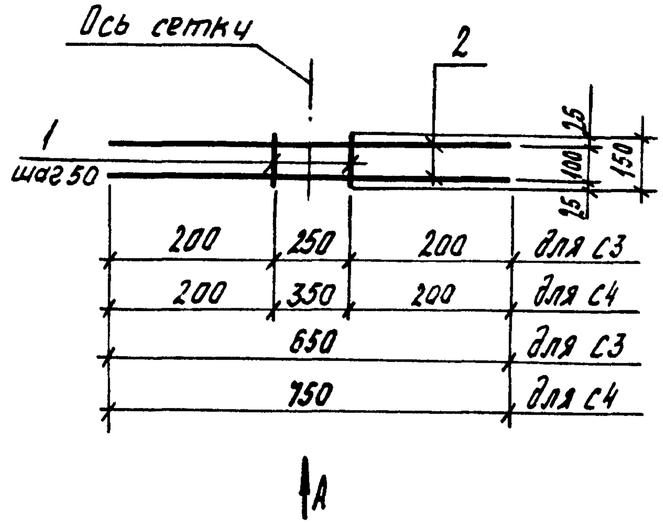

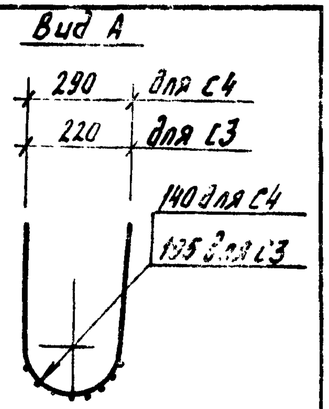

Марка сетки	Поз.	Наименование	Кол.	Масса ед., кг	Масса сетки, кг
С3	1	ф6 А III, ℓ=150	6	0,03	1,3
	2	12 А III, ℓ=650	2	0,58	
С4	1	ф6 А III, ℓ=150	8	0,03	1,6
	2	12 А III, ℓ=750	2	0,67	

Разраб.	Зубанова	Зуб	1.822.1-6.8-19
Пров.	Короткова	Корот	
Н.контр.	Короткова	Корот	Сетка С3, С4

Стадия	Лист	Листов
Р		1

ЦНИИЭПсельстрой

Взам. инв.№ | Подпись и дата | Инв.№подл. 13989/23

24676-02 18

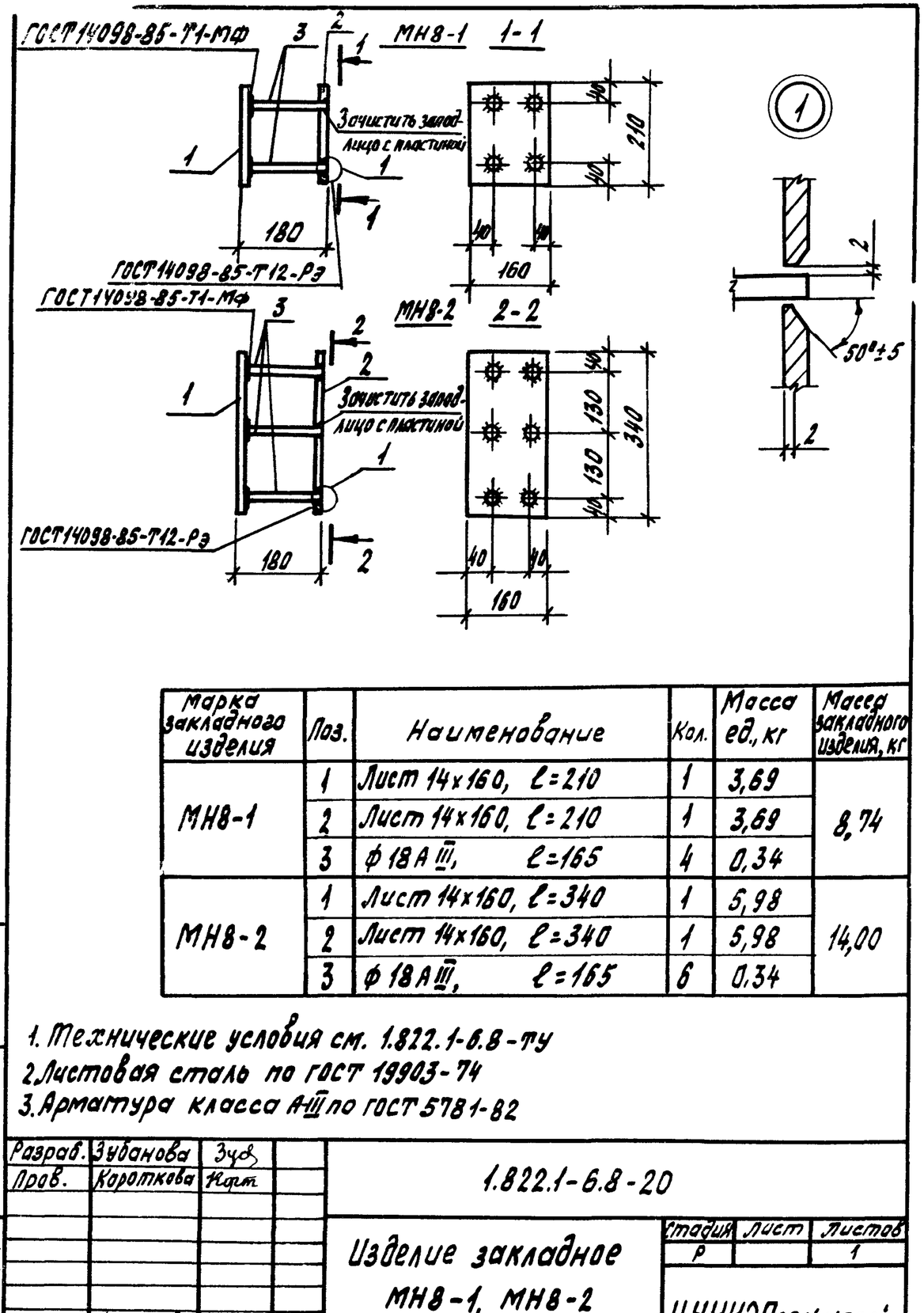

Марка закладного изделия	Поз.	Наименование	Кол.	Масса ед., кг	Масса закладного изделия, кг
МН8-1	1	Лист 14×160, ℓ=210	1	3,69	8,74
	2	Лист 14×160, ℓ=210	1	3,69	
	3	ф 18 А III, ℓ=165	4	0,34	
МН8-2	1	Лист 14×160, ℓ=340	1	5,98	14,00
	2	Лист 14×160, ℓ=340	1	5,98	
	3	ф 18 А III, ℓ=165	6	0,34	

1. Технические условия см. 1.822.1-6.8-ТУ
2. Листовая сталь по ГОСТ 19903-74
3. Арматура класса А-III по ГОСТ 5781-82

Разраб.	Зубанова	Зуб	1.822.1-6.8-20
Пров.	Короткова	Кор	
Н. контр.	Короткова	Кор	Изделие закладное МН8-1, МН8-2

Стадия	Лист	Листов
Р		1

ЦНИИЭПсельстрой

Инв. № подл. 13989/24 | Подпись и дата | Взам. инв. №

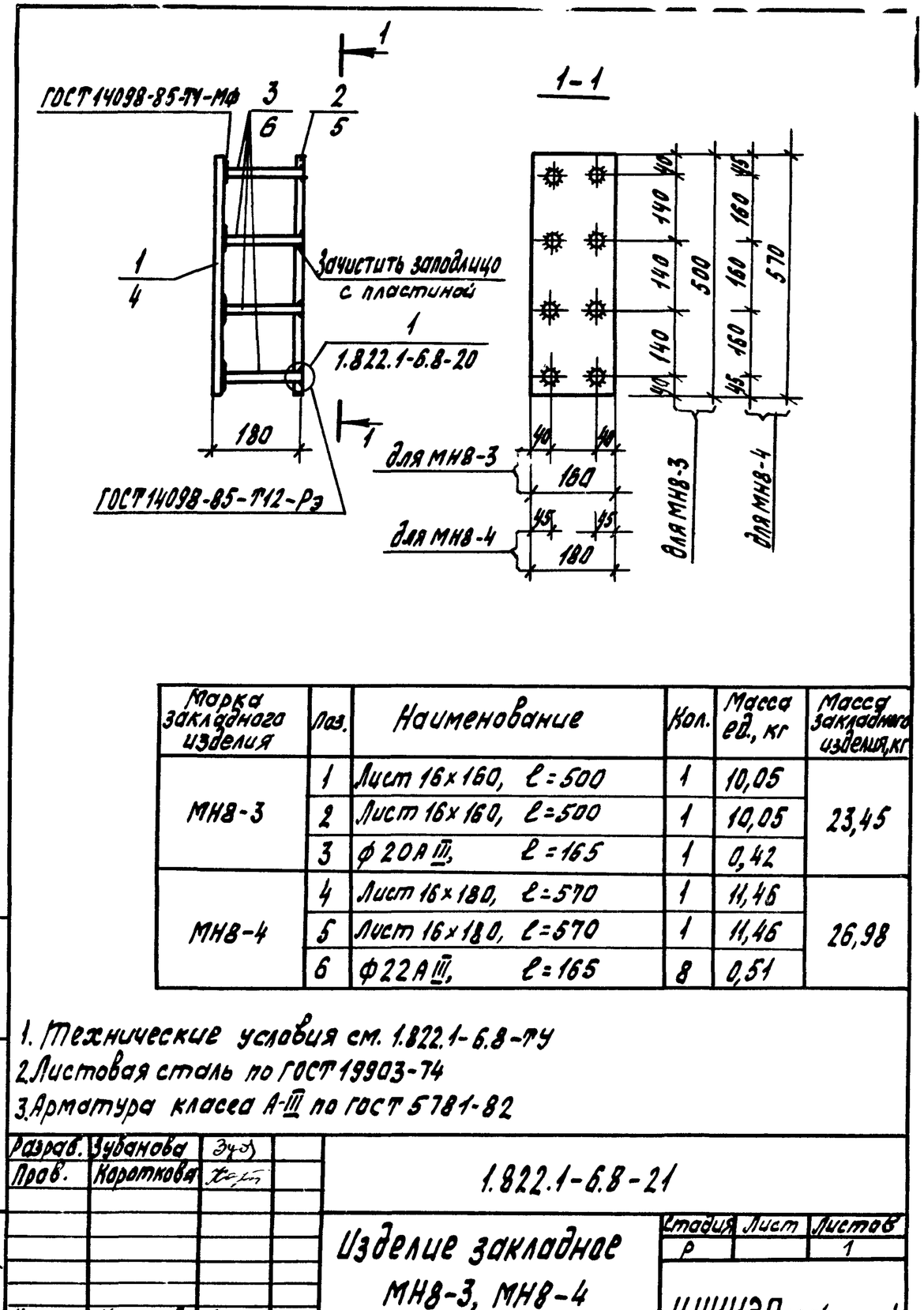

Марка закладного изделия	Поз.	Наименование	Кол.	Масса ед., кг	Масса закладного изделия, кг
МН8-3	1	Лист 16×160, ℓ=500	1	10,05	23,45
	2	Лист 16×160, ℓ=500	1	10,05	
	3	ф 20 А III, ℓ=165	1	0,42	
МН8-4	4	Лист 16×180, ℓ=570	1	11,46	26,98
	5	Лист 16×180, ℓ=570	1	11,46	
	6	ф 22 А III, ℓ=165	8	0,51	

1. Технические условия см. 1.822.1-6.8-ТУ
2. Листовая сталь по ГОСТ 19903-74
3. Арматура класса А-III по ГОСТ 5781-82

Разраб.	Зубанова	Зуб	1.822.1-6.8-21
Пров.	Короткова	Кор	
Н. контр.	Короткова	Кор	Изделие закладное МН8-3, МН8-4

Стадия	Лист	Листов
Р		1

ЦНИИЭПсельстрой

Инв. № подл. 13989/25 | Подпись и дата | Взам. инв. №