ТИПОВЫЕ КОНСТРУКЦИИ, ИЗДЕЛИЯ И УЗЛЫ ЗДАНИЙ И СООРУЖЕНИЙ.

Серия 1.420.1-20с

КОНСТРУКЦИИ КАРКАСА МНОГОЭТАЖНЫХ ПРОИЗВОДСТВЕННЫХ ЗДАНИЙ С СЕТКАМИ КОЛОНН 12х6; 9х6 И 6х6 М

ДЛЯ СТРОИТЕЛЬСТВА В РАЙОНАХ СЕЙСМИЧНОСТЬЮ 7,8 И 9 БАЛЛОВ

Выпуск 6-1

СТАЛЬНЫЕ СОЕДИНИТЕЛЬНЫЕ ЭЛЕМЕНТЫ ДЛЯ КАРКАСА ЗДАНИЙ

Рабочие чертежи

24714
ЦЕНА 0-68

ТИПОВЫЕ КОНСТРУКЦИИ, ИЗДЕЛИЯ И УЗЛЫ ЗДАНИЙ И СООРУЖЕНИЙ

Серия 1.420.1-20с

КОНСТРУКЦИИ КАРКАСА МНОГОЭТАЖНЫХ ПРОИЗВОДСТВЕННЫХ ЗДАНИЙ С СЕТКАМИ КОЛОНН 12х6; 9х6 И 6х6 М

ДЛЯ СТРОИТЕЛЬСТВА В РАЙОНАХ СЕЙСМИЧНОСТЬЮ 7,8 И 9 БАЛЛОВ

Выпуск 6-1

СТАЛЬНЫЕ СОЕДИНИТЕЛЬНЫЕ ЭЛЕМЕНТЫ ДЛЯ КАРКАСА ЗДАНИЙ

Рабочие чертежи

Разработаны:

ЦНИИПРОМЗДАНИЙ

Зам. директора ин-та В. В. Быков

Зав отделом Г В Выжигин

Гл инженер проекта А А. Волков

Утверждены
Главным управлением
проектирования Госстроя СССР
Письмо № 5/6-796 от 19.09.90
Введены в действие ЦНИИпромзданий
с 01.03.91
Приказ № 111 от 25.09.90.

© АПП ЦИТП, 1991

Обозначение документа	Наименование	стр
14201-20с 6-1 -1ТТ	Технические требования	2
-2	Хомут МС1	
-3	Спираль МС2	3
-4	Пластина МС3 МС4	
-5	Стержень МС5 МС8	4
-6	Сетка МС9	
-7	Столик МС10	5
-8	Хомут МС11	
9	Хомут МС12	6
-10	Сетка МС13, МС14	
-11	Сетка МС15	7

Разраб	Суровова		14201-20с 6-1
Пров	Волков		
Н контр	Волков		Содержание
			Стадия: Р; Лист: ; Листов: 1
			ЦНИИПРОМЗДАНИИ

Данный выпуск является частью работы, полный состав которой изложен в выпуске 0-0 серии 14201 20с. В выпуске приведены конструкции соединительных элементов используемых при монтаже плит междуэтажных перекрытий и железобетонного каркаса

В конкретных проектах должны указываться марка стали разных стальных элементов в зависимости от условий эксплуатации в соответствии с главой СНиП III-18 75 "Правила производства и приемки работ. Часть III. Металлические конструкции". Марки стали следует назначать в соответствии с постановлением Госстроя СССР от 20 апреля 1984 №59 и приложением табл 50 СНиП II 23-81*

Типы электродов для производства ручной дуговой электросварки (по ГОСТ 9467 75) следует назначать по приложению 2 табл 55 СНиП II 23-81* с индексом А"

Антикоррозионная защита стальных конструкций, подверженных воздействию агрессивных сред должна выполняться для конкретных условий в соответствии со СНиП 2 03 11 85 "Защита строительных конструкций от коррозии"

Подпись и дата | Взам инв №

Инв № подл

Разраб	Суровова		14201-20с 6-1 -1ТТ
Пров	Волков		
Н контр	Волков		Технические требования
			Стадия: Р; Лист: ; Листов: 1
			ЦНИИПРОМЗДАНИИ

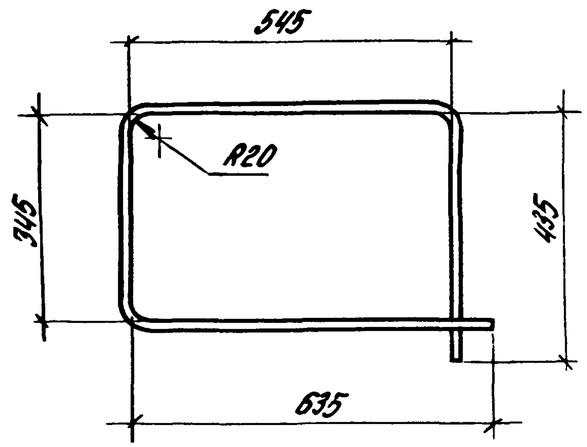

$\ell_{разв}$ = 1920 мм

Разраб	Ягодкин			14201-20с 6-1 -2		
Пров	Суровова					
				Хомут МС1	Стадия	Масса	Масштаб
					Р	1,2	
					Лист	Листов 1
				Ф10АI ГОСТ5781-82	ЦНИИПРОМЗДАНИЙ	
Н контр	Волков					

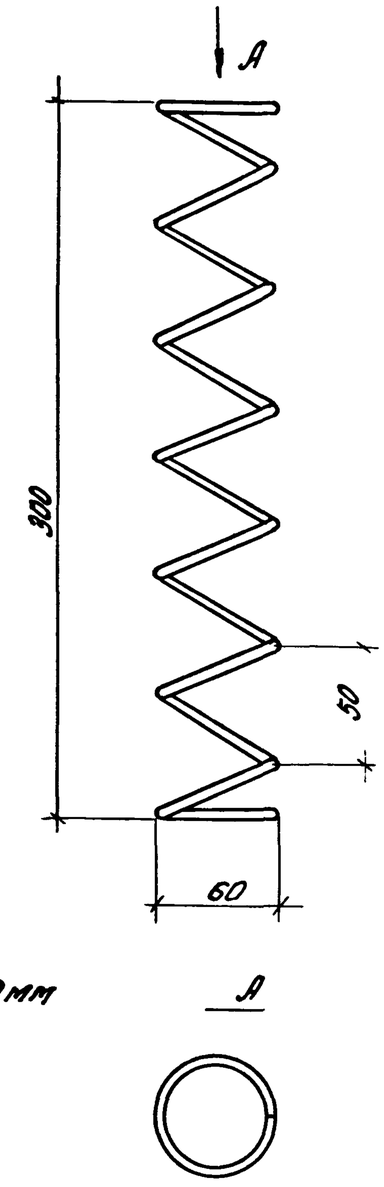

$\ell_{разв}$ = 1350 мм

Разраб	Ягодкин			14201-20с 6-1 -3		
Пров	Суровова					
				Спираль МС2	Стадия	Масса	Масштаб
					Р	0,13	
					Лист	Листов 1
				Ф4ВрI ГОСТ6727-80	ЦНИИПРОМЗДАНИЙ	
Н контр	Волков					

Инв № подл | Подпись и дата | Взам инв №

24714 4

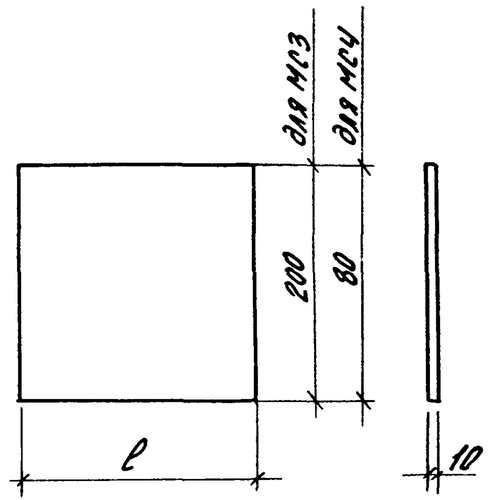

Марка	Наименование	Масса кг
МС3	-10х200, ℓ=200	3,14
МС4	-10 х 80, ℓ=100	0,63

Сталь листовая по ГОСТ 19903-74*

Разраб	Ягодкин		14201-20с6-1 -4
Пров.	Суровова		
Н контр	Волков		Пластина МС3, МС4 — Стадия Р, Лист, Листов 1 — ЦНИИПромзданий

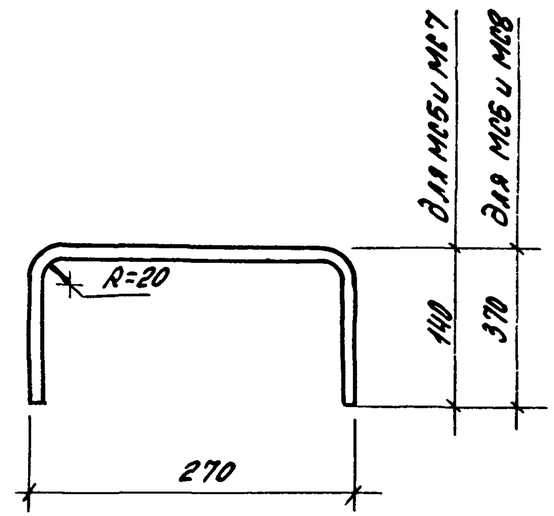

Марка	Наименование	Масса, кг
МС5	Ф10А III, ℓ=510	0,3
МС6	Ф10А III, ℓ=970	0,6
МС7	Ф14А III, ℓ=580	0,6
МС8	Ф14А III, ℓ=960	1,16

Арматура класса А-III по ГОСТ 5781-82

Подпись и дата | Взам. инв №

Инв № подл.

Разраб	Грабилина		14201-20с6-1 -5
Пров	Суровова		
Н контр	Волков		Стержень МС5 МС8 — Стадия Р, Лист, Листов 1 — ЦНИИПромзданий

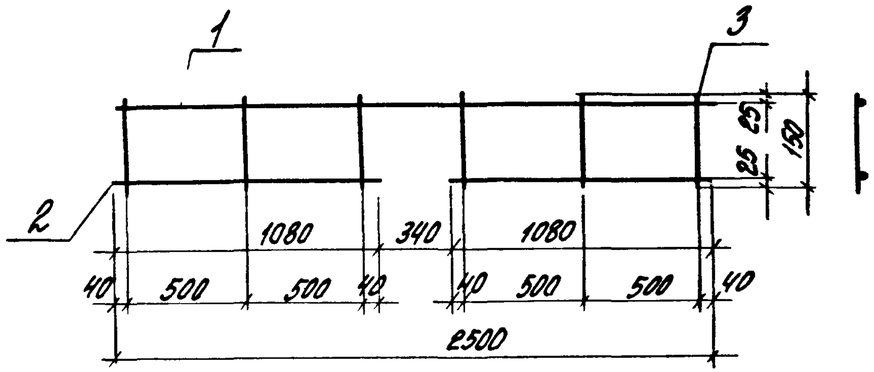

Поз	Наименование	Кол	Масса ед кг	Масса сетки кг
1	⌀8АI ℓ=2500	1	1,0	2,06
2	⌀8АI ℓ = 1080	2	0,43	
3	⌀6АI ℓ = 150	6	0033	

Арматура класса А-I по ГОСТ 5781-82

Разраб	Волков		14201- 20с 6-1 -6	
Пров	Суровова			
Н контр	Волков		Сетка МС9	Стадия Р / Лист / Листов 1 — ЦНИИПРОМЗДАНИЙ

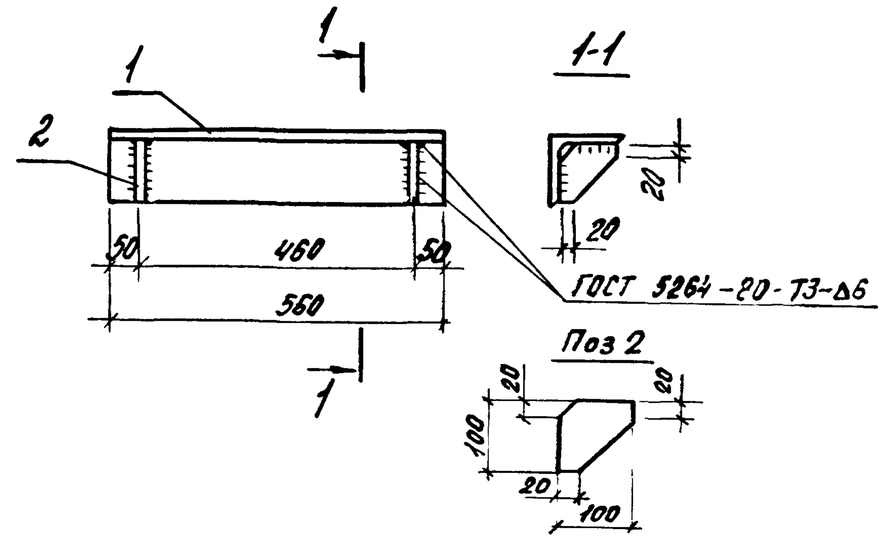

Поз	Наименование	Кол	Масса ед, кг	Масса столика кг
1	L125×9, ℓ = 560	1	9,69	10,73
2	-10×100, ℓ = 100	2	0,52	

1 Уголок равнобокий по ГОСТ 8509-86*
2 Сталь листовая по ГОСТ 19903-74*

Разраб	Волков		14201- 20с 6-1 -7	
Пров	Суровова			
Н контр	Волков		Столик МС10	Стадия Р / Лист / Листов 1 — ЦНИИПРОМЗДАНИЙ

Взам инв № | Подпись и дата | Инв № подл

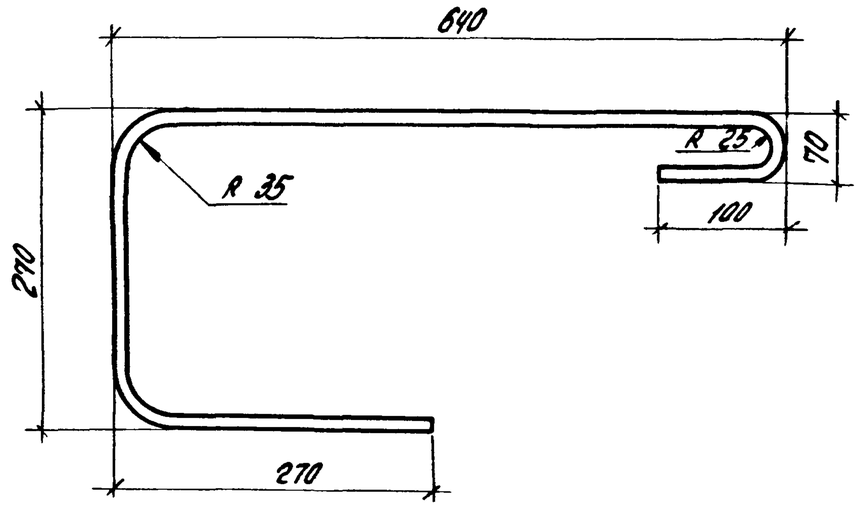

$l_{разв.} = 1250$ мм

Разраб	Дорожкина		1 4201-20с 6-1 -8			
Пров	Суровова					
			Хомут МС11	Стадия	Масса	Масштаб
				Р	0,77	
				Лист	Листов	
Н контр	Волков		ФІОАІ ГОСТ 5781-82	ЦНИИПРОМЗДАНИЙ		

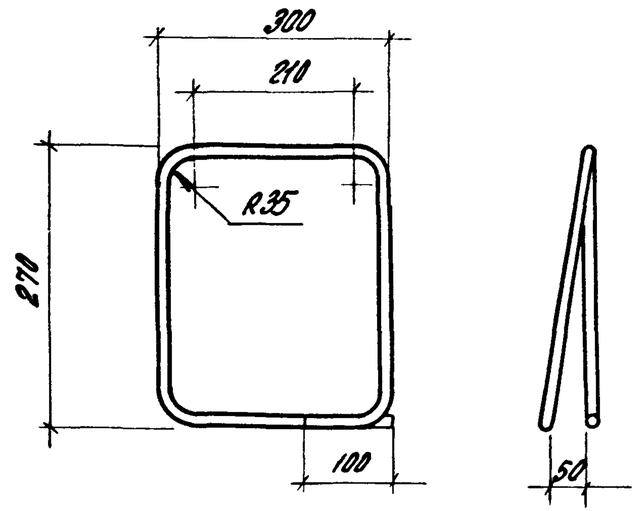

$l_{разр} = 1130$ мм

Разраб	Дорожкина		1 4201-20с 6-1 -9			
Пров	Суровова					
			Хомут МС12	Стадия	Масса	Масштаб
				Р	07	
				Лист	Листов	
Н контр	Волков		ФІОАІ ГОСТ 5781-82	ЦНИИПРОМЗДАНИЙ		

Инв. № подл. | Подпись и дата | Взам. инв. №

24714 7

МС13, МС14

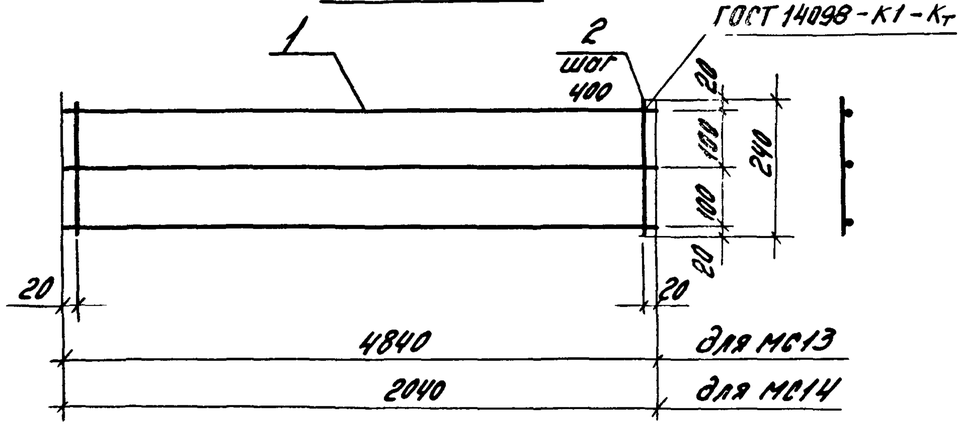

Марка сетки	Поз	Наименование	Кол	Масса ед, кг	Масса сетки
МС13	1	Ф8АI, ℓ=4840	3	1,91	7,0
	2	Ф8АI, ℓ=240	13	0,09	
МС14	1	Ф8АI, ℓ=2040	3	0,8	3,0
	2	Ф8АI, ℓ=240	6	0,09	

Арматура класса А-I по ГОСТ 5781-82

Разраб	Дорожкина		14201-20с 6-1 -10	
Пров	Суровова			
Н контр	Волков		Сетка МС13, МС14	Стадия Р / Лист / Листов 1
				ЦНИИПРОМЗДАНИЙ

Взам. инв № | Подпись и дата | Инв № подл.

АПП ЦИТП Заказ 3506 Тираж 2050

ГОСТ 14098-К1-Кт

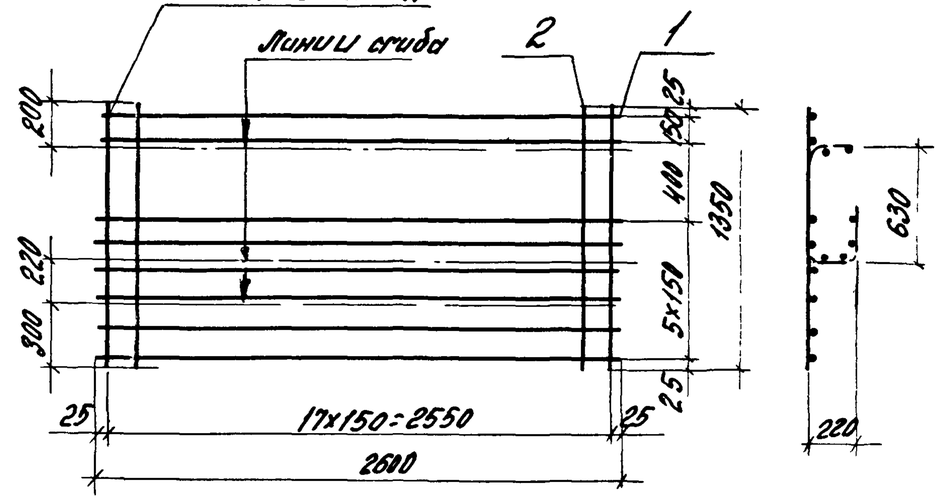

Поз	Наименование	Кол	Масса ед кг	Масса сетки кг
1	Ф5ВрI, ℓ=2600	8	0,37	6,4
2	Ф5ВрI, ℓ=1350	18	0,19	

Арматура класса Вр-I по ГОСТ 6727-80

Разраб	Волков		14201-20с. 6-1 -11	
Пров	Суровова			
Н контр	Волков		Сетка МС15	Стадия Р / Лист / Листов 1
				ЦНИИПРОМЗДАНИЙ

Взам. инв № | Подпись и дата | Инв № подл.

24714 (3)